CNP 南方泵业
CHINA NANFANG PUMP

TD

50Hz 管道循环泵

杭州南方特种泵业股份有限公司

公 司 简 介

CNP 南方泵业

杭州南方特种泵业股份有限公司是集科研、生产、销售于一体的不锈钢多级泵专业生产厂家。公司创建十几年来，始终致力于科技和管理的创新，开发出适用于工矿企业、城市供水、农田排灌、石油化工、高层建筑供水、消防、工业水处理和纯净水、制药行业、锅炉、空调供暖等各行业的用泵。公司的主导产品CDL系列不锈钢多级立式泵、TD系列管道循环泵、SJ系列不锈钢多级深井潜水电泵、CDLK，CDLKF浸入式多级离心泵、CHL/CHLK/CHLF系列不锈钢多级卧式泵、QY系列不锈钢气液混合泵、ZS系列不锈钢卧式单级离心泵、MS系列轻型不锈钢卧式单级离心泵等的主要性能指标已完全达到国际先进水平。

公司采用三维CAD设计软件、CFD计算流体力学软件等先进的设计手段进行产品开发，拥有大批精良的制造和检测设备，建立了完备的质量管理体系，通过了ISO9001质量体系认证、ISO14001环境管理体系认证，产品通过CE认证。产品畅销全国各地，并远销欧美及东南亚等海外地区。优质的产品、良好的信誉和周到的服务，深受广大用户的青睐。

公司在全国建立了广泛的销售、服务网络，在各大中型城市均设有办事处和服务中心，为客户提供及时而满意的服务。

展望未来，公司将继续保持和发扬企业的优良传统，本着“质量第一、信誉第一、客户第一”的经营方针，以“客户满意”为目标，为广大客户提供更好的产品和更贴心的服务。

“南方泵业”——一个值得信赖的民族品牌！

CDL(F)8~CDL(F)150节能认证证书

ISO14001认证证书

浙江名牌产品证书

国家火炬计划项目证书

国家火炬计划项目证书

高新技术企业认定证书

CE认证证书

ISO9001认证证书

浙江省诚信示范企业

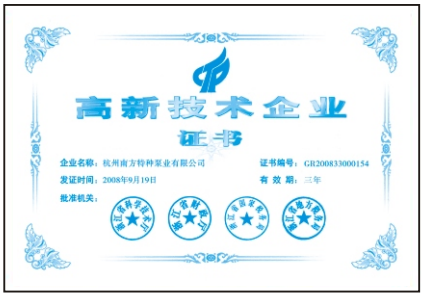

高新技术企业认定证书

企业技术中心

总体数据

引言 ---------- 3
型号含义 ---------- 3
型谱图 ---------- 3
产品范围 ---------- 4
最小进口压力—NPSH ---------- 6
应用 ---------- 7
安装条件 ---------- 8
产品结构 ---------- 10
曲线条件 ---------- 10
材料 ---------- 11
截面图 ---------- 11

技术数据

TD32-**/2 ---------- 12
TD40-**/2 ---------- 14
TD50-**/2 ---------- 16
TD65-**/2 ---------- 18
TD80-**/2 ---------- 20
TD100-**/2 ---------- 22
TD125-**/4 ---------- 24
TD150-**/4 ---------- 26
TD200-**/4 ---------- 28
TD250-**/4 ---------- 30

引言

TD型单级管道离心泵，配有标准电机和机械密封。此类产品的结构与相近类型产品相比，更不易受到泵送液体中杂质的影响。

产品设计为顶部可拉出的拆装形式，其可以在不影响管路系统的情况下对泵进行维修。

TD200及以上口径的产品设计采用整体便拆式机械密封，更换密封，无需拆卸电机。

型号含义

TD50-24/2

TD　50 - 24 / 2

- 2：电机极数
- 24：额定扬程（m）
- 50：吸排口的额定直径（DN）
- TD：管道循环泵

型谱图

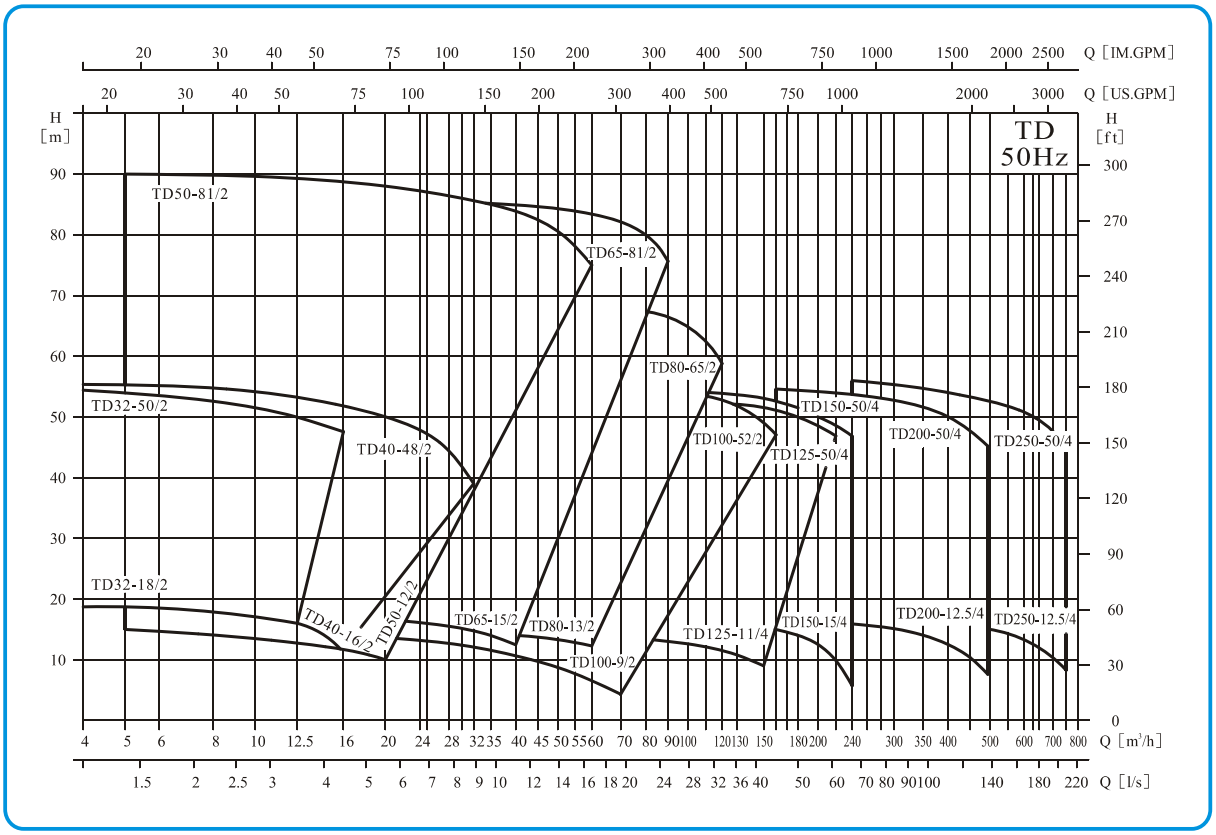

产品范围

表1

序号	泵型号	Q [m³/h]	H [m]	n [r/min]	标准电机电压［V］	
					1×220V	3×380V
					P2［kW］	P2［kW］
1	TD32-18/2	8	18	2900	1.1	1.1
2	TD32-21/2	12.5	21		1.5	1.5
3	TD32-25/2	12.5	25		2.2	2.2
4	TD32-32/2	12.5	32			3
5	TD32-38/2	12.5	38			4
6	TD32-50/2	12.5	50			5.5
7	TD40-16/2	12.5	16		1.1	1.1
8	TD40-20/2	12.5	20		1.5	1.5
9	TD40-18/2	20	18		2.2	2.2
10	TD40-25/2	20	25			3
11	TD40-30/2	25	30			4
12	TD40-36/2	25	36			5.5
13	TD40-48/2	25	48			7.5
14	TD50-12/2	16	12		1.1	1.1
15	TD50-15/2	20	15		1.5	1.5
16	TD50-18/2	25	18		2.2	2.2
17	TD50-24/2	25	24			3
18	TD50-28/2	30	28			4
19	TD50-35/2	30	35			5.5
20	TD50-40/2	35	40			7.5
21	TD50-50/2	40	50			11
22	TD50-60/2	50	60			15
23	TD50-70/2	50	70			18.5
24	TD50-81/2	50	81			22
25	TD65-15/2	30	15		2.2	2.2
26	TD65-18/2	35	18			3
27	TD65-22/2	40	22			4
28	TD65-30/2	40	30			5.5
29	TD65-34/2	50	34			7.5
30	TD65-40/2	55	40			11
31	TD65-50/2	50	50			15
32	TD65-60/2	60	60			18.5
33	TD65-66/2	60	66			22
34	TD65-81/2	70	81			30
35	TD80-13/2	50	13			3
36	TD80-18/2	50	18			4
37	TD80-20/2	60	20			5.5
38	TD80-26/2	60	26			7.5
39	TD80-30/2	80	30			11
40	TD80-38/2	80	38			15
41	TD80-47/2	80	47			18.5

续表1

序号	泵型号	Q [m³/h]	H [m]	n [r/min]	标准电机电压［V］	
					1×220V	3×380V
					P2［kW］	P2［kW］
42	TD80-50/2	100	50	2900		22
43	TD80-65/2	100	65			30
44	TD100-9/2	50	9			2.2
45	TD100-15/2	60	15			4
46	TD100-17/2	80	17			5.5
47	TD100-22/2	80	22			7.5
48	TD100-25/2	100	25			11
49	TD100-32/2	100	32			15
50	TD100-34/2	120	34			18.5
51	TD100-38/2	120	38			22
52	TD100-52/2	130	52			30
53	TD125-11/4	120	11	1450		5.5
54	TD125-14/4	120	14			7.5
55	TD125-20/4	120	20	1480		11
56	TD125-24/4	120	24			15
57	TD125-28/4	140	28			18.5
58	TD125-32/4	150	32			22
59	TD125-38/4	150	38			30
60	TD125-42/4	180	42			37
61	TD125-50/4	180	50			45
62	TD150-15/4	160	15			11
63	TD150-18/4	180	18			15
64	TD150-20/4	200	20			18.5
65	TD150-25/4	200	25			22
66	TD150-33/4	200	33			30
67	TD150-40/4	200	40			37
68	TD150-50/4	200	50			45
69	TD200-12.5/4	400	12.5			22
70	TD200-20/4	400	20			30
71	TD200-23/4	400	23			37
72	TD200-27/4	400	27			45
73	TD200-32/4	400	32			55
74	TD200-43/4	400	43			75
75	TD200-50/4	400	50			90
76	TD250-12.5/4	630	12.5			30
77	TD250-14/4	630	14			37
78	TD250-17/4	630	17			45
79	TD250-20/4	630	20			55
80	TD250-26/4	630	26			75
81	TD250-32/4	630	32			90
82	TD250-40/4	630	40			110
83	TD250-50/4	630	50			132

最小进口压力-NPSH

如果泵中的压力低于输送液体的汽化压力，可能发生气蚀，为避免气蚀，确保泵进口侧有一最小压力，最大吸程H（米）可按下式计算：

$$H = Pb \times 10.2 - NPSH - Hf - Hv - Hs$$

H—最大吸程（米）

Pb—大气压力（巴）

在闭式管路中可以认为是闭式系统的系统压力（巴）。

NPSH—净正吸入压头（米）

可以在性能曲线中NPSH曲线上对应于最大流量处读出。

Hf—入口处的管路损失（米）

其是对应于管路可能产生的最大流量时的值。

Hv—液体的汽化压力（米）

其值的大小取决于液体的温度和液体的汽化压力值。

Hs—安全余量（米）

最小为0.5米压头。

通过计算，如果“H”为正值，说明泵可以在最大吸程“H”的情况下运行；如果“H”为负值，说明泵必须要在进口有一个最小压力为“H”米的压头的情况下才可以正常运行。

注：一般情况下不进行以上计算。只有在下列情况下使用泵时才要对“H”进行计算：

1、液体温度较高

2、液体流速超过了额定值

3、吸程较大或进口管路较长

4、系统压力太小

5、进口条件较差

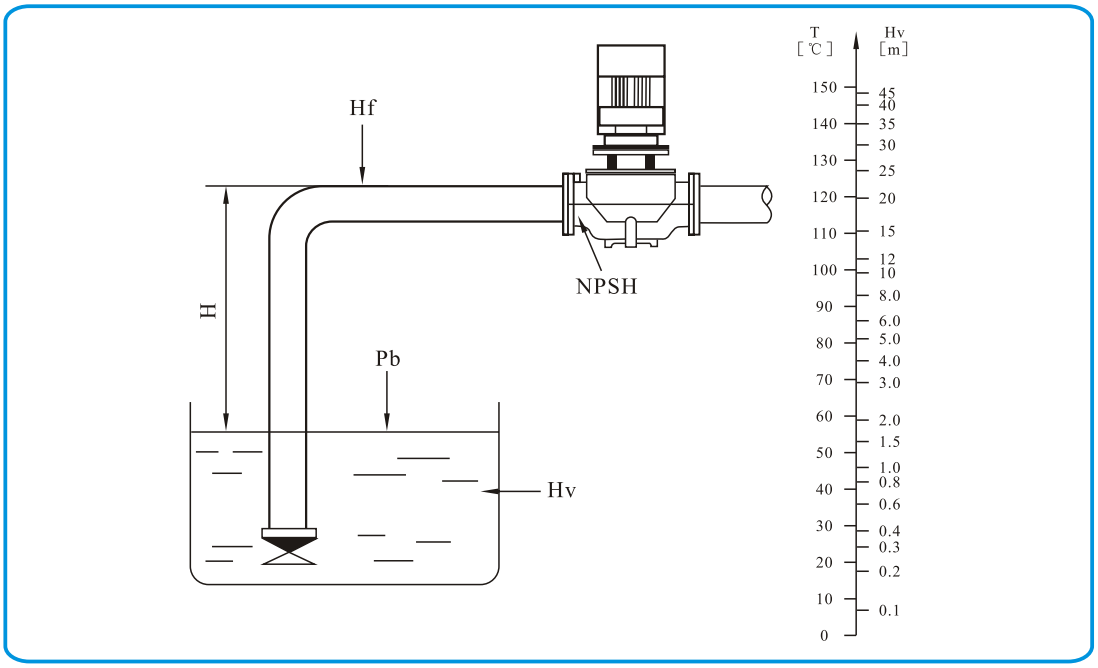

应用

产品适宜在清洁、稀薄、非侵蚀、非易燃易爆，且不含有任何可能对泵造成机械或化学损害的固体颗粒和纤维的液体中使用。具体对液体要求及应用如下表2；而在液体粘稠或密度较大情况下使用时会造成泵特性曲线的下降和能耗的增加。

液体温度：-15℃～110℃

系统最高压力：常规型为PN12巴；特殊型为PN16巴。

表2

泵送液体		最大使用温度［℃］	液体特性要求	使用位置
水	地下水	＜90℃		TD产品在用于输送水时，其可以用于生活用水、工业用水、冷却系统用水和区域供热系统的冷、热用水。TD产品可以在以下位置使用： 1）主循环泵 2）混合环路中的泵 3）锅炉混流泵 4）燃气冷冻机泵 5）部分流量过滤器泵 6）定压系统用泵 7）生活热水循环
	锅炉给水	＜110℃		
	区域供水	＜110℃		
	冷凝水	＜90℃		
	软化水	-15℃～110℃		
	弱碱水		液体可以含有较弱的碱性	
	海水		液体可以含有较弱的碱性	
	机械加工冷却或润滑液		液体可能含有添加剂和少量杂质，会给泵的轴封造成损害	
冷却液	碳氢化合防冻剂	＜50℃	液体含有微量的结晶，会给泵的轴封造成损害	TD产品用于工业方面。如在化工、制药、食品加工等行业。可以用于： 1）原料的输送 2）系统增压 3）混合环路循环泵
	醇类化合物（液体）	＜50℃ 50%		
	30%盐水（如氯化钠、氯化钙等溶液）	＜50℃	液体含有微量的结晶，会给泵的轴封造成损害	
有机溶剂	异丙醇	≤60℃	易燃液体	
	丙醇	≤60℃		
氧化剂	过氧化氢	≤60℃ 20%		

安装条件

产品有不同的安装要求，具体的安装要求如下：

1、系统管路具有支撑泵的能力，2.2kW以下（包括2.2kW）电机的泵可以直接悬置于管道中；系统管路不具有支撑泵的能力或泵电机功率大于2.2kW时，泵必须安装在支架或底板上。

2、对于配套2.2kW以下（包括2.2kW）电机的泵可以安装在水平或垂直于管道的位置上；对于2.2kW以上电机的泵只能安装在垂直于管道的位置上（图2-A）

3、泵的安装，要保证泵在使用时系统管路的张力不应传递到泵体上。

4、为了保证电机的正常运转，泵要安装在保证有足够冷却的环境条件下，且冷却空气的温度不能超过40℃。

5、如果泵安装在户外，必须配置合适的外罩以防止电器元件进水或凝露。

6、为了方便对泵的检查和维修，在泵的上、下方必须留有足够的空间。泵电机小于5.5kW时最小留300mm；泵电机大于5.5kW（包括5.5kW）时最小留1000mm。（图2-B）

7、为了防止噪音和振动，保证获得最佳运行效果，泵在安装时要采用减振底座。一般采用水泥底座，底座的重量应该是大于或等于1.5×泵重量。（图2-C）

8、为满足客户的不同需要，TD32~TD150产品分为带底板和不带底板两种。(底板尺寸见附件)

电机功率≤2.2kW泵的安装

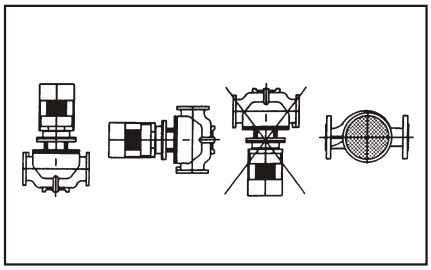

电机功率<5.5kW泵的安装

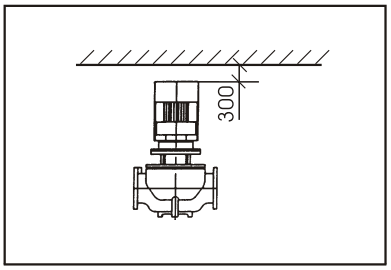

电机功率>2.2kW泵的安装

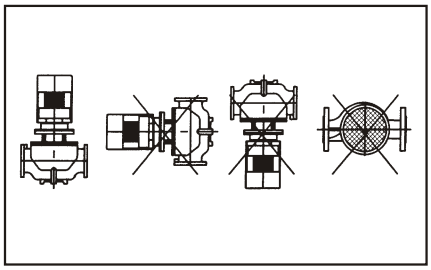

电机功率≥5.5kW泵的安装

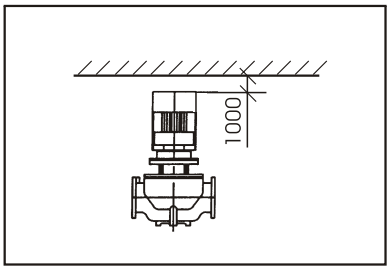

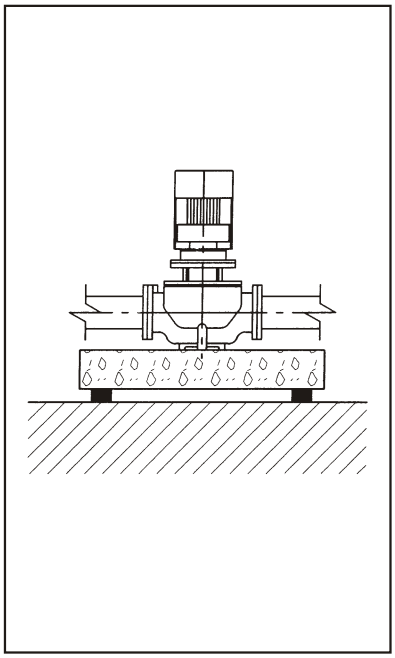

图2-A　　图2-B　　图2-C

附件—底板

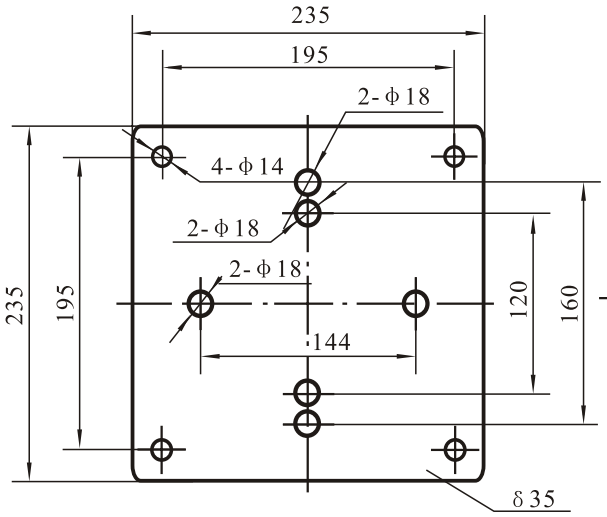

底板A

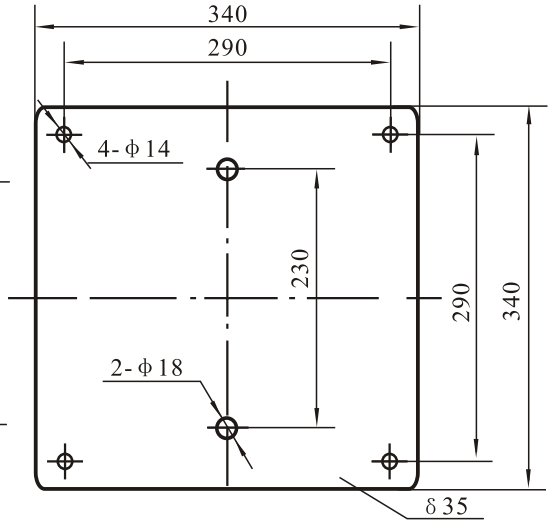

底板B

序号	产品型号	底板型式	序号	产品型号	底板型式	序号	产品型号	底板型式
1	TD32-18/2	A	24	TD50-81/2	A	47	TD100-22/2	A
2	TD32-21/2	A	25	TD65-15/2	A	48	TD100-25/2	B
3	TD32-25/2	A	26	TD65-18/2	A	49	TD100-32/2	B
4	TD32-32/2	A	27	TD65-22/2	A	50	TD100-34/2	B
5	TD32-38/2	A	28	TD65-30/2	A	51	TD100-38/2	B
6	TD32-50/2	A	29	TD65-34/2	A	52	TD100-52/2	B
7	TD40-16/2	A	30	TD65-40/2	A	53	TD125-11/4	B
8	TD40-18/2	A	31	TD65-50/2	A	54	TD125-14/4	B
9	TD40-20/2	A	32	TD65-60/2	A	55	TD125-20/4	B
10	TD40-25/2	A	33	TD65-66/2	A	56	TD125-24/4	B
11	TD40-30/2	A	34	TD65-81/2	A	57	TD125-28/4	B
12	TD40-36/2	A	35	TD80-13/2	A	58	TD125-32/4	B
13	TD40-48/2	A	36	TD80-18/2	A	59	TD125-38/4	B
14	TD50-12/2	A	37	TD80-20/2	A	60	TD125-42/4	B
15	TD50-15/2	A	38	TD80-26/2	A	61	TD125-50/4	B
16	TD50-18/2	A	39	TD80-30/2	A	62	TD150-15/4	B
17	TD50-24/2	A	40	TD80-38/2	A	63	TD150-18/4	B
18	TD50-28/2	A	41	TD80-47/2	A	64	TD150-20/4	B
19	TD50-35/2	A	42	TD80-50/2	A	65	TD150-25/4	B
20	TD50-40/2	A	43	TD80-65/2	A	66	TD150-33/4	B
21	TD50-50/2	A	44	TD100-9/2	A	67	TD150-40/4	B
22	TD50-60/2	A	45	TD100-15/2	A	68	TD150-50/4	B
23	TD50-70/2	A	46	TD100-17/2	A			

注：底板是可选件，需要的客户在订货时需特别注明！

产品结构

产品采用电机与泵可分离式结构，泵部分设计为可拉出形式。所有的该类产品都配有标准电机和机械密封。电机为全封闭、风冷式标准电机。其主要尺寸符合JB/T8680标准。

产品泵体相当于一段管路。在泵进行维修时，可以用盲法兰将泵体封堵，从而不影响系统的正常运行。

产品的联接法兰尺寸符合GB/T17241.6或ISO7005-2/DIN2501标准中PN16时的有关规定。

产品的进出口直径符合有关标准尺寸。

产品的泵头是联接电机和泵的装置。其与泵体之间的密封件采用“O”形圈。

曲线条件

下列原则适用于性能曲线：

1、曲线容差符合ISO9906中，附录A；

2、所有曲线都基于3×380V，电机在恒速2900rpm、1480rpm或1450rpm的测量值；

3、试验用介质为温度在20℃，不含有任何固体杂质和空气的清水；

4、泵的使用参照加粗曲线的性能范围，以防流量过小产生过热和流量过大使电机过载等；

5、如果泵送液体的粘度或密度不同于水，则须对电机性能进行调整。

截面图 TD32~TD150

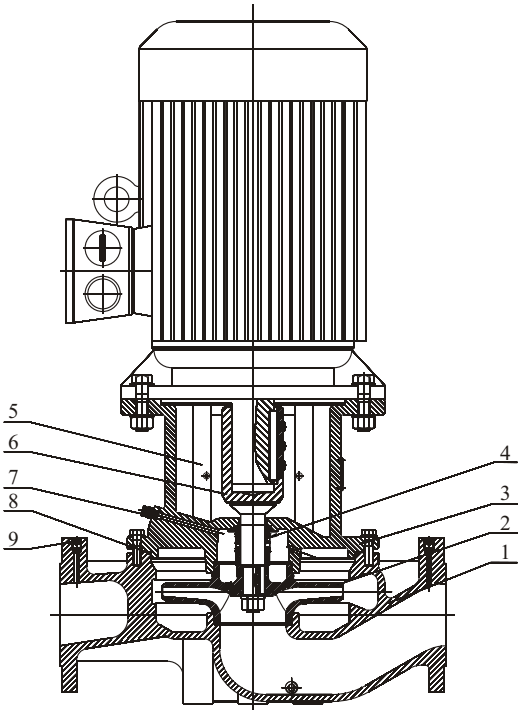

材料 TD32~TD150

序号	零件名称	材　料
1	泵体	铸铁 HT200
2	叶轮	铸铁/不锈钢 HT200/0Cr18Ni9
3	泵头	铸铁 HT200
4	机械密封	石墨/碳化硅
5	防护板	不锈钢 0Cr18Ni9
6	轴	不锈钢 2Cr13
7	放气螺栓	黄铜H62
8	“O”形圈	丁腈橡胶 NBR
9	螺堵	不锈钢 0Cr18Ni9

截面图 TD200~TD250

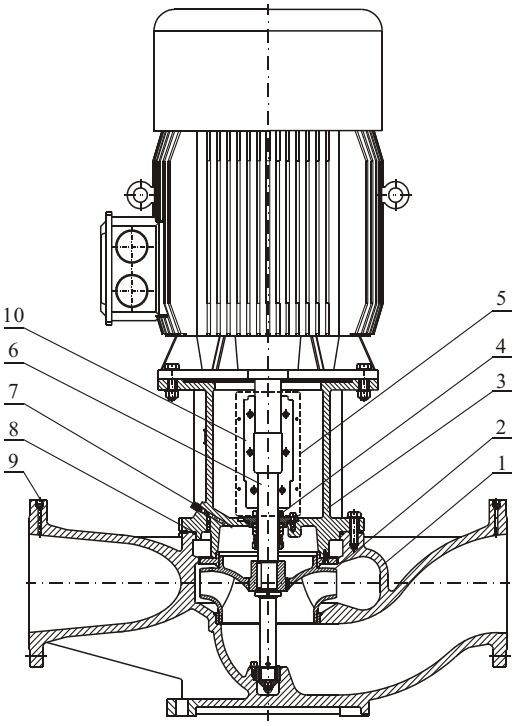

材料 TD200~TD250

序号	零件名称	材　料
1	泵体	铸铁 HT200
2	叶轮	铸铁 HT200
3	泵头	铸铁 HT200
4	机械密封	石墨/碳化硅
5	防护板	不锈钢 0Cr18Ni9
6	轴	不锈钢 2Cr13
7	放气螺栓	黄铜H62
8	“O”形圈	丁腈橡胶 NBR
9	螺堵	不锈钢 0Cr18Ni9
10	联轴器	碳钢

TD32-**/2

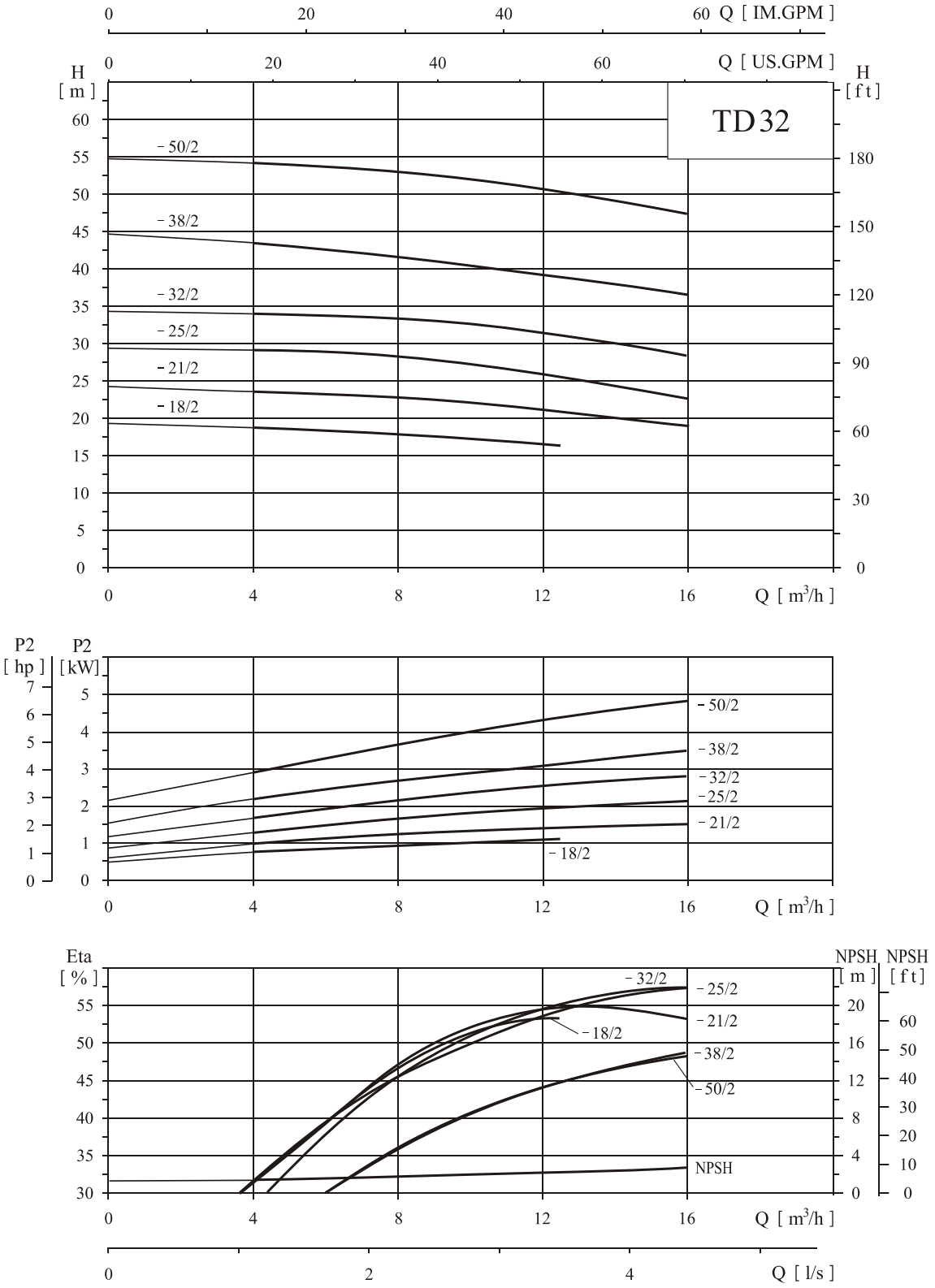
Q [IM.GPM]
Q [US.GPM]
H [m]
H [ft]
TD32
-50/2
-38/2
-32/2
-25/2
-21/2
-18/2
Q [m³/h]
P2 [hp]
P2 [kW]
Eta [%]
NPSH [m]
NPSH [ft]
NPSH
Q [l/s]

性能表

泵型号	配用电机（kW）	Q(m³/h)	4	8	12.5	16
TD32-18/2	1.1	H (m)	19	18	16	
TD32-21/2	1.5		24	23	21	18
TD32-25/2	2.2		29	28	25	23
TD32-32/2	3		34	33	32	28
TD32-38/2	4		43	41	38	36
TD32-50/2	5.5		54	53	50	48

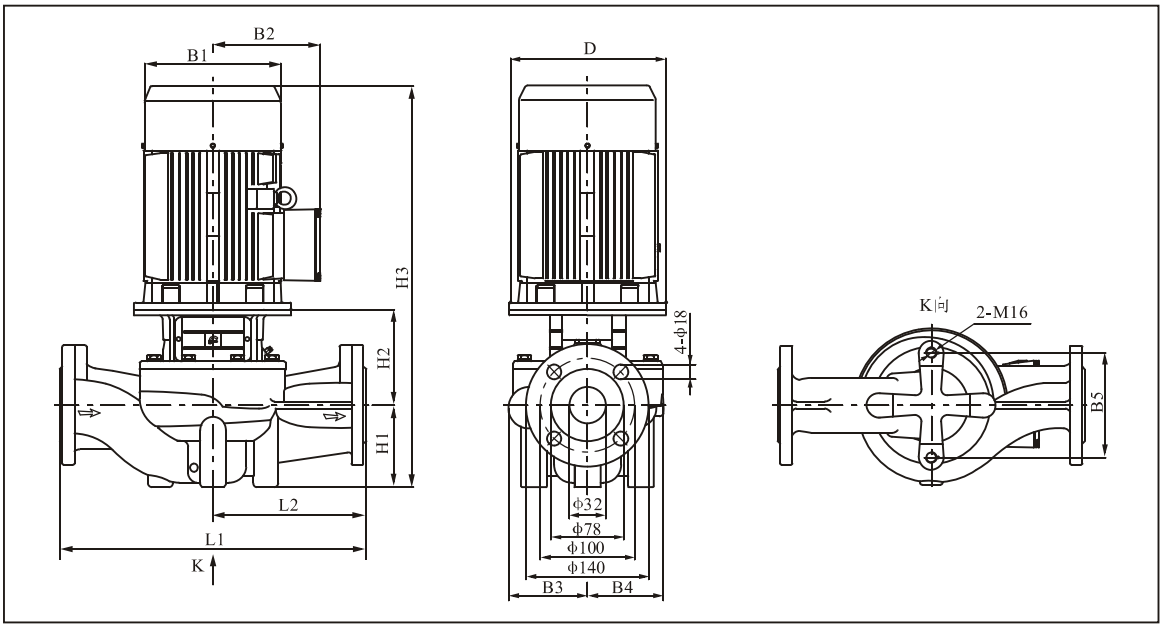

尺寸、重量和运输体积

泵型号	尺寸［mm］											重量［kg］
	D	B1	B2	B3	B4	B5	H1	H2	H3	L1	L2	
TD32-18/2	120	170	142	125	117	144	100	166	511	340	170	50
TD32-21/2	140	190	155	125	117	144	100	166	556	340	170	56
TD32-25/2	140	190	155	125	117	144	100	166	556	340	170	59
TD32-32/2	160	197	165	125	117	144	100	185	600	340	170	68
TD32-38/2	160	230	188	144	144	144	100	185	620	440	220	79
TD32-50/2	200	260	208	144	144	144	100	213	743	440	220	104

单相电机，隔爆电机尺寸有所变动，详情请咨询本公司

TD40-**/2

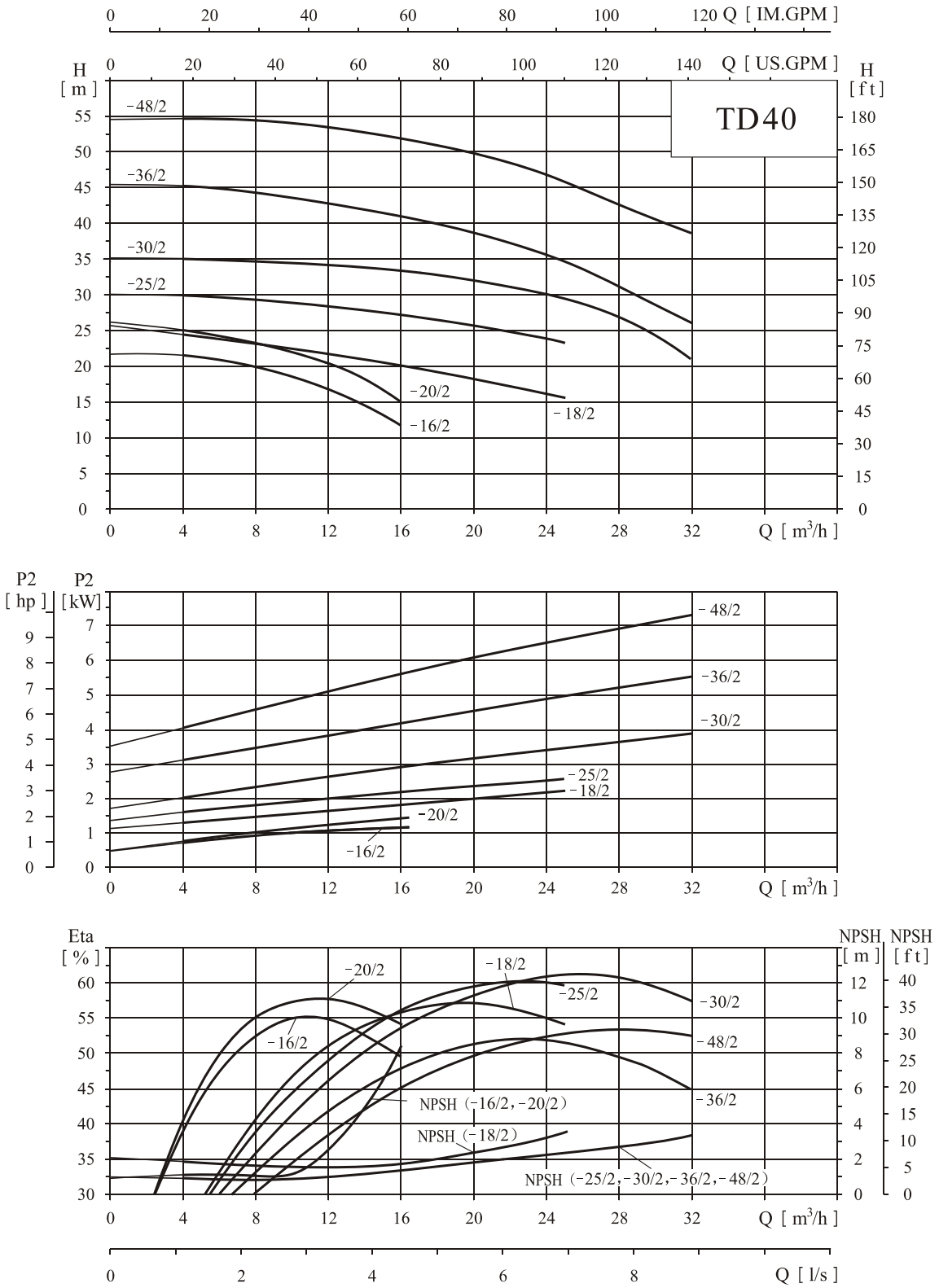
TD40
Q [IM.GPM]
Q [US.GPM]
H [m]
H [ft]
Q [m³/h]
-48/2
-36/2
-30/2
-25/2
-20/2
-18/2
-16/2
P2 [hp]
P2 [kW]
Eta [%]
NPSH [m]
NPSH [ft]
NPSH (-16/2,-20/2)
NPSH (-18/2)
NPSH (-25/2,-30/2,-36/2,-48/2)
Q [l/s]

性能表

泵型号	配用电机（kW）	Q(m³/h)	4	8	12.5	16	20	25	28	32
TD40-16/2	1.1	H (m)	22	20	16	11				
TD40-20/2	1.5		25	23	20	15				
TD40-18/2	2.2		24	23	21	20	18	17		
TD40-25/2	3		30	29	28	27	25	24		
TD40-30/2	4		35	34	33	32	31	30	27	21
TD40-36/2	5.5		45	42	41	40	38	36	30	26
TD40-48/2	7.5		55	54	53	52	50	48	45	39

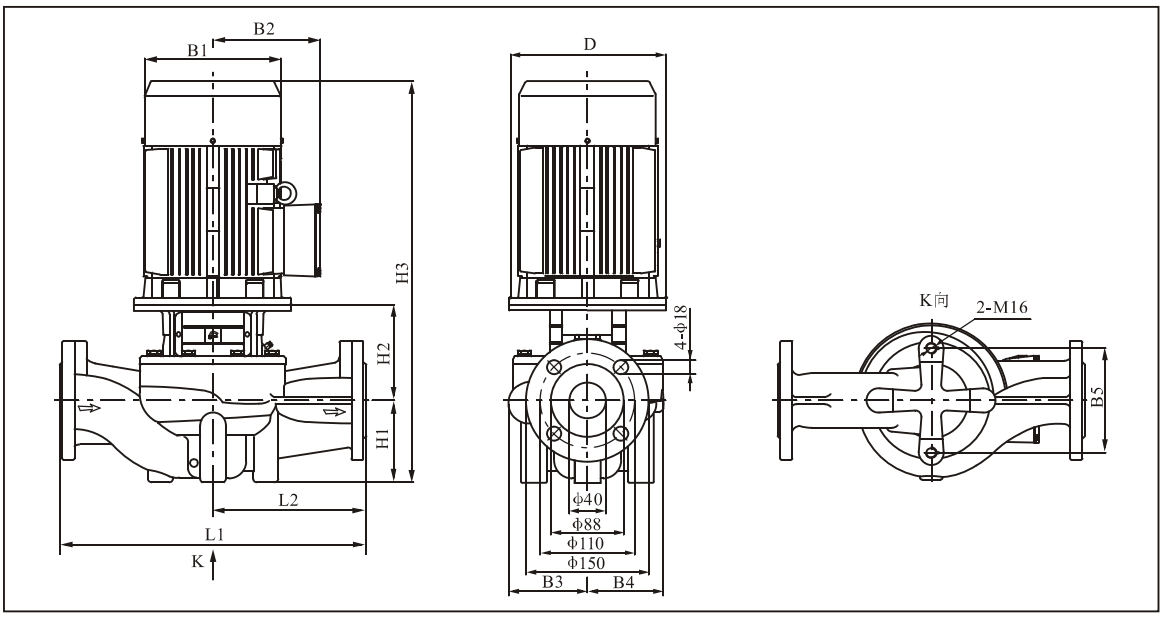

尺寸、重量和运输体积

泵型号	尺寸［mm］											重量［kg］
	D	B1	B2	B3	B4	B5	H1	H2	H3	L1	L2	
TD40-16/2	120	170	142	97	96	120	68	150	463	320	160	40
TD40-20/2	140	190	155	97	96	120	68	160	518	320	160	46
TD40-18/2	140	190	155	110	95	144	100	167	557	340	170	53
TD40-25/2	160	197	165	127	115	144	100	185	600	340	170	70
TD40-30/2	160	230	188	127	115	144	100	185	620	340	170	77
TD40-36/2	200	260	208	138	125	144	110	213	753	440	220	106
TD40-48/2	200	260	208	138	125	144	110	213	755	440	220	110

单相电机，隔爆电机尺寸有所变动，详情请咨询本公司

TD50-**/2

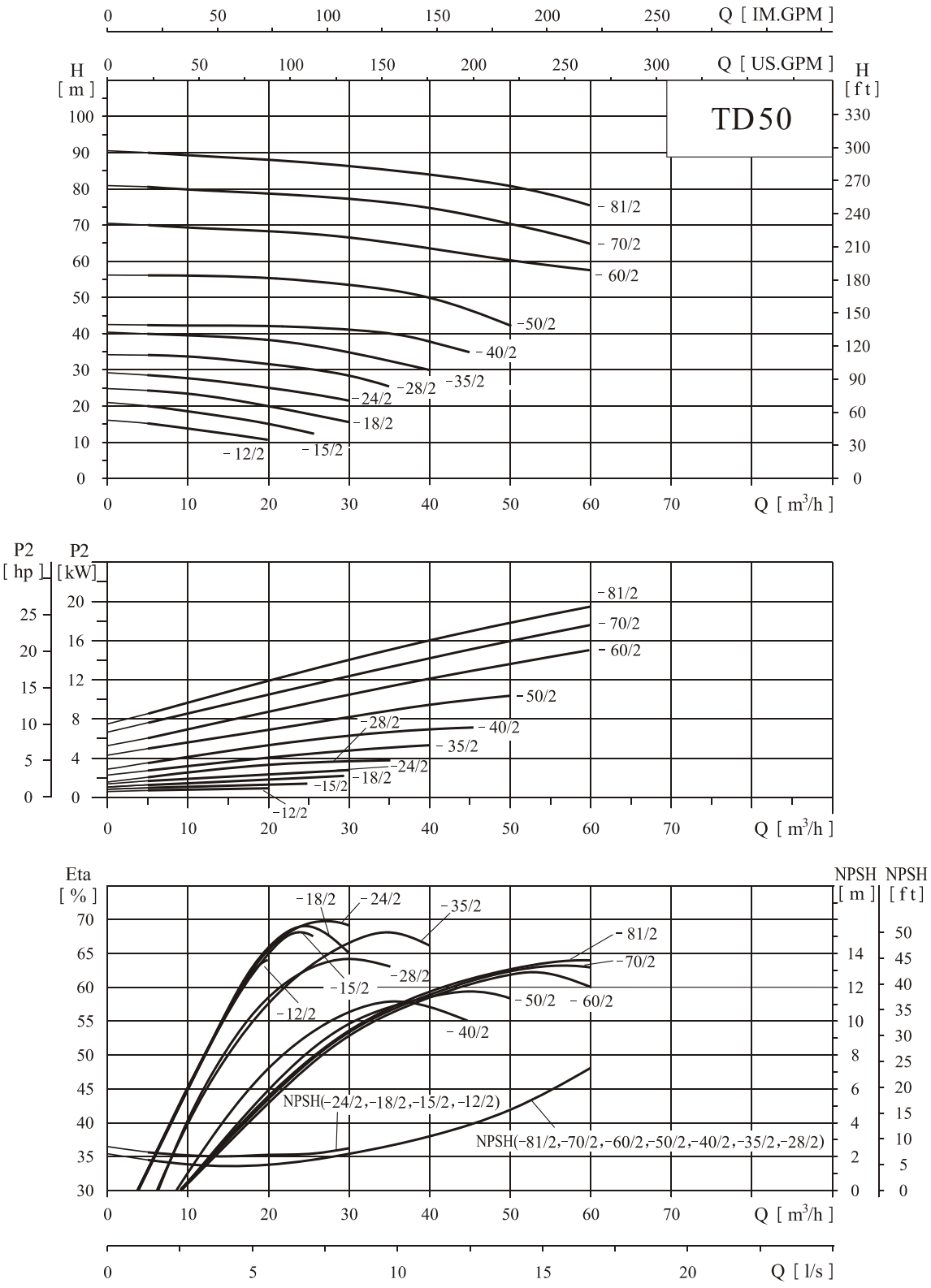
TD50
Q [IM.GPM]
Q [US.GPM]
H [m]
H [ft]
Q [m³/h]
-81/2
-70/2
-60/2
-50/2
-40/2
-35/2
-28/2
-24/2
-18/2
-15/2
-12/2
P2 [hp]
P2 [kW]
Eta [%]
NPSH [m]
NPSH [ft]
NPSH(-24/2,-18/2,-15/2,-12/2)
NPSH(-81/2,-70/2,-60/2,-50/2,-40/2,-35/2,-28/2)
Q [l/s]

性能表

泵型号	配用电机（kW）	Q(m³/h)	5	10	15	16	20	25	30	35	40	45	50	60
TD50-12/2	1.1	H (m)	15	13	12.5	12	10							
TD50-15/2	1.5		20	18	16		15	13						
TD50-18/2	2.2		24	23	22		20	18	15					
TD50-24/2	3		28	27	26		25	24	22					
TD50-28/2	4		35	33	32		31	30	28	24				
TD50-35/2	5.5		40	39	38		37	36	35	32	30			
TD50-40/2	7.5		43		42			41		40	37	35		
TD50-50/2	11		56	55			54		52		50		41	
TD50-60/2	15		70	69			68		66		64		60	58
TD50-70/2	18.5		81	80			79		77		75		70	65
TD50-81/2	22		90	89			88		86		83		81	75

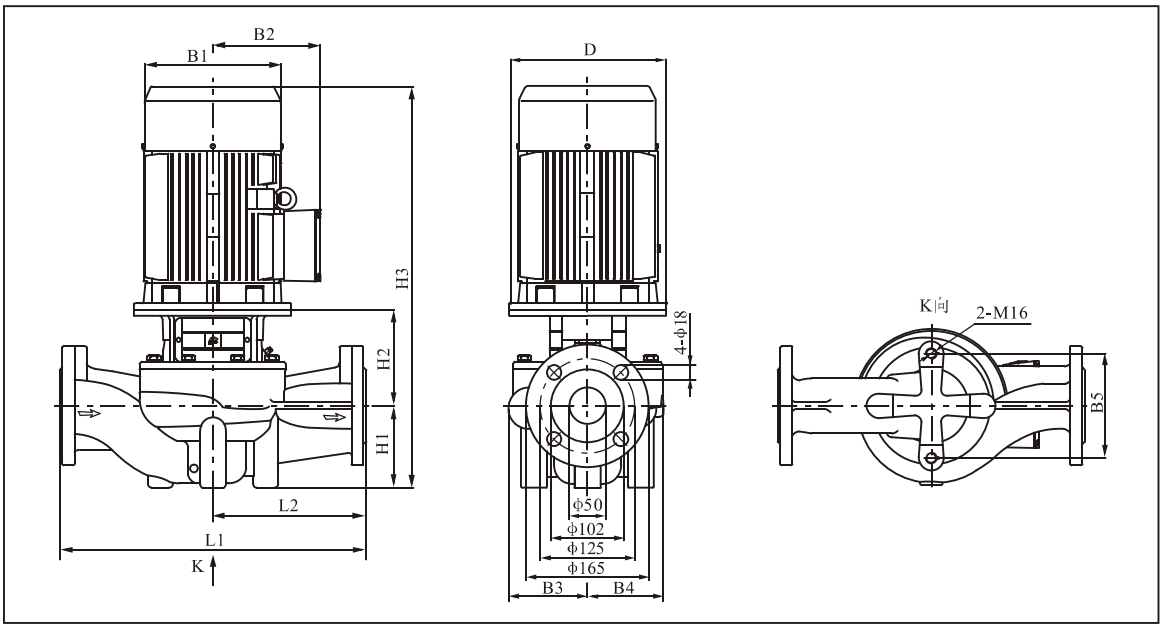

尺寸、重量和运输体积

泵型号	尺寸［mm］											重量［kg］
	D	B1	B2	B3	B4	B5	H1	H2	H3	L1	L2	
TD50-12/2	120	170	142	117	115	144	115	153	513	340	170	56
TD50-15/2	140	190	155	117	115	144	115	153	558	340	170	62
TD50-18/2	140	190	155	117	115	144	115	153	558	340	170	65
TD50-24/2	160	197	165	117	115	144	115	172	602	340	170	74
TD50-28/2	160	230	188	129	115	144	115	175	625	340	170	79
TD50-35/2	200	260	208	129	115	144	115	197	742	340	170	103
TD50-40/2	200	260	208	171	158	144	115	187	732	440	220	118
TD50-50/2	350	330	255	171	158	144	115	250	855	440	220	181
TD50-60/2	350	330	255	171	158	144	115	250	855	440	220	191
TD50-70/2	350	330	255	171	158	144	115	250	915	440	220	209
TD50-81/2	350	360	285	171	158	144	115	250	955	440	220	245

单相电机，隔爆电机尺寸有所变动，详情请咨询本公司

TD65-**/2

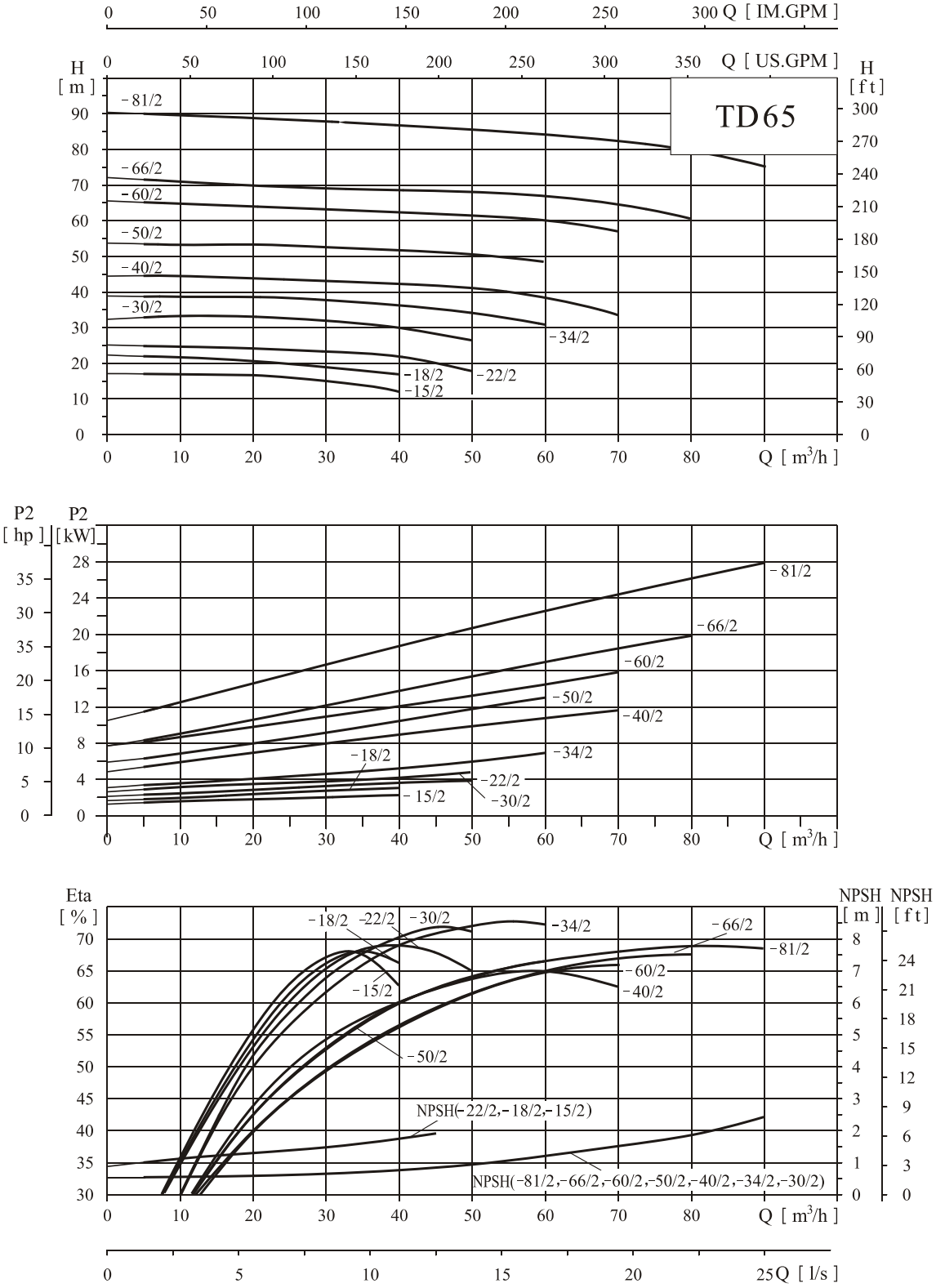
Q [IM.GPM]
Q [US.GPM]
H [m]
H [ft]
TD65
-81/2
-66/2
-60/2
-50/2
-40/2
-30/2
-34/2
-18/2
-22/2
-15/2
Q [m³/h]
P2 [hp]
P2 [kW]
Eta [%]
NPSH [m]
NPSH [ft]
NPSH(-22/2,-18/2,-15/2)
NPSH(-81/2,-66/2,-60/2,-50/2,-40/2,-34/2,-30/2)
Q [l/s]

性能表

泵型号	配用电机（kW）	Q(m³/h)	5	10	15	20	25	30	35	40	45	50	55	60	70	80	90
TD65-15/2	2.2	H (m)	18.5	18	17.5	17	16	15	13	12							
TD65-18/2	3		22	21.5	21	20.5	20	19	18	16							
TD65-22/2	4		25.5	25	24.5	24	23.5	23	22.5	22	19	17					
TD65-30/2	5.5		33	32.5		32		31		30		26					
TD65-34/2	7.5		39	38.5		38		37		36		34		31			
TD65-40/2	11		44	43.5		43		42		41.5		40.5	40	38	33		
TD65-50/2	15		54	53.5		53		52		51		50		48			
TD65-60/2	18.5		65	64.5		64		63		62		61		60	57		
TD65-66/2	22		71	70.5		70		69.5		68		67		66	65	59	
TD65-81/2	30		90	89		88		86		85		83		82	81	80	75

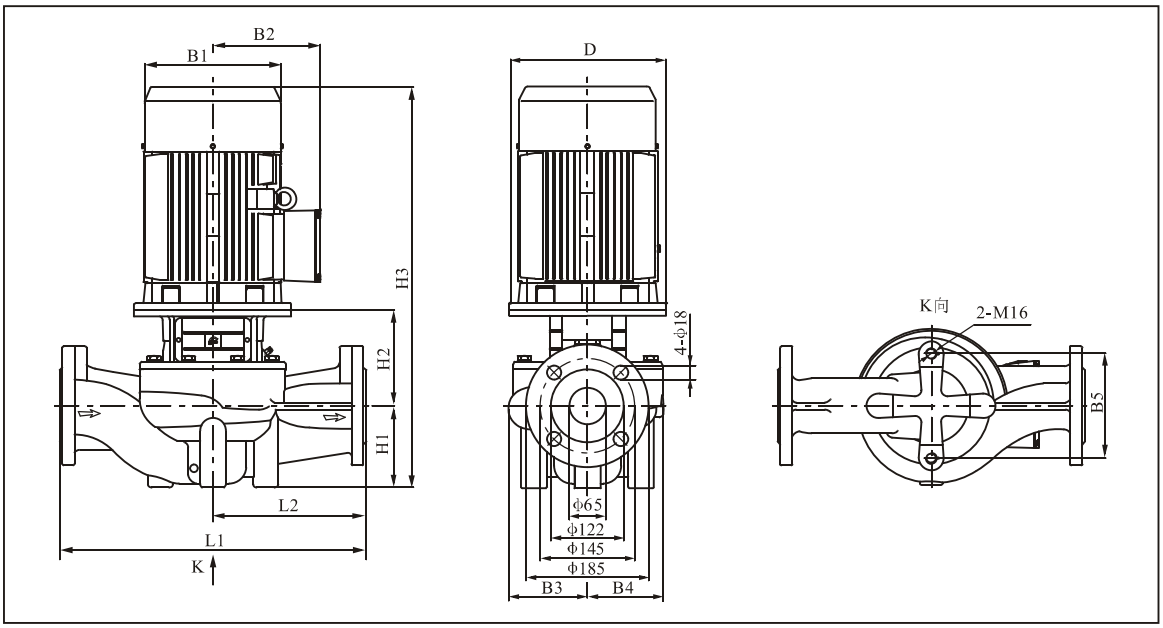

尺寸、重量和运输体积

泵型号	尺寸［mm］											重量［kg］
	D	B1	B2	B3	B4	B5	H1	H2	H3	L1	L2	
TD65-15/2	140	190	155	142	124	144	105	172	567	360	180	65
TD65-18/2	160	197	165	142	124	144	105	191	611	360	180	74
TD65-22/2	160	230	188	142	124	144	105	191	631	360	180	81
TD65-30/2	200	260	208	142	124	144	105	213	748	360	180	105
TD65-34/2	200	260	208	142	124	144	105	213	748	360	180	108
TD65-40/2	350	330	255	179	167	144	125	262	877	475	238	183
TD65-50/2	350	330	255	179	167	144	125	262	877	475	238	193
TD65-60/2	350	330	255	179	167	144	125	262	937	475	238	210
TD65-66/2	350	330	255	179	167	144	125	262	977	475	238	248
TD65-81/2	400	400	310	179	167	144	125	262	1047	475	238	309

单相电机，隔爆电机尺寸有所变动，详情请咨询本公司

TD80-**/2

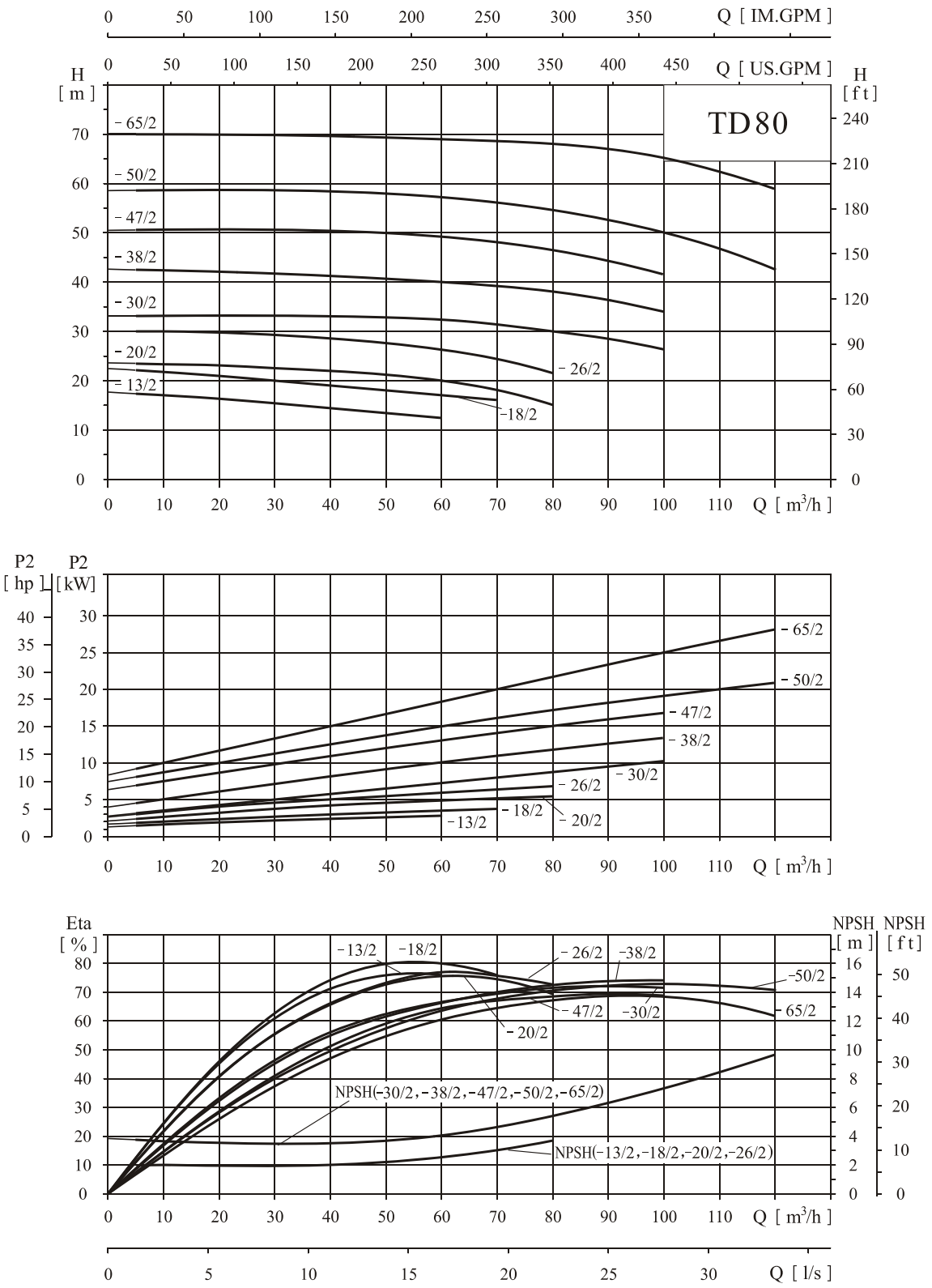
Q [IM.GPM]
Q [US.GPM]
H [m]
H [ft]
TD80
-65/2
-50/2
-47/2
-38/2
-30/2
-20/2
-13/2
-26/2
-18/2
Q [m³/h]
P2 [hp]
P2 [kW]
Eta [%]
NPSH [m]
NPSH [ft]
-13/2
-18/2
-26/2
-38/2
-50/2
-47/2
-30/2
-65/2
-20/2
NPSH(-30/2,-38/2,-47/2,-50/2,-65/2)
NPSH(-13/2,-18/2,-20/2,-26/2)
Q [l/s]

性能表

泵型号	配用电机（kW）	Q(m³/h)	5	10	20	30	40	50	60	70	80	90	100	110	120
TD80-13/2	3	H (m)	17.5	17	16	15	14	13	12						
TD80-18/2	4		22.5	21.5	21	20	19	18	17	16					
TD80-20/2	5.5		23.6	23.5	23.5	22.5	22	21.6	20	18	15				
TD80-26/2	7.5		30	30	29.8	29.5	29	27.8	26	24	21.7				
TD80-30/2	11		33.5	33.4	33.3	33.2	33.1	32.7	32	31.2	30	29	28		
TD80-38/2	15		42.5	42.2	42	41.8	41.5	41	40	39	38	36	34		
TD80-47/2	18.5		50.5		50.3		50.2		49.5		47		41.3		
TD80-50/2	22		58.5		58.2		57.5		56.4		54		50	46.6	43.1
TD80-65/2	30		70		69.8		69.5		69		67.2		65	61.4	58.8

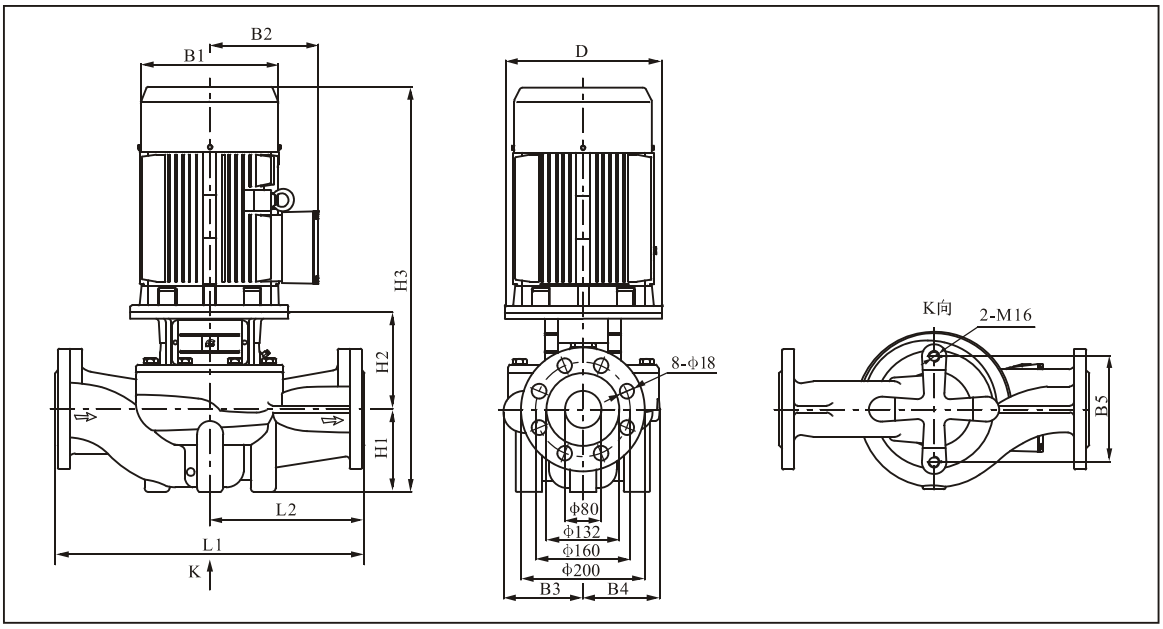

尺寸、重量和运输体积

泵型号	尺寸［mm］											重量［kg］
	D	B1	B2	B3	B4	B5	H1	H2	H3	L1	L2	
TD80-13/2	160	197	165	142	124	160	97	219	631	450	225	84
TD80-18/2	160	230	188	142	124	160	97	219	651	450	225	91
TD80-20/2	200	260	208	142	124	160	97	241	768	450	225	114
TD80-26/2	200	260	208	142	124	160	97	241	768	450	225	117
TD80-30/2	350	330	255	182	163	144	115	279	884	500	250	194
TD80-38/2	350	330	255	182	163	144	115	279	884	500	250	204
TD80-47/2	350	330	255	182	163	144	115	279	944	500	250	222
TD80-50/2	350	330	255	182	163	144	115	279	984	500	250	258
TD80-65/2	400	400	310	182	163	144	115	279	1054	500	250	319

隔爆电机尺寸有所变动，详情请咨询本公司

TD100-**/2

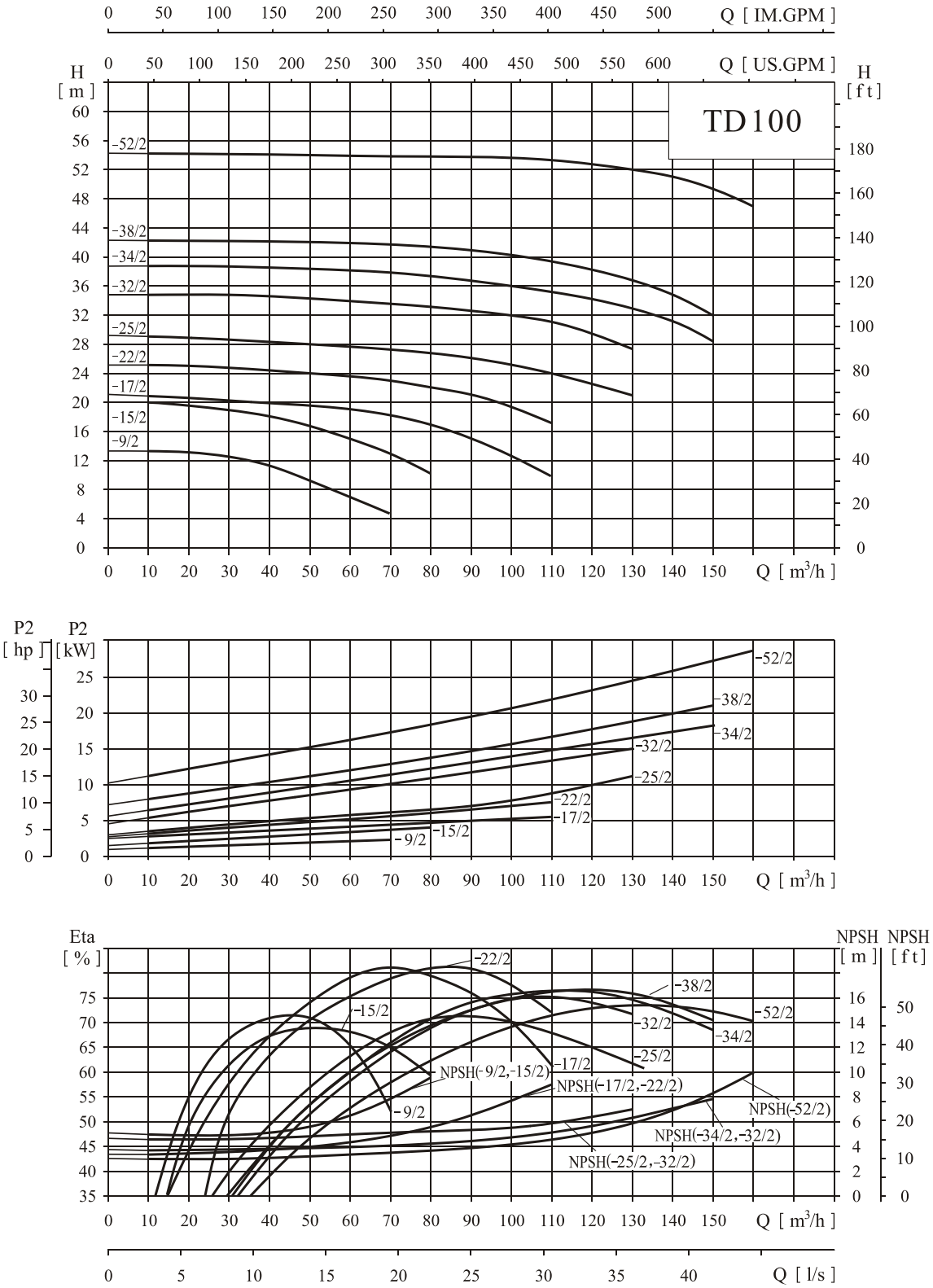
TD100
Q [IM.GPM]
Q [US.GPM]
H [m]
H [ft]
Q [m³/h]
-52/2
-38/2
-34/2
-32/2
-25/2
-22/2
-17/2
-15/2
-9/2
P2 [hp]
P2 [kW]
Eta [%]
NPSH [m]
NPSH [ft]
NPSH(-9/2,-15/2)
NPSH(-17/2,-22/2)
NPSH(-52/2)
NPSH(-34/2,-32/2)
NPSH(-25/2,-32/2)
Q [l/s]

性能表

泵型号	配用电机（kW）	Q(m³/h)	10	20	30	40	50	60	70	80	90	100	110	120	130	140	150	160
TD100-9/2	2.2	H (m)	13	13	12.5	11.5	9	6.5	4.5									
TD100-15/2	4		20	19.5	18.5	18	17	15	13	10.5								
TD100-17/2	5.5		21	21	20.5	19.5	19	18.5	18	17	15	12.5	10					
TD100-22/2	7.5		25	25	24.5	24.5	24	23.5	23	22	21	19.5	17					
TD100-25/2	11		29	29	28.5	28.5	28	27.5	27	26.5	26	25	24	22.5	20.5			
TD100-32/2	15		35	35	35	34.5	34.5	34	33.5	33	32.5	32	31	30	27.5			
TD100-34/2	18.5		39	39	39	38.5	38.5	38	38	37.5	37	36	35	34	33	31	29	
TD100-38/2	22		42.5	42.5	42.5	42	42	42	41.5	41.5	41	40.5	39.5	38	36.5	35	32.5	
TD100-52/2	30		54.5	54.5	54.5	54.5	54	54	54	53.5	53.5	53	53	52.5	52	51	49.5	47

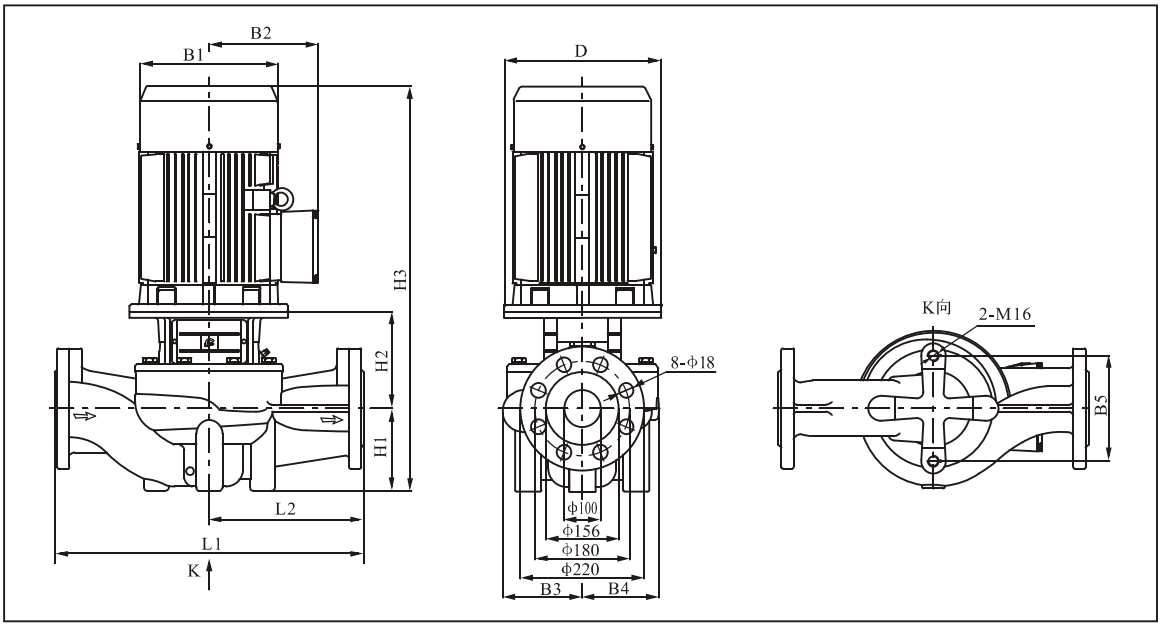

尺寸、重量和运输体积

泵型号	尺寸［mm］											重量［kg］
	D	B1	B2	B3	B4	B5	H1	H2	H3	L1	L2	
TD100-9/2	140	175	155	134	101	160	105	178	573	450	225	65
TD100-15/2	160	215	190	134	101	160	105	190	630	450	225	83
TD100-17/2	200	260	205	150	117	144	140	215	785	500	250	119
TD100-22/2	200	260	205	150	117	144	140	215	785	500	250	122
TD100-25/2	350	350	245	181	152	230	140	270	900	550	275	197
TD100-32/2	350	350	265	181	152	230	140	270	900	550	275	207
TD100-34/2	350	350	265	181	152	230	140	270	960	550	275	224
TD100-38/2	350	350	280	181	152	230	140	270	1000	550	275	260
TD100-52/2	400	400	305	181	152	230	140	270	1070	550	275	318

单相电机，隔爆电机尺寸有所变动，详情请咨询本公司

TD125-**/4

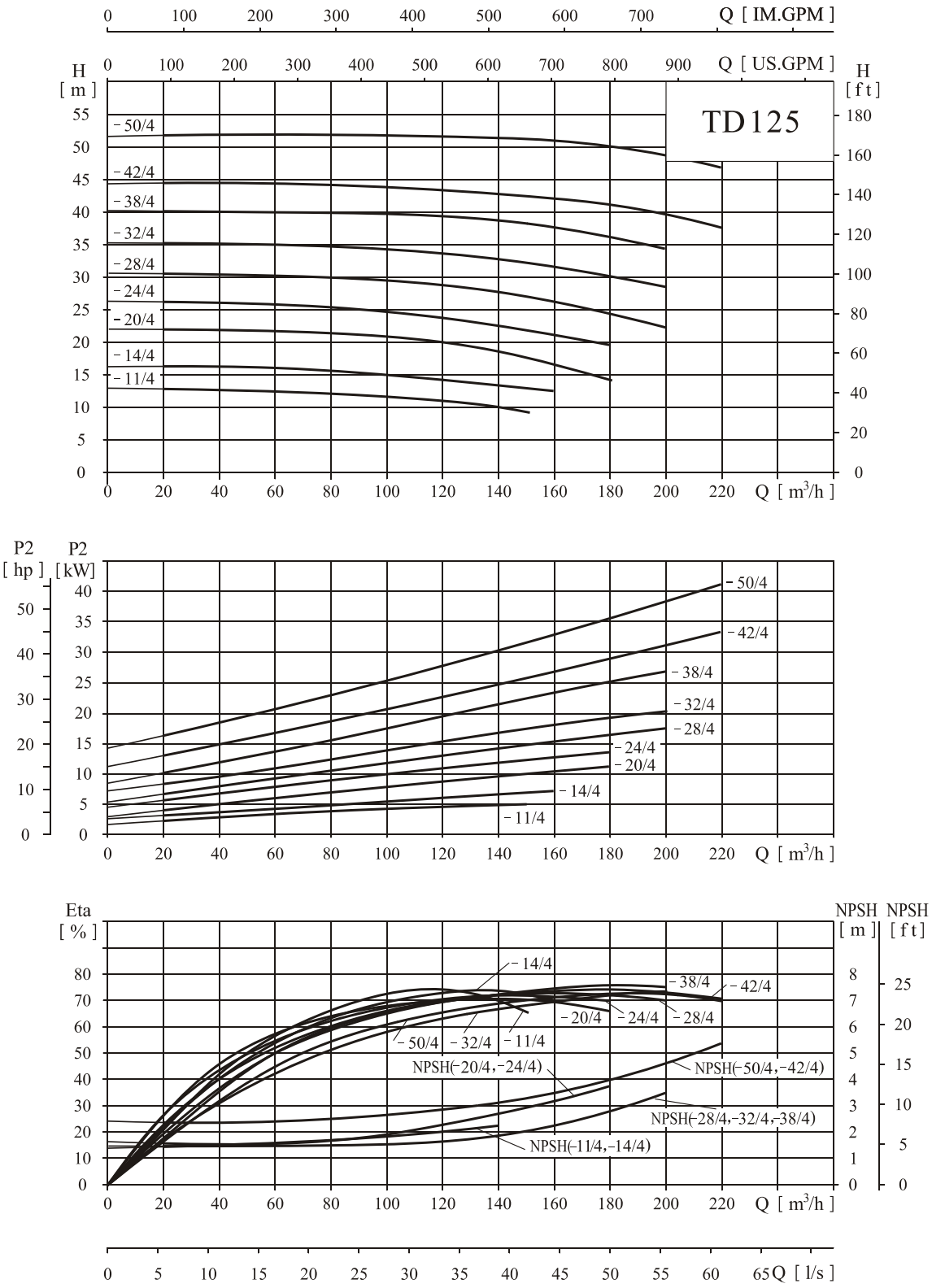
Q [IM.GPM]
Q [US.GPM]
H [m]
H [ft]
TD125
-50/4
-42/4
-38/4
-32/4
-28/4
-24/4
-20/4
-14/4
-11/4
Q [m³/h]
P2 [hp]
P2 [kW]
Eta [%]
NPSH [m]
NPSH [ft]
NPSH(-20/4,-24/4)
NPSH(-50/4,-42/4)
NPSH(-28/4,-32/4,-38/4)
NPSH(-11/4,-14/4)
Q [l/s]

性能表

泵型号	配用电机（kW）	Q(m³/h)	20	40	60	80	100	120	140	150	160	180	200	220
TD125-11/4	5.5	H (m)	12.9	12.7	12.6	12.2	11.6	11	10	9				
TD125-14/4	7.5		16.2	16.1	16	15.9	15.3	14	13.8		12.5			
TD125-20/4	11		21.8	21.4	21.2	21	20.6	20	18		16.4	14.5		
TD125-24/4	15		26.2	25.9	25.7	25.5	24.8	24	22.9		21.2	19.8		
TD125-28/4	18.5		30.4	30.2	30.1	29.9	29.4	28.6	28		26.6	24.5	22.5	
TD125-32/4	22		35.2	34.9	34.8	34.5	34.2	33.5	32.7	32	31.3	30.1	27.8	
TD125-38/4	30		40.2	40.1	40	39.9	39.8	39.5	38.6	38	37.8	36.2	33.8	
TD125-42/4	37		43.6	43.8	43.8	43.6	43.4	43.1	42.8		42.4	42	41.2	39.8
TD125-50/4	45		52.5	52.6	52.7	52.8	52.5	52.1	51.5		50.8	50	49.1	47.7

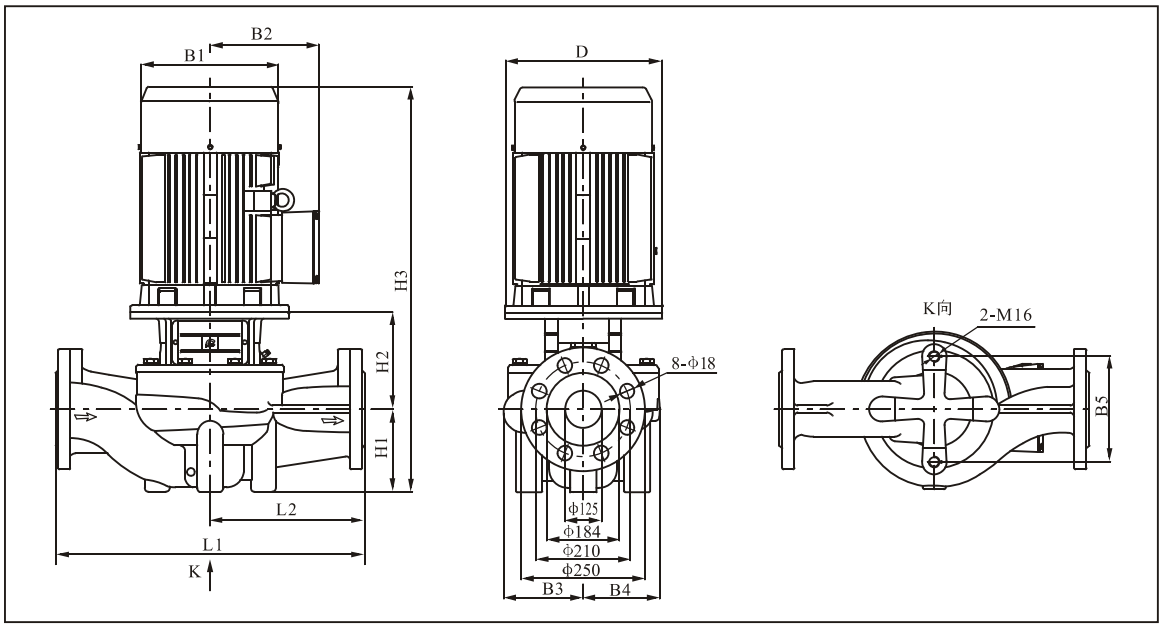

尺寸、重量和运输体积

泵型号	尺寸［mm］											重量［kg］
	D	B1	B2	B3	B4	B5	H1	H2	H3	L1	L2	
TD125-11/4	200	260	208	216	176	230	215	228	873	620	310	166
TD125-14/4	200	260	208	216	176	230	215	228	873	620	310	169
TD125-20/4	350	330	255	236	208	230	215	298	1003	800	400	292
TD125-24/4	350	330	255	236	208	230	215	298	1003	800	400	302
TD125-28/4	350	330	255	236	208	230	215	298	1063	800	400	321
TD125-32/4	350	330	255	236	208	230	215	298	1103	800	400	356
TD125-38/4	400	400	310	272	248	230	215	298	1173	800	400	444
TD125-42/4	450	450	325	272	248	230	215	314	1189	800	400	499
TD125-50/4	450	450	325	272	248	230	215	314	1214	800	400	536

隔爆电机尺寸有所变动，详情请咨询本公司

TD150-**/4

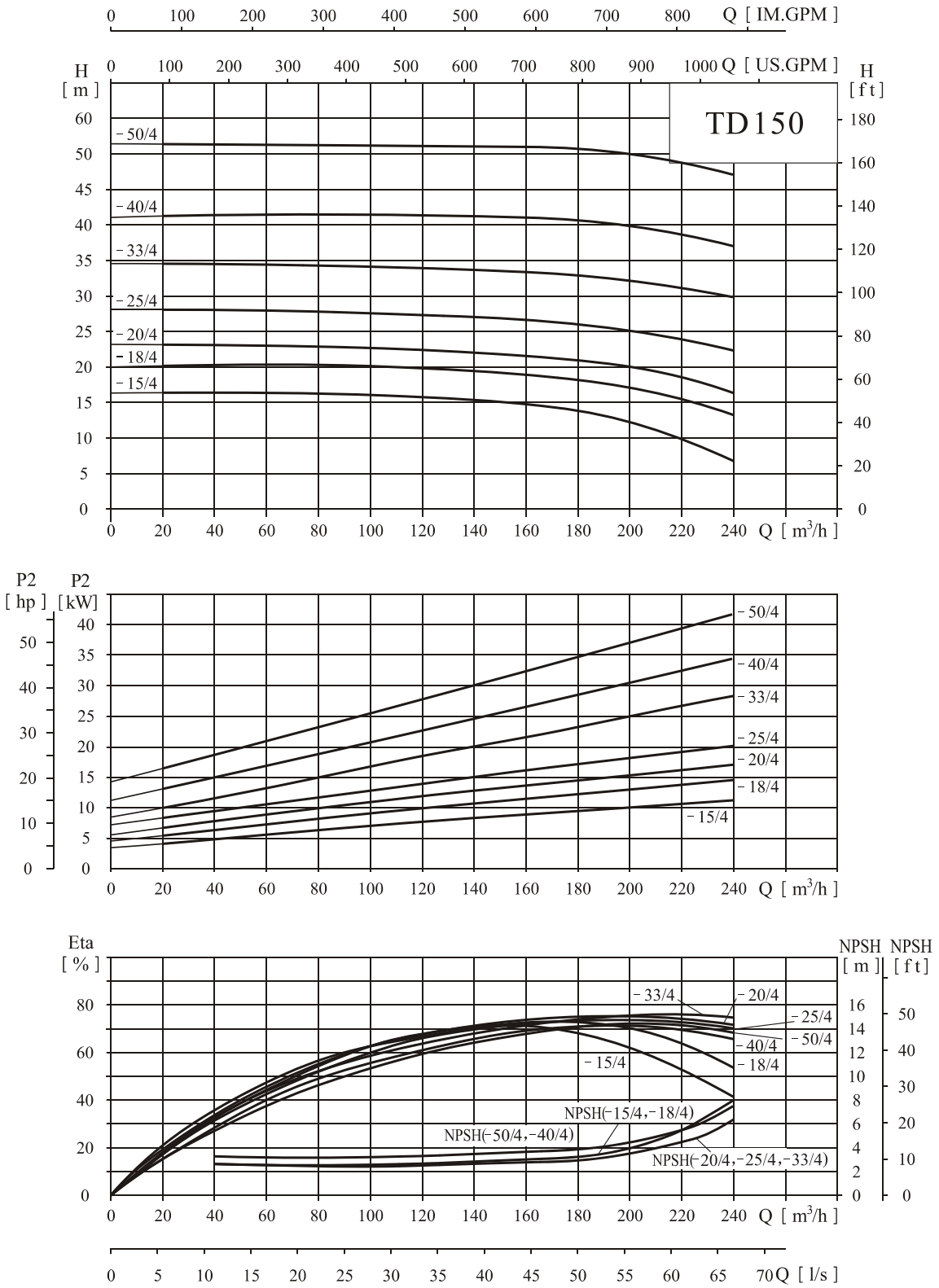
TD150
Q [IM.GPM]
Q [US.GPM]
H [m]
H [ft]
Q [m³/h]
-50/4
-40/4
-33/4
-25/4
-20/4
-18/4
-15/4
P2 [hp]
P2 [kW]
Eta [%]
NPSH [m]
NPSH [ft]
NPSH(-15/4,-18/4)
NPSH(-50/4,-40/4)
NPSH(-20/4,-25/4,-33/4)
Q [l/s]

性能表

泵型号	配用电机（kW）	Q(m³/h)	20	40	60	80	100	120	140	160	180	200	220	240
TD150-15/4	11	H (m)	16.7	16.8	17	17.1	16.8	16.3	15.7	15	14.1	12.5	10.5	7
TD150-18/4	15		20	20.1	20.4	20.5	20.2	19.8	19.3	18.7	18	17.1	16	14.2
TD150-20/4	18.5		23.7	23.9	24	23.8	23.4	22.9	22.3	21.6	20.8	20	18.9	16.8
TD150-25/4	22		27.6	27.9	28.2	28.3	28.1	27.7	27.1	26.3	26.2	25	23.9	22.6
TD150-33/4	30		34.5	34.6	34.7	34.8	34.7	34.6	34.4	34.1	33.7	33	32.1	30.8
TD150-40/4	37		42.3	42.5	42.6	42.7	42.6	42.4	42	41.5	40.8	40	39.2	37.1
TD150-50/4	45		52.2	52.4	52.5	52.5	52.4	52.2	51.7	51.1	50.7	50	49.1	47.2

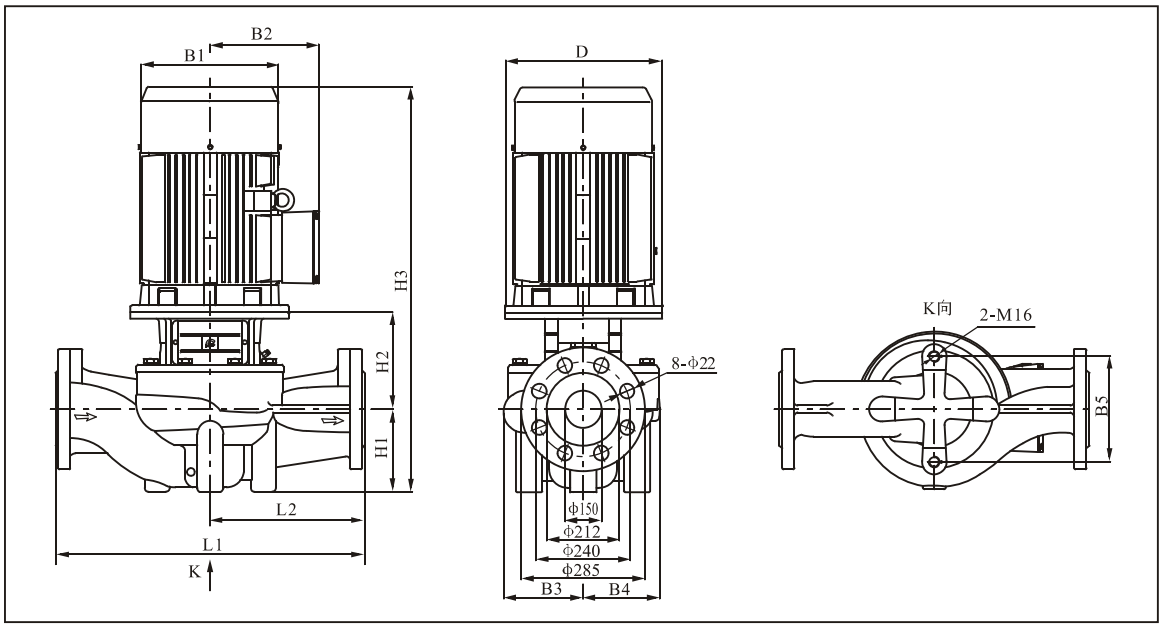

尺寸、重量和运输体积

泵型号	尺寸［mm］											重量［kg］
	D	B1	B2	B3	B4	B5	H1	H2	H3	L1	L2	
TD150-15/4	350	315	250	238	208	230	215	269	974	800	400	282
TD150-18/4	350	315	250	238	208	230	215	269	1014	800	400	303
TD150-20/4	350	360	275	238	208	230	215	269	1064	800	400	339
TD150-25/4	350	360	275	238	208	230	215	269	1104	800	400	354
TD150-33/4	400	400	305	238	208	230	215	269	1134	800	400	406
TD150-40/4	450	450	325	267	248	230	230	288	1188	900	450	511
TD150-50/4	450	450	325	267	248	230	230	288	1213	900	450	548

隔爆电机尺寸有所变动，详情请咨询本公司

TD200-**/4

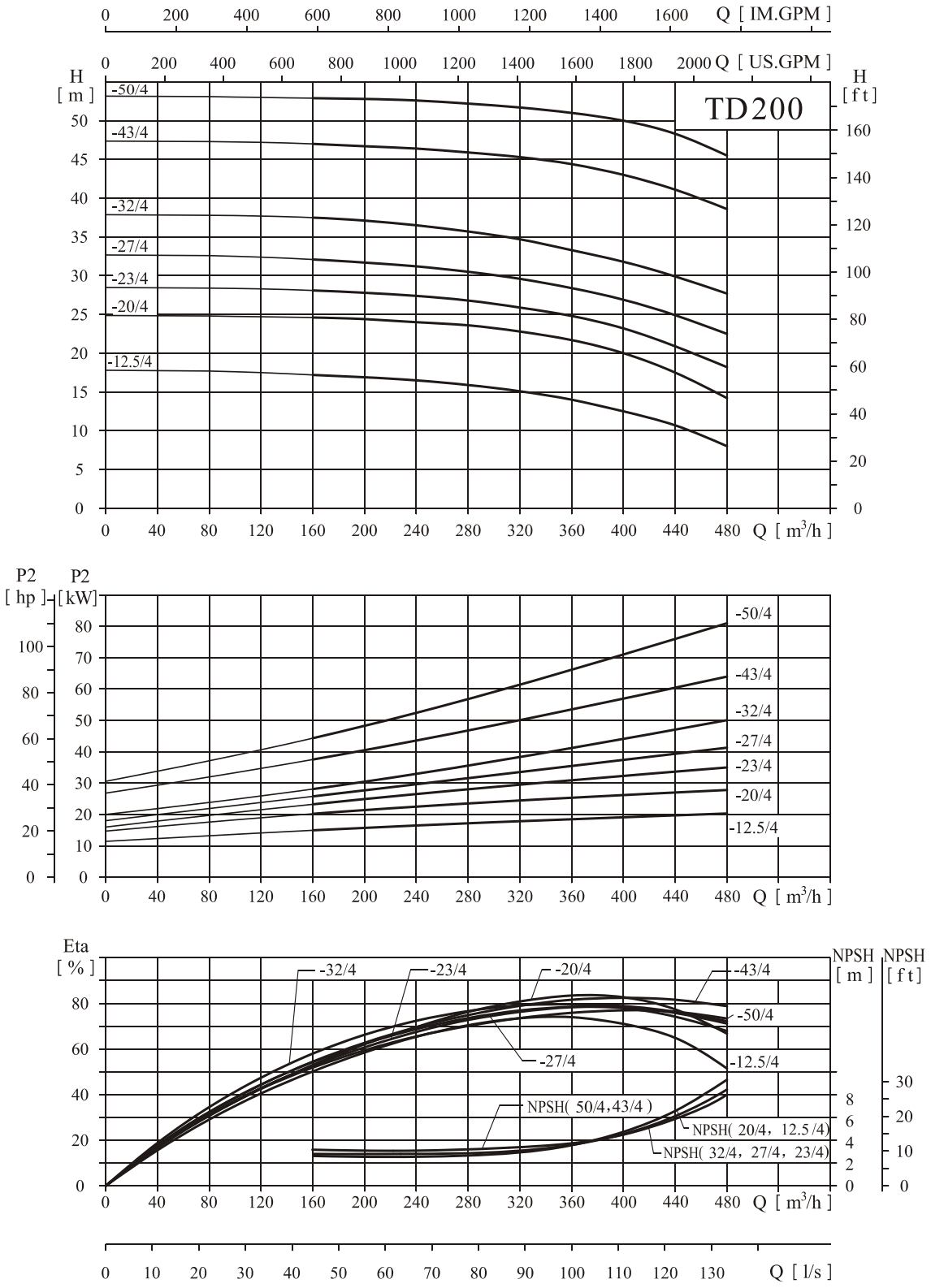
Q [IM.GPM]
Q [US.GPM]
H [m]
H [ft]
TD200
-50/4
-43/4
-32/4
-27/4
-23/4
-20/4
-12.5/4
Q [m³/h]
P2 [hp]
P2 [kW]
Eta [%]
NPSH [m]
NPSH [ft]
NPSH(50/4,43/4)
NPSH(20/4, 12.5 /4)
NPSH(32/4, 27/4, 23/4)
Q [l/s]

性能表

泵型号	配用电机（kW）	Q(m³/h)	160	200	240	280	320	360	400	440	480
TD200-12.5/4	22	H (m)	17.2	16.9	16.5	15.9	15.1	14	12.5	10.7	8
TD200-20/4	30		24.6	24.4	24	23.6	22.8	21.7	20	17.5	14.2
TD200-23/4	37		28.1	27.8	27.4	26.8	25.9	24.8	23	20.9	18.2
TD200-27/4	45		32.1	31.7	31.2	30.5	29.6	28.4	27	24.9	22.5
TD200-32/4	55		37.5	37.1	36.5	35.7	34.7	33.3	32	29.9	27.7
TD200-43/4	75		47	46.7	46.4	45.9	45.3	44.4	43	41.1	38.6
TD200-50/4	90		52.9	52.8	52.6	52.2	51.7	51	50	48.3	45.5

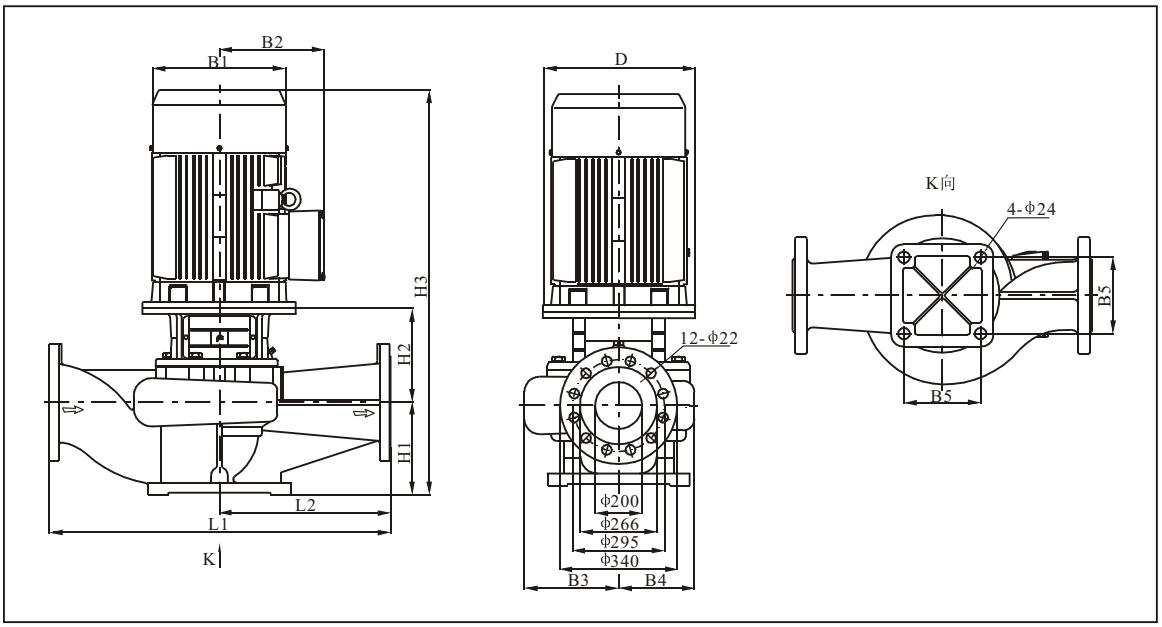

尺寸、重量和运输体积

泵型号	尺寸［mm］											重量［kg］
	D	B1	B2	B3	B4	B5	H1	H2	H3	L1	L2	
TD200-12.5/4	350	360	280	278	219	360	270	415	1285	1000	500	432
TD200-20/4	400	400	305	278	219	360	270	415	1335	1000	500	492
TD200-23/4	450	450	335	303	252	360	270	445	1395	1100	550	602
TD200-27/4	450	450	335	303	252	360	270	445	1420	1100	550	638
TD200-32/4	550	490	365	303	252	360	270	445	1505	1100	550	710
TD200-43/4	550	550	400	315	269	360	270	457	1587	1100	550	883
TD200-50/4	550	550	400	315	269	360	270	457	1637	1100	550	975

隔爆电机尺寸有所变动，详情请咨询本公司

TD250-**/4

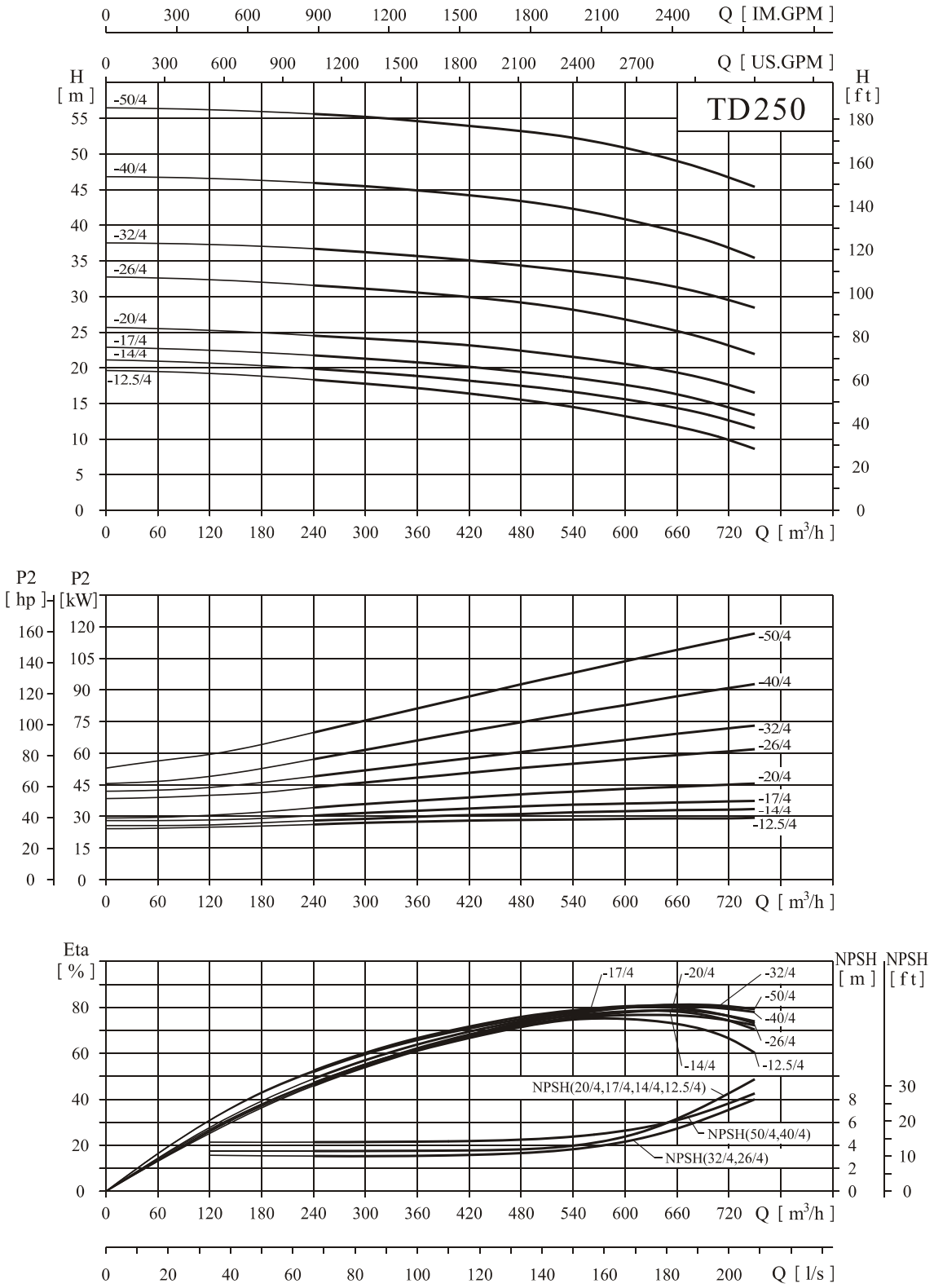
Q [IM.GPM]
Q [US.GPM]
H [m]
H [ft]
TD250
-50/4
-40/4
-32/4
-26/4
-20/4
-17/4
-14/4
-12.5/4
Q [m³/h]
P2 [hp]
P2 [kW]
Eta [%]
NPSH [m]
NPSH [ft]
NPSH(20/4,17/4,14/4,12.5/4)
NPSH(50/4,40/4)
NPSH(32/4,26/4)
Q [l/s]

性能表

泵型号	配用电机（kW）	Q(m³/h)	240	300	360	420	480	540	600	630	660	720	750
TD250-12.5/4	30	H (m)	18.4	17.9	17.2	16.4	15.5	14.5	13.2	12.5	11.8	9.9	8.7
TD250-14/4	37		20	19.5	18.9	18.2	17.5	16.6	15.6	14	13.4	12.6	11.6
TD250-17/4	45		21.8	21.3	20.8	20.1	19.4	18.6	17.6	17	16.3	14.4	13.4
TD250-20/4	55		24.5	24.1	23.7	23.1	22.4	21.5	20.5	20	19.3	17.6	16.5
TD250-26/4	75		31.7	31.1	30.6	29.9	29.1	28.2	26.8	26	25.2	23.1	21.9
TD250-32/4	90		36.7	36.3	35.7	35.1	34.3	33.5	32.6	32	31.3	29.5	28.4
TD250-40/4	110		46	45.5	44.9	44.2	43.4	42.3	40.8	40	39.1	36.8	35.5
TD250-50/4	132		55.6	55.2	54.6	53.9	53.2	52.3	50.9	50	49	46.7	45.4

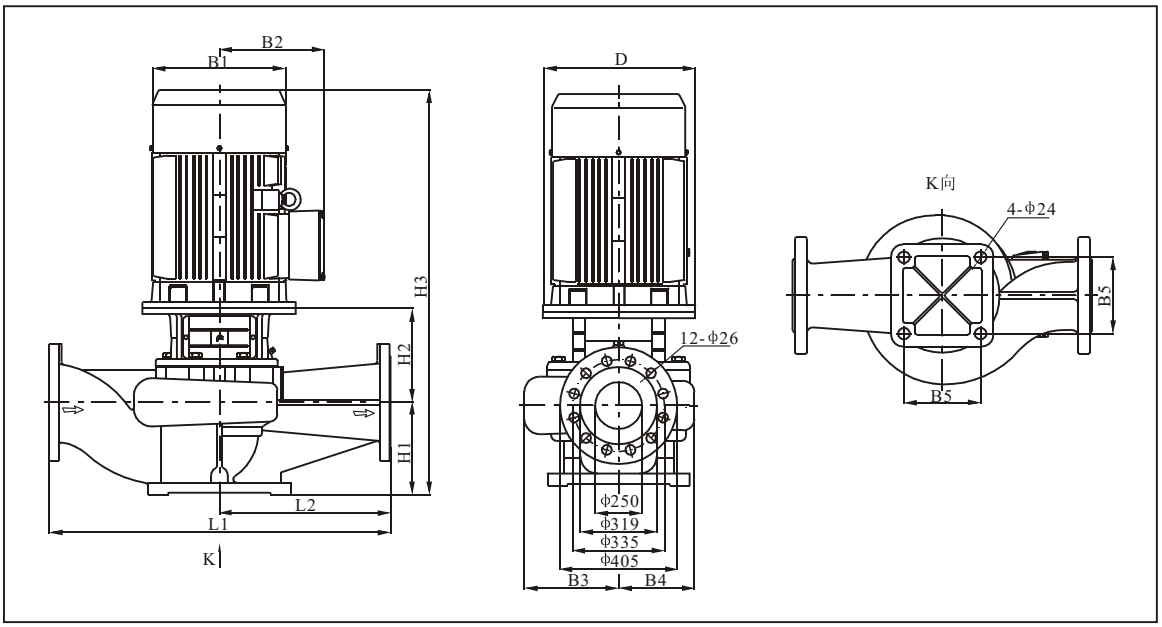

尺寸、重量和运输体积

泵型号	尺寸［mm］											重量［kg］
	D	B1	B2	B3	B4	B5	H1	H2	H3	L1	L2	
TD250-12.5/4	400	400	305	316	243	390	300	465	1415	1100	550	552
TD250-14/4	450	450	335	316	243	390	300	495	1475	1100	550	613
TD250-17/4	450	450	335	316	243	390	300	495	1500	1100	550	649
TD250-20/4	550	490	365	316	243	390	300	495	1585	1100	550	722
TD250-26/4	550	550	400	329	264	440	300	507	1667	1100	550	909
TD250-32/4	550	550	400	329	264	440	300	507	1717	1100	550	999
TD250-40/4	660	625	555	347	292	440	305	525	1860	1200	600	1389
TD250-50/4	660	625	555	347	292	440	305	525	1910	1200	600	1473

隔爆电机尺寸有所变动，详情请咨询本公司