CNP 南方泵业
CHINA NANFANG PUMP

ISO 9001

50Hz

恒压变频供水设备

Vartable Speed PID Controlled Booster Equipment

Product of NANFANG PUM

DRL Booster Pump Equipment (Vertical Pump)
DHF Booster Pump Equipment (Horizontal Pump)

南方泵业科技园区

ISO 9001

- 历年的重合同,守信用单位
- 1999年获浙江优质科技产品
- 2003年获资信AAA级企业
- 2003年获得浙江省技术创新优秀企业
- 2003年通过ISO9001质量体系认证
- 2004年通过浙江省卫生厅涉及饮用水卫生安全的国产产品卫生许可批件
- 2004年获得浙江省诚信示范企业
- 2004年被列入浙江省先进制造业基地

南方泵业---一个值得信赖的民族品牌!

Nanfang Pump Industry a national brand worthy of your trust!

CE认证证书

CE认证证书

ISO9001认证

ISO9001认证

主 要 产 品

CDL/CDLF轻型立式多级离心泵
NFL(W)系列单级单吸离心泵
NFDL(W)型多级离心泵
WQ系列无堵塞污水潜水泵
XBD型消防泵
CHL轻型卧式多级离防泵
DRL型人机界面恒压变频供水系统
SJ不锈钢多级深井潜水电泵
NFK系列电气控制柜
QY不锈钢自吸式气液混合泵
NFG全自动气压成套给水设备
TD管道循环泵
DQ气压式恒压给水设备
XQB系列消防给水设备
NFWG无负压成套给水设备
NFSX组合式不锈钢水箱

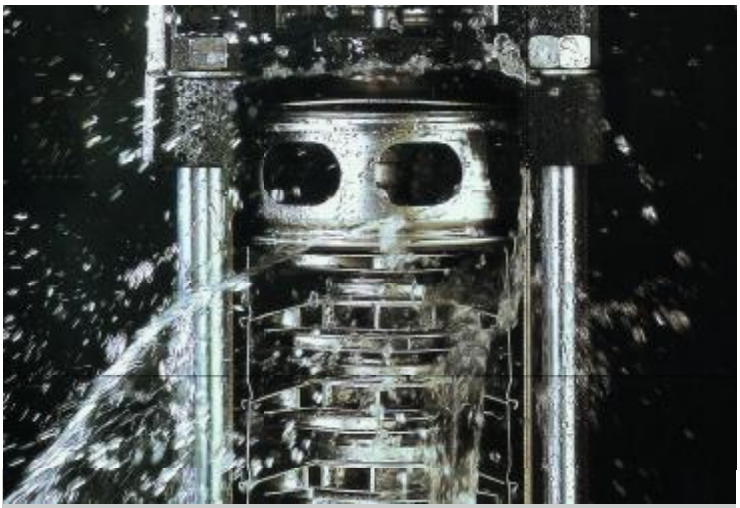

精益求精　　追求卓越

目　　录

2 · 恒压变频供水设备概述

4 · 隔膜式压力罐

5 · 恒压变频供水设备说明

6 · 恒压变频供水设备简介

· 性能参数表

8 – 2DR(L) Series
10 – 3DR(L) Series
12 – 4DR(L) Series
14 – 5DR(L) Series
16 – 2DHF Series

· 外形尺寸图

17 – 2DR(L) Series
18 – 3DR(L) Series
19 – 4DR(L) Series
20 – 5DR(L) Series

21 · 主要产品

概述

该恒压变频供水设备是由最新性能PID变频控制柜和2台以上水泵并联组成的尖端加压供水设备，能够自动调节以满足用户的恒压变量供水要求。供水管网压力保持恒定，整个供水系统始终保持高效节能的最佳状态。供水方式有变频供水和压力供水两种，变频供水是自动调节某台水泵的转速或多台水泵投入/退出运行，使供水管网压力保持恒定的理想供水方式，操作简单。

适用范围

居民生活用水：如高层建筑，居民小区、别墅等
公共场所： 如医院、学校、体育馆、高尔夫球场、机场
商用大厦： 如宾馆、写字楼、百货商场、大型桑拿浴等
灌　　溉： 如公园、游乐场、果园、农场等
制 造 业： 如生产制造、洗涤装置、食品工业、工厂

优点

解决低水压问题
-采用恒压变频供水设备使得整个建筑屋内的供水保持压力恒定。
避免使用屋顶水箱造成的水质污染
-取代传统的屋顶水箱供水方式，消除了水污染的源头。
减小建筑成本，增大空间面积
-取消传统的屋顶水箱，使建筑受力减小，结构简单，成本降低。
节约电能，缩小占地面积
-比一般供水设备节电30%以上，该设备占地面积小，安装简单，缩短施工工期。

控制方式特点

变频控制	气压控制
● 运行方式	● 运行方式
– 改变水泵转速来保持供水压力的稳定	– 由压力罐和压力开关开控制压力
● 特点	● 特点
– 比一般设备成本高	– 价格低廉
– 供水压力稳定	– 供水压力偏差大
– 节电，运行费用低	– 控制方式简单，维修方便
– 水泵及电机的寿命长	– 水泵及电机的寿命短
– 无水锤现象，运行稳定	

变频控制

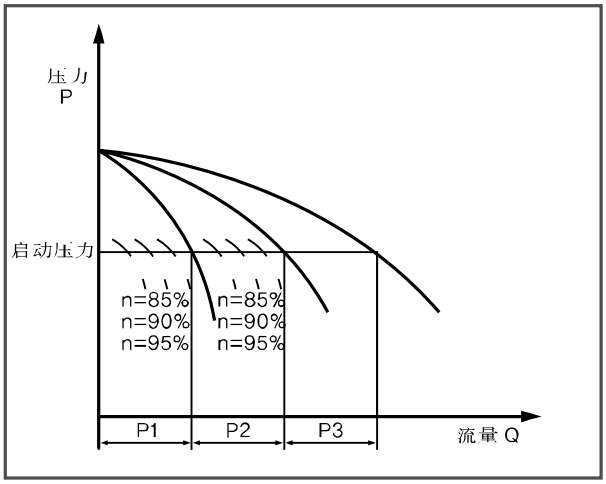

调节水泵的转速来保持管网压力恒定，在系统出水管路处检测到的压力小于水泵的启动压力值时，能够自动调节水泵转速使出口压力恒定。水泵达到工频转速运行但压力达不到设定压力时，系统按顺序启动P2、P3水泵；随着用水量的减少，出口压力上升，水泵的转速逐渐降低，如果水泵转速降至系统设置的最低转速，系统按P3、 P2、P1停止水泵运行。

压力控制

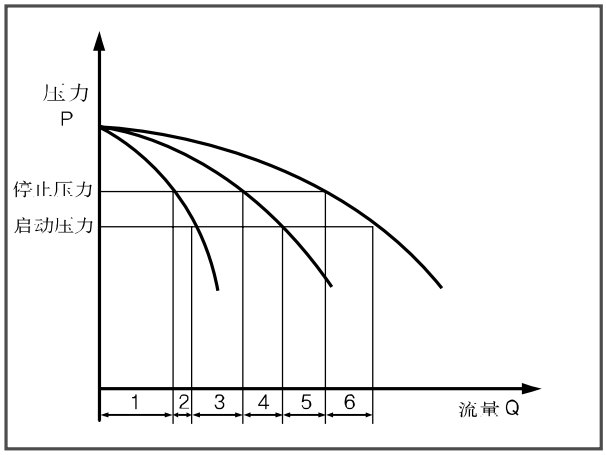

当管网压力大于启动压力设定值时由与出水管路连接的压力罐供水，如果管网压力等于启动压力设定值时启动水泵，水泵运行中管网压力达到停止压力时停止水泵运行，水泵启动后管网压力超过启动压力，未达到停止压力时水泵继续运行；水泵全速运行后管网压力未达到启动压力时水泵追加启动。

恒压变频供水设备概述

移动控制型恒压变频控制器（747D)为独家开发，世界首创

-世界首创：自行开发的控制移动型恒压变频供水设备，比以前的恒压变频供水设备节约电能3~7%。
-该产品特别适用于大功率、流量变化大、频繁起动的场所，系统运转效率高，节电效果明显。

1. 变频器控制移动方式

一台变频器起到多台变频器的效果并节约电力及软启动水泵
补助泵启动电流为额定电流的200～300%。

用水量增加	水泵 1	水泵 2	水泵 3
0%	变频运行		
33%	工频运行→	变频运行	
66%	工频运行→	工频运行→	变频运行

用水量减小	水泵 1	水泵 2	水泵 3
100%	工频运行←	工频运行←	
66%	工频运行←	变频运行	
33%	变频运行		

2. 变频器控制固定方式

变频器控制固定在一台泵上运行，补助泵启动时会发生启动电流过大及压力波动大。
补助泵启动电流为额定电流的500～600%。

用水量增加	水泵 1	水泵 2	水泵 3
0%	变频运行		
33%	变频运行	→工频运行	
66%	变频运行	→工频运行	→工频运行

用水量减小	水泵 1	水泵 2	水泵 3
100%	变频运行	←工频运行	←工频运行
66%	变频运行	←工频运行	
33%	变频运行		

变频器控制移动方式和交替运行方式的差异

交替运行是恒压变频供水的基本功能，所有水泵停止后再启动时最初启动的泵变频调速运行，该泵为主泵。每次启动或任意设定时间内交替启动主泵以防止某台泵启动频繁。

交替运行	水泵 1	水泵 2	水泵 3
最初启动时	(1) 变频运行	(2) 工频运行	(3) 工频运行
再启动时	(3) 工频运行	(1) 变频运行	(2) 工频运行
再启动时	(2) 工频运行	(3) 工频运行	(1) 变频运行

变频器控制系统运行性能测试曲线（50Hz）

利用智能型控制器，在流量极度变化下保持恒压,可以看出变频供水系统具有提供最合适的供水条件的优越性能。

性能测试：恒压变频供水系统　　型　　号：3DRL8-60　　日　　期：2004-01-10
容　　量：200LPM×68×3台　　压力罐容量：100L　　时　　间：09：56：04
控制方式：变频恒压控制　　起 动 方 式：直接　　测式时间：8分钟

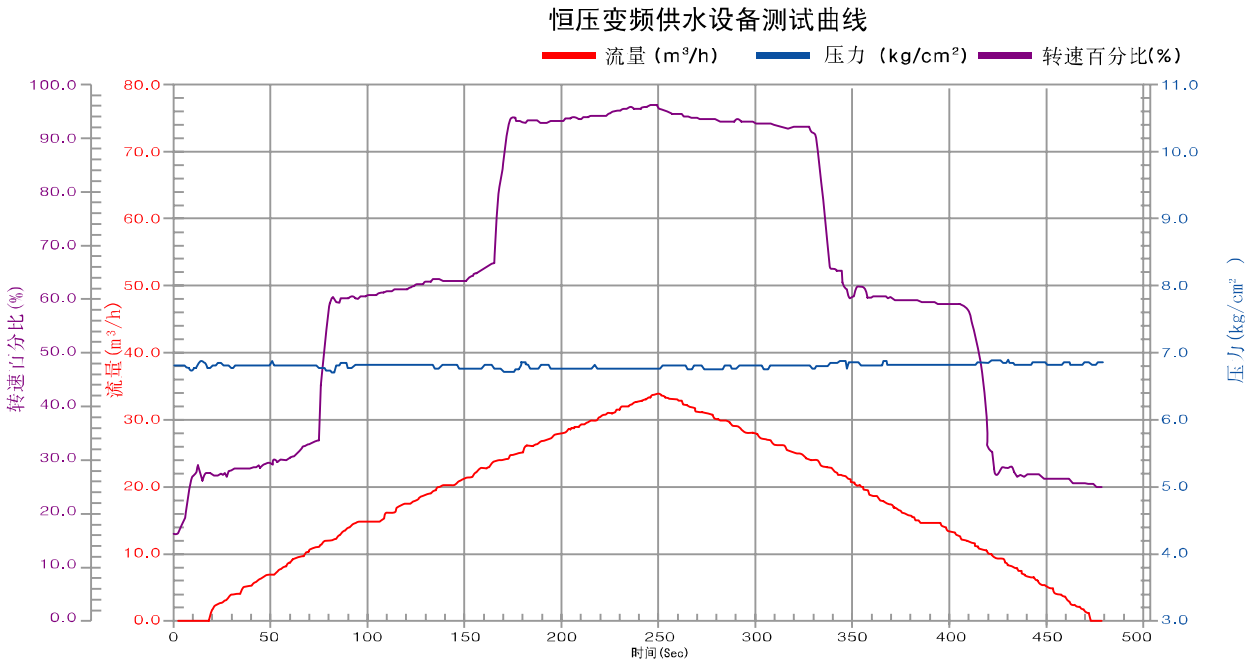

隔膜式压力罐

压力罐的选型

压力罐的容量是根据水泵流量、扬程及启动频率来选型

压力罐的压力等级根据系统压力选定。

1. 有效容量（V_{ESP}）计算

$V_{ESP} = 16.5xQ/n$

Q：水泵流量(LPM)
n：启动频率（ 次/h ）

电机功率(HP)	5HP以下	7.5~10	15~30	40~75
启动频率 (次/h)	30 以下	20 以下	12 以下	8 以下

2. 根据水泵启、停特性计算出有效容量系数（Z）

$$Z = \frac{Pi + 1.033}{Pf + 1.033}$$

Z(有效流量系数)=已知水泵启、停压力条件下，压力罐有效容量使用率的比值

Pi(水泵启动压力)=实际扬程+管路损失+系统必需压力

Pf(水泵停止压力)= 一般在(Pi+1.0~2.0kg/cm²)

3. 从 V_{ESP} 计算出压力罐容量V_T

$V_T = V_{ESP}/Z$

压力罐的工作原理

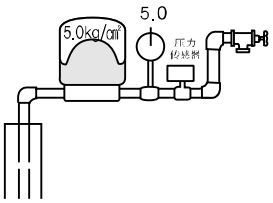

● 水泵刚运转时，先给压力罐补满水，随着压力增大达到设定压力后，水泵停止。

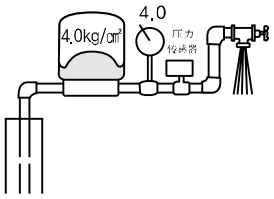

● 刚开始用水时由压力罐供水，压力罐内部压力逐渐减小，这时候泵变频供水。

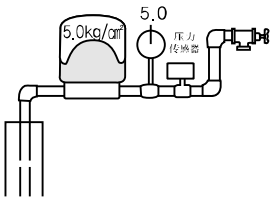

● 供水量小或停止用水时，水泵继续向压力罐补水，直至达到设定压力之后泵停止。

无压力罐时系统运行状况

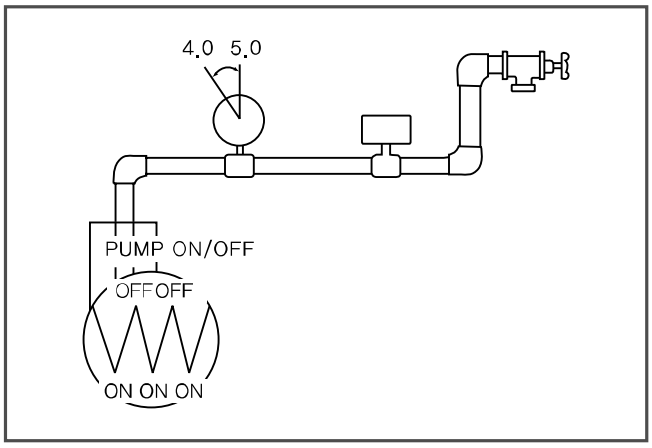

水是非压缩性的流体，少量的水流出或流进压力会急剧变化，加压供水无压力罐或压力罐容量小时，用水量的变化会使水泵频繁启动，造成压力控制器、继电器、接触器等故障率大大增加且造成泵和电机较大损伤损失，可靠性降低。

恒压变频供水设备说明

恒压变频供水设备

主要特点

高品质智能型电脑控制

专用自主开发，具有多样化功能，能够提供尖端水准的精密控制，已经达到世界领先水平。

节能型系统

按所需要的用水量，系统能调整水泵转速及台数，可节约电能30%以上。

保持恒定压力

用水量急剧变化下，出水压力能够保持稳定，为用户提供舒适的供水环境。

高级材质组成

水泵、主要管路及配件使用不锈钢，能够提供清洁的水质。

以客户为主设计产品

标准化设计能够保证及时交货。
采用中、英、韩文LCD菜单，用户使用方便。

型号含义

示例：带小流量泵的3台式泵组。

3　DRL 8－60　S

- S：带小流量泵（不加S表示不带小流量泵）
- DRL 8－60：水泵型号
- 3：水泵台数（单台式省略）

※注：压力罐的标准压力等级为10bar，10bar以上订货时须注明

使用环境

控制方式	变频控制
安装场所	室内
温度环境	+5℃~+40℃
输送液体	清水
液体温度	0~70℃
最高使用压力（吸入压力+水泵关死点扬程）	20kg/CM^2
最小吸入压力	0.2kg/CM^2
允许吸入压力	受到最高使用压力限制
水泵	立式／卧式多级离心泵
水泵组合台数	2~6 台
电源	三相×220/380V×50Hz
吸入、输出管	不锈钢钢管

恒压变频供水示意图

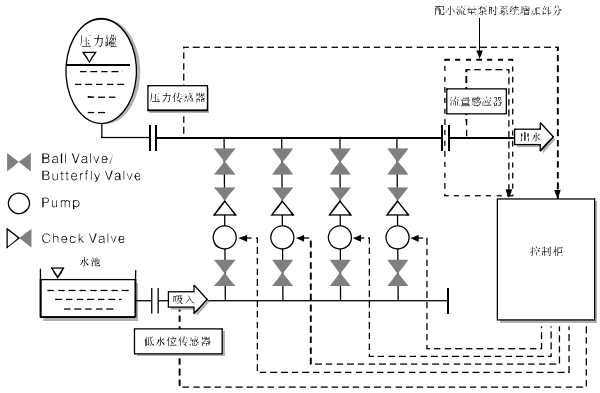

恒压变频供水设备简介

恒压变频供水设备部件图

LCD（中、英、韩文）
（256*128，6列20字）

PID Controller Board
PID 控制器

隔膜式压力罐

恒压变频供水控制柜
Booster Control Panel

系统采用不锈钢多级泵
All Stainless Steel Multistage Pump

压力表
(Dial Type)

压力传感器
2Wire, 4～20mA
0～25Bar

低水位传感器
（12V直流电源）

球阀
Ball Valve

止回阀
Pan Check Valve

Stainless Steel
不锈钢管

控制柜结构及功能简介

控制柜（恒压变频供水专用）

控制柜主要特点

用成熟的技术和丰富的经验，自主研制和开发
的尖端技术产品(控制器)，适用于变频器控制移动方式。
按用水量的变化，精密控制供水压力的恒定
具有中、英、韩文菜单，操作简单
具有远程控制接口

常规产品性能

选　项	型　　式
运转方式	自动、手动
LCD 显示	中文 LCD（256*128，6 列 20 字）
变频器	1HP~60HP（50HZ 或 60HZ）
压力传感器	2 线，4~20mA,0~25Bar
远程控制	RS-232C/RS-485,系统选项开放

※ 特殊要求可与本公司联系

主要控制功能

主　要　功　能	内　　容
变频器控制移动方式	在菜单内选择变频器控制移动方式或固定方式
LCD 液晶显示屏	利用宽屏 LCD 画面显示各种信息
中、英、韩文 LCD 显示	操作简单
操作界面选择	中、英、韩文菜单选择
最新 PID 控制	最新的高性能控制系统
水泵按顺序运行	水泵按顺序运行及停止
防止水泵空转	进水管缺水时水泵停止运转，系统报警。
能越过故障泵运行	水泵发生故障时，系统能自动启动下一个正常泵运行
防粘住功能	系统能自动定期试运转水泵，防止水泵长时间停止造成的粘住.
防止电机过电流现象	防止启动时电机电流超过设定值
防止电机过热	利用在电机上的温度开关自动停止水泵
防止异常高压	利用压力传感器能防止压力异常升高
定时运转	按要求设定运转时间，节约能源
自诊断运行	具有实时监控功能能诊断出各种故障
高压报警	超过设定的压力、设定时间时自动停止水泵并报警
低压报警	所有水泵工频运行时还达不到设定压力值时报警
显示偏差调整	LCD 显示运行压力与压力表指示压力值不一致时可调整
运行内容记录并存储	各种运行状况记录并保存
报警内容显示并存储	各种警报内容显示并保存
应急措施	变频控制发生故障时可切换到手动控制上
交替运行	运转一定时间后主泵自动替换运行，实现水泵均匀使用
并联组合运行	最多能并联 6 台水泵

变频控制

主要部件

序号	名称	数量	备 注
1	立式多级泵	2	STS304/STS316
2	控制柜	1	SS400/STS304
3	压力传感器	1	4~20mA
4	进、出水管	一套	STS304
5	阀门	4	球阀
6	止回阀	2	STS304
7	压力罐	1	SS400
8	底座	1	Q235-A

性能参数表

类 别	型 号	功 率	进、出水管	压 力 罐（L）		流 量	2	2.4	3.2	4.0	4.8	5.6	6.4	7.0
		KW	mm	压力控制	变频控制	m^3/h								
2DRL 2	2DRL2-30	0.37	50	100	50	扬程 (m) H	27	26	24	22	20	18	15	12
	2DRL2-50	0.55	50	100	50		45	43	40	37	33	30	24	20
	2DRL2-70	0.75	50	100	50		63	61	57	52	47	41	35	28
	2DRL2-110	1.1	50	100	50		98	95	89	82	73	64	54	44
	2DRL2-150	1.5	50	100	50		134	130	123	112	100	90	73	60
	2DRL2-180	2.2	50	100	50		161	157	148	136	121	108	91	76

类 别	型 号	功 率	进、出水管	压 力 罐（L）		流 量	3.0	4.0	6.0	8.0	10	12	14	16
		KW	mm	压力控制	变频控制	m^3/h								
2DRL4	2DRL4-30	0.55	50	100	50	扬程 (m) H	28	27	26	24	20	18	13	10
	2DRL4-40	0.75	50	100	50		38	36	34	32	27	24	19	13
	2DRL4-60	1.1	50	100	50		56	54	52	48	41	37	28	20
	2DRL4-80	1.5	50	100	50		74	72	70	64	55	50	38	27
	2DRL4-120	2.2	50	100	50		114	108	104	95	85	75	58	41
	2DRL4-160	3.0	50	100	50		152	144	140	129	115	101	78	55

类 别	型 号	功 率	进、出水管	压 力 罐（L）		流量	10	12	14	16	18	20	22	24
		KW	mm	压力控制	变频控制	m^3/h								
2DRL8	2DRL8-30	1.1	65	200	50	扬程 (m) H	30	29.5	28.5	27	25	24	21	19
	2DRL8-50	2.2	65	200	50		52	50	48	45	42	40	36	32
	2DRL8-60	2.2	65	200	50		62	60	57	54	51	48	43	39
	2DRL8-80	3.0	65	200	50		83	80	77	73	69	65	58	52
	2DRL8-100	4.0	65	200	50		104	100	97	92	87	81	73	65
	2DRL8-120	4.0	65	200	50		124	120	116	111	104	92	87	78
	2DRL8-140	5.5	65	200	50		145	141	136	130	122	113	102	92

类别	型号	功率	进、出水	压力罐（L）		流量	16	20	24	28	32	36	40	44
		KW	mm	压力控制	变频控制	m^3/h								
2DRL16	2DRL16-20	2.2	80	300	80	扬程 (m) H	27	26	25	24	22	21	19	16
	2DRL16-30	3.0	80	300	80		41	40	38	37	34	32	26	25
	2DRL16-40	4.0	80	300	80		54	53	52	49	46	43	38	34
	2DRL16-50	5.5	80	300	80		68	67	65	62	58	54	48	43
	2DRL16-60	5.5	80	300	80		82	80	78	74	70	64	58	52
	2DRL16-80	7.5	80	300	80		110	108	104	99	94	86	77	70
	2DRL16-100	11	80	300	80		138	136	131	125	118	109	97	87

性能参数表

类别	型号	功率	进、出水管	压力罐（L）		流量	32	40	48	56	64	72	80	
		KW	mm	压力控制	变频控制	m^3/h								
2DRL32	2DRL32-20-2	3.0	125	300	100	扬程 (m) H	29	28	26	23	20	16	11	
	2DRL32-20	4.0	125	300	100		36	34	32	29	27	23	18	
	2DRL32-30	5.5	125	300	100		54	51	48	44	40	35	27	
	2DRL32-40	7.5	125	300	100		72	69	65	59	53	47	37	
	2DRL32-50	11	125	300	100		90	86	81	74	67	59	47	
	2DRL32-60	11	125	300	100		108	104	97	90	81	72	57	
	2DRL32-70	15	125	300	100		126	121	113	105	95	85	67	
	2DRL32-80	15	125	300	100		144	138	130	120	109	97	77	
	2DRL32-90	18.5	125	300	100		162	156	147	136	124	109	88	

类别	型号	功率	进、出水	压力罐（L）		流量	50	60	70	80	84	90	100	110
		KW	mm	压力控制	变频控制	m^3/h								
2DRL42	2DRL42-10-1	3.0	125	300	100	扬程 (m) H	20	19	18	17	16	15	13	11
	2DRL42-10	4.0	125	300	100		24	23	22	21	20	19	18	16
	2DRL42-20-2	5.5	125	300	100		40	38	36	33	32	30	27	23
	2DRL42-20	7.5	125	300	100		48	46	44	42	41	39	35	31
	2DRL42-30-2	11	125	300	100		63	61	58	54	52	50	44	38
	2DRL42-30	11	125	300	100		71	69	66	63	61	56	53	47
	2DRL42-40-2	15	125	300	100		87	84	80	75	73	69	62	54
	2DRL42-40	15	125	300	100		95	92	88	84	81	78	71	62
	2DRL42-50-2	18.5	125	300	100		111	107	102	96	93	88	80	69
	2DRL42-50	18.5	125	300	100		119	115	110	105	101	97	88	78
	2DRL42-60-2	22	125	300	100		135	130	124	117	113	108	97	85
	2DRL42-60	22	125	300	100		143	138	132	125	122	116	106	93

类别	型号	功率	进、出水管	压力罐（L）		流量	60	80	100	120	130	140	160	
		KW	mm	压力控制	变频控制	m^3/h								
2DRL65	2DRL65-10-1	4.0	150	300	100	扬程 (m) H	19	18	16	14	13	11	8	
	2DRL65-10	5.5	150	300	100		27	25	23	21	20	18	15	
	2DRL65-20-2	7.5	150	300	100		39	36	33	29	26	23	17	
	2DRL65-20	11	150	300	100		53	51	47	43	40	37	30	
	2DRL65-30-2	15	150	300	100		66	62	56	50	46	41	32	
	2DRL65-30	18.5	150	300	100		80	76	70	64	60	55	46	
	2DRL65-40-2	18.5	150	300	100		92	87	80	71	66	60	47	
	2DRL65-40	22	150	300	100		107	101	94	85	80	74	61	
	2DRL65-50-2	30	150	300	100		121	114	105	95	88	80	64	

类别	型号	功率	进、出水管	压力罐（L）		流量	100	120	140	160	170	180	200	
		KW	mm	压力控制	变频控制	m^3/h								
2DRL85	2DRL85-10-1	5.5	200	300	200	扬程 (m) H	22	19	17	16	14	13	10	
	2DRL85-10	7.5	200	300	200		25	24	22	21	20	19	16	
	2DRL85-20-2	11	200	300	200		41	39	36	32	30	28	22	
	2DRL85-20	15	200	300	200		53	50	47	44	41	40	36	
	2DRL85-30-2	18.5	200	300	200		68	65	60	55	52	49	41	
	2DRL85-30	22	200	300	200		81	77	72	67	64	62	55	
	2DRL85-40-2	30	200	300	200		98	93	87	80	75	72	62	
	2DRL85-40	30	200	300	200		110	105	100	92	86	84	76	

变频控制

主要部件

序号	名称	数量	备 注
1	立式多级泵	3	STS304/STS316
2	控制柜	1	SS400/STS304
3	压力传感器	1	4~20mA
4	进、出水管	一套	STS304
5	阀门	6	球阀
6	止回阀	3	STS304
7	压力罐	1	SS400
8	底座	1	Q235-A

性能参数表

类 别	型 号	功 率	进、出水管	压 力 罐（L）		流 量	3	3.6	4.8	6.0	7.2	8.4	9.6	10.5
		KW	mm	压力控制	变频控制	m^3/h								
3DRL 2	3DRL2-30	0.37	50	100	50	扬程 (m) H	27	26	24	22	20	18	15	12
	3DRL2-50	0.55	50	100	50		45	43	40	37	33	30	24	20
	3DRL2-70	0.75	50	100	50		63	61	57	52	47	41	35	28
	3DRL2-110	1.1	50	100	50		98	95	89	82	73	64	54	44
	3DRL2-150	1.5	50	100	50		134	130	123	112	100	90	73	60
	3DRL2-180	2.2	50	100	50		161	157	148	136	121	108	91	76

类 别	型 号	功 率	进、出水管	压 力 罐（L）		流 量	4.5	6.0	9.0	12	15	18	21	24
		KW	mm	压力控制	变频控制	m^3/h								
3DRL4	3DRL4-30	0.55	65	200	50	扬程 (m) H	28	27	26	24	20	18	13	10
	3DRL4-40	0.75	65	200	50		38	36	34	32	27	24	19	13
	3DRL4-60	1.1	65	200	50		56	54	52	48	41	37	28	20
	3DRL4-80	1.5	65	200	50		74	72	70	64	55	50	38	27
	3DRL4-120	2.2	65	200	50		114	108	104	95	85	75	58	41
	3DRL4-160	3.0	65	200	50		152	144	140	129	115	101	78	55

类 别	型 号	功 率	进、出水管	压 力 罐（L）		流量	15	18	21	24	27	30	33	36
		KW	mm	压力控制	变频控制	m^3/h								
3DRL8	3DRL8-30	1.1	80	200	80	扬程 (m) H	30	29.5	28.5	27	25	24	21	19
	3DRL8-50	2.2	80	200	80		52	50	48	45	42	40	36	32
	3DRL8-60	2.2	80	200	80		62	60	57	54	51	48	43	39
	3DRL8-80	3.0	80	200	80		83	80	77	73	69	65	58	52
	3DRL8-100	4.0	80	200	80		104	100	97	92	87	81	73	65
	3DRL8-120	4.0	80	200	80		124	120	116	111	104	92	87	78
	3DRL8-140	5.5	80	200	80		145	141	136	130	122	113	102	92

类 别	型 号	功率	进、出水管	压力罐（L）		流量	24	30	36	42	48	54	60	66
		KW	mm	压力控制	变频控制	m^3/h								
3DRL16	3DRL16-20	2.2	100	300	100	扬程 (m) H	27	26	25	24	22	21	19	16
	3DRL16-30	3.0	100	300	100		41	40	38	37	34	32	26	25
	3DRL16-40	4.0	100	300	100		54	53	52	49	46	43	38	34
	3DRL16-50	5.5	100	300	100		68	67	65	62	58	54	48	43
	3DRL16-60	5.5	100	300	100		82	80	78	74	70	64	58	52
	3DRL16-80	7.5	100	300	100		110	108	104	99	94	86	77	70
	3DRL16-100	11	100	300	100		138	136	131	125	118	109	97	87

三台立式泵供水设备

性能参数表

类别	型号	功率	进、出水管	压力罐（L）		流量	48	60	72	84	96	108	120
		KW	mm	压力控制	变频控制	m^3/h							
3DRL32	3DRL32-20-2	3.0	125	500	100	扬程 (m) H	29	28	26	23	20	16	11
	3DRL32-20	4.0	125	500	100		36	34	32	29	27	23	18
	3DRL32-30	5.5	125	500	100		54	51	48	44	40	35	27
	3DRL32-40	7.5	125	500	100		72	69	65	59	53	47	37
	3DRL32-50	11	125	500	100		90	86	81	74	67	59	47
	3DRL32-60	11	125	500	100		108	104	97	90	81	72	57
	3DRL32-70	15	125	500	100		126	121	113	105	95	85	67
	3DRL32-80	15	125	500	100		144	138	130	120	109	97	77
	3DRL32-90	18.5	125	500	100		162	156	147	136	124	109	88

类别	型号	功率	进、出水管	压力罐（L）		流量	75	90	105	120	126	135	150	160
		KW	mm	压力控制	变频控制	m^3/h								
3DRL42	3DRL42-10-1	3.0	150	500	200	扬程 (m) H	20	19	18	17	16	15	13	11
	3DRL42-10	4.0	150	500	200		24	23	22	21	20	19	18	16
	3DRL42-20-2	5.5	150	500	200		40	38	36	33	32	30	27	23
	3DRL42-20	7.5	150	500	200		48	46	44	42	41	39	35	31
	3DRL42-30-2	11	150	500	200		63	61	58	54	52	50	44	38
	3DRL42-30	11	150	500	200		71	69	66	63	61	56	53	47
	3DRL42-40-2	15	150	500	200		87	84	80	75	73	69	62	54
	3DRL42-40	15	150	500	200		95	92	88	84	81	78	71	62
	3DRL42-50-2	18.5	150	500	200		111	107	102	96	93	88	80	69
	3DRL42-50	18.5	150	500	200		119	115	110	105	101	97	88	78
	3DRL42-60-2	22	150	500	200		135	130	124	117	113	108	97	85
	3DRL42-60	22	150	500	200		143	138	132	125	122	116	106	93

类别	型号	功率	进、出水管	压力罐（L）		流量	90	120	150	180	195	210	240
		KW	mm	压力控制	变频控制	m^3/h							
3DRL65	3DRL65-10-1	4.0	200	500	200	扬程 (m) H	19	18	16	14	13	11	8
	3DRL65-10	5.5	200	500	200		27	25	23	21	20	18	15
	3DRL65-20-2	7.5	200	500	200		39	36	33	29	26	23	17
	3DRL65-20	11	200	500	200		53	51	47	43	40	37	30
	3DRL65-30-2	15	200	500	200		66	62	56	50	46	41	32
	3DRL65-30	18.5	200	500	200		80	76	70	64	60	55	46
	3DRL65-40-2	18.5	200	500	200		92	87	80	71	66	60	47
	3DRL65-40	22	200	500	200		107	101	94	85	80	74	61
	3DRL65-50-2	30	200	500	200		121	114	105	95	88	80	64

类别	型号	功率	进、出水管	压力罐（L）		流量	150	180	210	240	255	270	300
		KW	mm	压力控制	变频控制	m^3/h							
3DRL85	3DRL85-10-1	5.5	250	500	300	扬程 (m) H	22	19	17	16	14	13	10
	3DRL85-10	7.5	250	500	300		25	24	22	21	20	19	16
	3DRL85-20-2	11	250	500	300		41	39	36	32	30	28	22
	3DRL85-20	15	250	500	300		53	50	47	44	41	40	36
	3DRL85-30-2	18.5	250	500	300		68	65	60	55	52	49	41
	3DRL85-30	22	250	500	300		81	77	72	67	64	62	55
	3DRL85-40-2	30	250	500	300		98	93	87	80	75	72	62
	3DRL85-40	30	250	500	300		110	105	100	92	86	84	76

变频控制

主要部件

序号	名称	数量	备 注
1	立式多级泵	4	STS304/STS316
2	控制柜	1	SS400/STS304
3	压力传感器	1	4~20mA
4	进、出水管	一套	STS304
5	阀门	8	球阀
6	止回阀	4	STS304
7	压力罐	1	SS400
8	底座	1	Q235-A

性能参数表

类 别	型 号	功 率	进、出水管	压 力 罐（L）		流 量	4	4.8	6.4	8.0	9.6	11.2	12.8	14
		KW	mm	压力控制	变频控制	m^3/h								
4DRL 2	4DRL2-30	0.37	50	100	50	扬程 (m) H	27	26	24	22	20	18	15	12
	4DRL2-50	0.55	50	100	50		45	43	40	37	33	30	24	20
	4DRL2-70	0.75	50	100	50		63	61	57	52	47	41	35	28
	4DRL2-110	1.1	50	100	50		98	95	89	82	73	64	54	44
	4DRL2-150	1.5	50	100	50		134	130	123	112	100	90	73	60
	4DRL2-180	2.2	50	100	50		161	157	148	136	121	108	91	76

类 别	型 号	功 率	进、出水管	压 力 罐（L）		流 量	6.0	8.0	12	16	20	24	28	32
		KW	mm	压力控制	变频控制	m^3/h								
4DRL4	4DRL4-30	0.55	80	200	80	扬程 (m) H	28	27	26	24	20	18	13	10
	4DRL4-40	0.75	80	200	80		38	36	34	32	27	24	19	13
	4DRL4-60	1.1	80	200	80		56	54	52	48	41	37	28	20
	4DRL4-80	1.5	80	200	80		74	72	70	64	55	50	38	27
	4DRL4-120	2.2	80	200	80		114	108	104	95	85	75	58	41
	4DRL4-160	3.0	80	200	80		152	144	140	129	115	101	78	55

类 别	型 号	功 率	进、出水管	压 力 罐（L）		流量	20	24	28	32	36	40	44	48
		KW	mm	压力控制	变频控制	m^3/h								
4DRL8	4DRL8-30	1.1	100	300	100	扬程 (m) H	30	29.5	28.5	27	25	24	21	19
	4DRL8-50	2.2	100	300	100		52	50	48	45	42	40	36	32
	4DRL8-60	2.2	100	300	100		62	60	57	54	51	48	43	39
	4DRL8-80	3.0	100	300	100		83	80	77	73	69	65	58	52
	4DRL8-100	4.0	100	300	100		104	100	97	92	87	81	73	65
	4DRL8-120	4.0	100	300	100		124	120	116	111	104	92	87	78
	4DRL8-140	5.5	100	300	100		145	141	136	130	122	113	102	92

类别	型号	功率	进、出水管	压力罐（L）		流量	32	40	48	56	64	72	80	88
		KW	mm	压力控制	变频控制	m^3/h								
4DRL16	4DRL16-20	2.2	125	500	200	扬程 (m) H	27	26	25	24	22	21	19	16
	4DRL16-30	3.0	125	500	200		41	40	38	37	34	32	26	25
	4DRL16-40	4.0	125	500	200		54	53	52	49	46	43	38	34
	4DRL16-50	5.5	125	500	200		68	67	65	62	58	54	48	43
	4DRL16-60	5.5	125	500	200		82	80	78	74	70	64	58	52
	4DRL16-80	7.5	125	500	200		110	108	104	99	94	86	77	70
	4DRL16-100	11	125	500	200		138	136	131	125	118	109	97	87

性能参数表

类 别	型 号	功 率	进、出水管	压力罐（L）		流量	64	80	96	112	128	144	160	
		KW	mm	压力控制	变频控制	m^3/h								
4DRL32	4DRL32-20-2	3.0	200	500	200	扬程 (m) H	29	28	26	23	20	16	11	
	4DRL32-20	4.0	200	500	200		36	34	32	29	27	23	18	
	4DRL32-30	5.5	200	500	200		54	51	48	44	40	35	27	
	4DRL32-40	7.5	200	500	200		72	69	65	59	53	47	37	
	4DRL32-50	11	200	500	200		90	86	81	74	67	59	47	
	4DRL32-60	11	200	500	200		108	104	97	90	81	72	57	
	4DRL32-70	15	200	500	200		126	121	113	105	95	85	67	
	4DRL32-80	15	200	500	200		144	138	130	120	109	97	77	
	4DRL32-90	18.5	200	500	200		162	156	147	136	124	109	88	

类 别	型 号	功 率	进、出水管	压力罐（L）		流量	100	120	150	160	168	180	200	220
		KW	mm	压力控制	变频控制	m^3/h								
4DRL42	4DRL42-10-1	3.0	200	500	200	扬程 (m) H	20	19	18	17	16	15	13	11
	4DRL42-10	4.0	200	500	200		24	23	22	21	20	19	18	16
	4DRL42-20-2	5.5	200	500	200		40	38	36	33	32	30	27	23
	4DRL42-20	7.5	200	500	200		48	46	44	42	41	39	35	31
	4DRL42-30-2	11	200	500	200		63	61	58	54	52	50	44	38
	4DRL42-30	11	200	500	200		71	69	66	63	61	56	53	47
	4DRL42-40-2	15	200	500	200		87	84	80	75	73	69	62	54
	4DRL42-40	15	200	500	200		95	92	88	84	81	78	71	62
	4DRL42-50-2	18.5	200	500	200		111	107	102	96	93	88	80	69
	4DRL42-50	18.5	200	500	200		119	115	110	105	101	97	88	78
	4DRL42-60-2	22	200	500	200		135	130	124	117	113	108	97	85
	4DRL42-60	22	200	500	200		143	138	132	125	122	116	106	93

类 别	型 号	功 率	进、出水管	压力罐（L）		流量	120	160	200	240	260	280	320	
		KW	mm	压力控制	变频控制	m^3/h								
4DRL65	4DRL65-10-1	4.0	250	500	200	扬程 (m) H	19	18	16	14	13	11	8	
	4DRL65-10	5.5	250	500	200		27	25	23	21	20	18	15	
	4DRL65-20-2	7.5	250	500	200		39	36	33	29	26	23	17	
	4DRL65-20	11	250	500	200		53	51	47	43	40	37	30	
	4DRL65-30-2	15	250	500	200		66	62	56	50	46	41	32	
	4DRL65-30	18.5	250	500	200		80	76	70	64	60	55	46	
	4DRL65-40-2	18.5	250	500	200		92	87	80	71	66	60	47	
	4DRL65-40	22	250	500	200		107	101	94	85	80	74	61	
	4DRL65-50-2	30	250	500	200		121	114	105	95	88	80	64	

类 别	型 号	功 率	进、出水管	压力罐（L）		流量	200	240	280	320	340	360	400	
		KW	mm	压力控制	变频控制	m^3/h								
4DRL85	4DRL85-10-1	5.5	300	500	300	扬程 (m) H	22	19	17	16	14	13	10	
	4DRL85-10	7.5	300	500	300		25	24	22	21	20	19	16	
	4DRL85-20-2	11	300	500	300		41	39	36	32	30	28	22	
	4DRL85-20	15	300	500	300		53	50	47	44	41	40	36	
	4DRL85-30-2	18.5	300	500	300		68	65	60	55	52	49	41	
	4DRL85-30	22	300	500	300		81	77	72	67	64	62	55	
	4DRL85-40-2	30	300	500	300		98	93	87	80	75	72	62	
	4DRL85-40	30	300	500	300		110	105	100	92	86	84	76	

变频控制

主要部件

序号	名称	数量	备 注
1	立式多级泵	5	STS304/STS316
2	控制柜	1	SS400/STS304
3	压力传感器	1	4~20mA
4	进、出水管	一套	STS304
5	阀门	10	球阀
6	止回阀	5	STS304
7	压力罐	1	SS400
8	底座	1	Q235-A

性能参数表

类 别	型 号	功 率	进、出水管	压 力 罐（L）		流 量	5	6	8	10	12	14	16	17.5
		KW	mm	压力控制	变频控制	m^3/h								
5DRL 2	5DRL2-30	0.37	50	100	100	扬程 (m) H	27	26	24	22	20	18	15	12
	5DRL2-50	0.55	50	100	100		45	43	40	37	33	30	24	20
	5DRL2-70	0.75	50	100	100		63	61	57	52	47	41	35	28
	5DRL2-110	1.1	50	100	100		98	95	89	82	73	64	54	44
	5DRL2-150	1.5	50	100	100		134	130	123	112	100	90	73	60
	5DRL2-180	2.2	50	100	100		161	157	148	136	121	108	91	76

类 别	型 号	功 率	进、出水管	压 力 罐（L）		流 量	7.5	10	15	20	25	30	35	40
		KW	mm	压力控制	变频控制	m^3/h								
5DRL4	5DRL4-30	0.55	80	200	100	扬程 (m) H	28	27	26	24	20	18	13	10
	5DRL4-40	0.75	80	200	100		38	36	34	32	27	24	19	13
	5DRL4-60	1.1	80	200	100		56	54	52	48	41	37	28	20
	5DRL4-80	1.5	80	200	100		74	72	70	64	55	50	38	27
	5DRL4-120	2.2	80	200	100		114	108	104	95	85	75	58	41
	5DRL4-160	3.0	80	200	100		152	144	140	129	115	101	78	55

类 别	型 号	功 率	进、出水管	压 力 罐（L）		流量	25	30	35	40	45	50	55	60
		KW	mm	压力控制	变频控制	m^3/h								
5DRL8	5DRL8-30	1.1	100	300	100	扬程 (m) H	30	29.5	28.5	27	25	24	21	19
	5DRL8-50	2.2	100	300	100		52	50	48	45	42	40	36	32
	5DRL8-60	2.2	100	300	100		62	60	57	54	51	48	43	39
	5DRL8-80	3.0	100	300	100		83	80	77	73	69	65	58	52
	5DRL8-100	4.0	100	300	100		104	100	97	92	87	81	73	65
	5DRL8-120	4.0	100	300	100		124	120	116	111	104	92	87	78
	5DRL8-140	5.5	100	300	100		145	141	136	130	122	113	102	92

类别	型号	功率	进、出水管	压力罐（L）		流量	40	50	60	70	80	90	100	110
		KW	mm	压力控制	变频控制	m^3/h								
5DRL16	5DRL16-20	2.2	125	500	200	扬程 (m) H	27	26	25	24	22	21	19	16
	5DRL16-30	3.0	125	500	200		41	40	38	37	34	32	26	25
	5DRL16-40	4.0	125	500	200		54	53	52	49	46	43	38	34
	5DRL16-50	5.5	125	500	200		68	67	65	62	58	54	48	43
	5DRL16-60	5.5	125	500	200		82	80	78	74	70	64	58	52
	5DRL16-80	7.5	125	500	200		110	108	104	99	94	86	77	70
	5DRL16-100	11	125	500	200		138	136	131	125	118	109	97	87

性能参数表

类别	型号	功率	进、出水管	压力罐（L）		流量 m^3/h	80	100	120	140	160	180	200	
		KW	mm	压力控制	变频控制									
5DRL32	5DRL32-20-2	3.0	200	500	200	扬程 (m) H	29	28	26	23	20	16	11	
	5DRL32-20	4.0	200	500	200		36	34	32	29	27	23	18	
	5DRL32-30	5.5	200	500	200		54	51	48	44	40	35	27	
	5DRL32-40	7.5	200	500	200		72	69	65	59	53	47	37	
	5DRL32-50	11	200	500	200		90	86	81	74	67	59	47	
	5DRL32-60	11	200	500	200		108	104	97	90	81	72	57	
	5DRL32-70	15	200	500	200		126	121	113	105	95	85	67	
	5DRL32-80	15	200	500	200		144	138	130	120	109	97	77	
	5DRL32-90	18.5	200	500	200		162	156	147	136	124	109	88	

类别	型号	功率	进、出水管	压力罐（L）		流量 m^3/h	125	150	175	200	210	225	250	275
		KW	mm	压力控制	变频控制									
5DRL42	5DRL42-10-1	3.0	250	500	200	扬程 (m) H	20	19	18	17	16	15	13	11
	5DRL42-10	4.0	250	500	200		24	23	22	21	20	19	18	16
	5DRL42-20-2	5.5	250	500	200		40	38	36	33	32	30	27	23
	5DRL42-20	7.5	250	500	200		48	46	44	42	41	39	35	31
	5DRL42-30-2	11	250	500	200		63	61	58	54	52	50	44	38
	5DRL42-30	11	250	500	200		71	69	66	63	61	56	53	47
	5DRL42-40-2	15	250	500	200		87	84	80	75	73	69	62	54
	5DRL42-40	15	250	500	200		95	92	88	84	81	78	71	62
	5DRL42-50-2	18.5	250	500	200		111	107	102	96	93	88	80	69
	5DRL42-50	18.5	250	500	200		119	115	110	105	101	97	88	78
	5DRL42-60-2	22	250	500	200		135	130	124	117	113	108	97	85
	5DRL42-60	22	250	500	200		143	138	132	125	122	116	106	93

类别	型号	功率	进、出水管	压力罐（L）		流量 m^3/h	150	200	250	300	325	350	400	
		KW	mm	压力控制	变频控制									
5DRL65	5DRL65-10-1	4.0	300	500	200	扬程 (m) H	19	18	16	14	13	11	8	
	5DRL65-10	5.5	300	500	200		27	25	23	21	20	18	15	
	5DRL65-20-2	7.5	300	500	200		39	36	33	29	26	23	17	
	5DRL65-20	11	300	500	200		53	51	47	43	40	37	30	
	5DRL65-30-2	15	300	500	200		66	62	56	50	46	41	32	
	5DRL65-30	18.5	300	500	200		80	76	70	64	60	55	46	
	5DRL65-40-2	18.5	300	500	200		92	87	80	71	66	60	47	
	5DRL65-40	22	300	500	200		107	101	94	85	80	74	61	
	5DRL65-50-2	30	300	500	200		121	114	105	95	88	80	64	

类别	型号	功率	进、出水管	压力罐（L）		流量 m^3/h	250	300	350	400	420	450	500	
		KW	mm	压力控制	变频控制									
5DRL85	5DRL85-10-1	5.5	300	500	300	扬程 (m) H	22	19	17	16	14	13	10	
	5DRL85-10	7.5	300	500	300		25	24	22	21	20	19	16	
	5DRL85-20-2	11	300	500	300		41	39	36	32	30	28	22	
	5DRL85-20	15	300	500	300		53	50	47	44	41	40	36	
	5DRL85-30-2	18.5	300	500	300		68	65	60	55	52	49	41	
	5DRL85-30	22	300	500	300		81	77	72	67	64	62	55	
	5DRL85-40-2	30	300	500	300		98	93	87	80	75	72	62	
	5DRL85-40	30	300	500	300		110	105	100	92	86	84	76	

两台卧式恒压供水设备

2DHF Series

主要部件

序号	名称	数量	备 注
1	卧式多级泵	2	STS304/STS316
2	控制柜	1	SS400/STS304
3	压力传感器	1	4~20mA
4	进、出水管	一套	STS304
5	阀门	4	球阀
6	止回阀	2	STS304
7	压力罐	2	SS400
8	底座	1	Q235-A

性能参数表

类 别	型 号	功 率	进、出水管	压 力 罐（L）		流 量 m^3/h	1	2	3	4	5	6	7	
		KW	mm	压力控制	变频控制									
2DHF2	2DHF2-50	0.55	50	100	50	扬程(m)	54	50	48	42	38	33	25	

类 别	型 号	功 率	进、出水管	压 力 罐（L）		流 量 m^3/h	2	4	6	8	10	12	14	
		KW	mm	压力控制	变频控制									
2DHF4	2DHF4-40	0.75	50	100	50	扬程(m)	38	36	32	30	26	20	14	

类 别	型 号	功 率	进、出水管	压 力 罐（L）		流 量 m^3/h	10	12	14	16	18	20	22	
		KW	mm	压力控制	变频控制									
2DHF8	2DHF8-20	0.75	65	200	50	扬程(m)	19	18.5	18	17	15	13	11	
	2DHF8-30	1.1	65	200	50		29	28	27	25.5	22.5	20	17.5	
	2DHF8-50	2.2	65	200	50		49	47	45	42.5	38	33.5	28	

类 别	型 号	功 率	进、出水管	压 力 罐（L）		流 量 m^3/h	16	20	24	28	32	36	40	44
		KW	mm	压力控制	变频控制									
2DHF16	2DHF16-30	2.2	80	200	100	扬程(m)	25.5	24	23	22	21	19	17	14.5
	2DHF16-40	3	80	200	100		38.5	37	36	34	32	30	27	23

外形安装尺寸

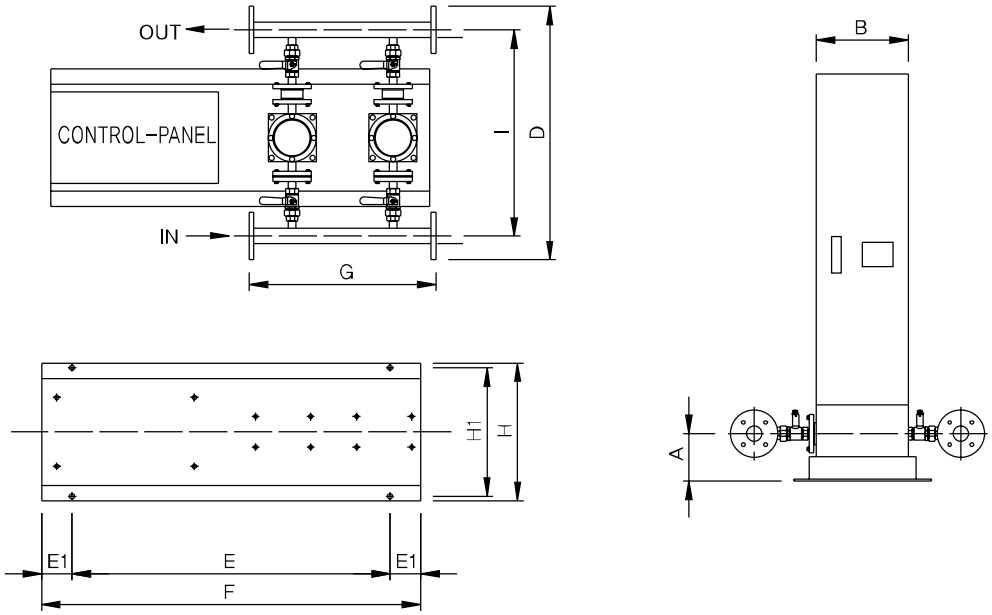

供水设备外形尺寸

		A	A1	B	C	D	E	E1	F	G	H	H1	I	管路直径
2DRL	2DRL2-30	163	1,013	300	550	793	1,180	50	1,280	540	450	410	635	50A
	2DRL2-50	163	1,013	300	550	793	1,180	50	1,280	540	450	410	635	50A
	2DRL2-70	163	1,013	300	550	793	1,180	50	1,280	540	450	410	635	50A
	2DRL2-110	163	1,013	300	550	793	1,180	50	1,280	540	450	410	635	50A
	2DRL2-130	163	1,013	300	550	793	1,180	50	1,280	540	450	410	635	50A
	2DRL2-150	163	1,013	300	550	793	1,180	50	1,280	540	450	410	635	50A
	2DRL2-180	163	1,013	300	550	793	1,180	50	1,280	540	450	410	635	50A
	2DRL4-30	163	1,013	300	550	813	1,180	50	1,280	540	450	410	654	50A
	2DRL4-40	163	1,013	300	550	813	1,180	50	1,280	540	450	410	654	50A
	2DRL4-60	163	1,013	300	550	813	1,180	50	1,280	540	450	410	654	50A
	2DRL4-80	163	1,013	300	550	813	1,180	50	1,280	540	450	410	654	50A
	2DRL4-120	163	1,013	300	550	813	1,180	50	1,280	540	450	410	654	50A
	2DRL4-160	163	1,013	300	550	813	1,180	50	1,280	540	450	410	654	50A
	2DRL8-30	168	1,018	300	550	897	1,180	50	1,280	580	450	410	720	65A
	2DRL8-50	168	1,018	300	550	897	1,180	50	1,280	580	450	410	720	65A
	2DRL8-60	168	1,018	300	550	897	1,180	50	1,280	580	450	410	720	65A
	2DRL8-80	168	1,018	300	550	897	1,180	50	1,280	580	450	410	720	65A
	2DRL8-100	168	1,168	350	650	897	1,280	50	1,380	580	450	410	720	65A
	2DRL8-120	168	1,168	350	650	897	1,280	50	1,380	580	450	410	720	65A
	2DRL8-140	168	1,168	350	650	897	1,380	50	1,480	590	450	410	720	65A
	2DRL16-20	178	1,028	300	550	972	1,180	50	1,280	580	450	410	780	80A
	2DRL16-30	178	1,028	300	550	972	1,180	50	1,280	580	450	410	780	80A
	2DRL16-40	178	1,178	350	650	972	1,280	50	1,380	580	450	410	780	80A
	2DRL16-50	178	1,178	350	650	972	1,280	50	1,380	590	450	410	780	80A
	2DRL16-60	178	1,178	350	650	972	1,380	50	1,480	590	450	410	780	80A
	2DRL16-80	178	1,178	350	650	972	1,380	50	1,480	590	450	410	780	80A
	2DRL16-100	178	1,478	350	800	972	1,380	50	1,480	660	450	410	780	80A
	2DR32-20-2	353	1,043	300	550	1,208	1,320	50	1,420	710	450	410	966	125A
	2DR32-20	353	1,193	350	650	1,208	1,320	50	1,420	710	450	410	966	125A
	2DR32-30	353	1,213	350	650	1,208	1,400	50	1,500	710	500	460	966	125A
	2DR32-40	353	1,213	350	650	1,208	1,400	50	1,500	710	500	460	966	125A
	2DR32-50	353	1,513	350	800	1,208	1,400	50	1,500	740	500	460	966	125A
	2DR32-70	353	1,513	350	800	1,208	1,450	50	1,550	740	500	460	966	125A
	2DR32-90	353	1,513	350	800	1,208	1,500	50	1,600	740	500	460	966	125A

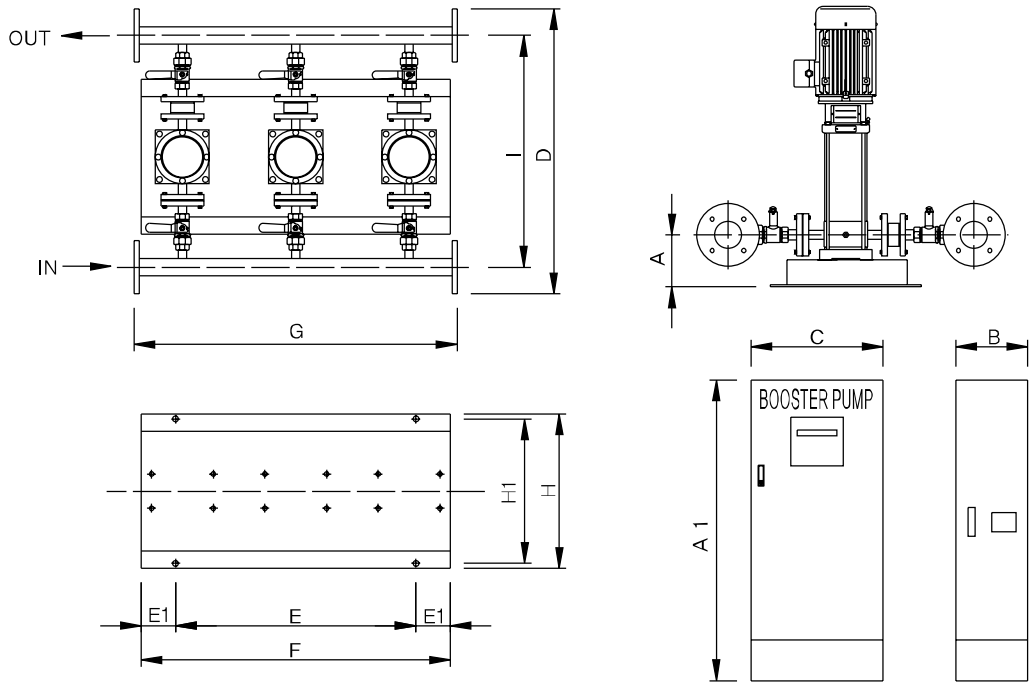

供水设备外形尺寸

		A	A1	B	C	D	E	E1	F	G	H	H1	I	管路直径
3DRL：控制柜分离	3DRL2-30	163	1,163	350	650	793	840	50	940	810	450	410	635	50A
	3DRL2-50	163	1,163	350	650	793	840	50	940	810	450	410	635	50A
	3DRL2-70	163	1,163	350	650	793	840	50	940	810	450	410	635	50A
	3DRL2-110	163	1,163	350	650	793	840	50	940	810	450	410	635	50A
	3DRL2-130	163	1,163	350	650	793	840	50	940	810	450	410	635	50A
	3DRL2-150	163	1,163	350	650	793	840	50	940	810	450	410	635	50A
	3DRL2-180	163	1,163	350	650	793	840	50	940	810	450	410	635	50A
	3DRL4-30	163	1,163	350	650	850	840	50	940	810	450	410	673	65A
	3DRL4-40	163	1,163	350	650	850	840	50	940	810	450	410	673	65A
	3DRL4-60	163	1,163	350	650	850	840	50	940	810	450	410	673	65A
	3DRL4-80	163	1,163	350	650	850	840	50	940	810	450	410	673	65A
	3DRL4-120	163	1,163	350	650	850	840	50	940	810	450	410	673	65A
	3DRL4-160	163	1,163	350	650	850	840	50	940	810	450	410	673	65A
	3DRL8-30	168	1,168	350	650	922	840	50	940	887	450	410	730	80A
	3DRL8-50	168	1,168	350	650	922	840	50	940	887	450	410	730	80A
	3DRL8-60	168	1,168	350	650	922	840	50	940	887	450	410	730	80A
	3DRL8-80	168	1,168	350	650	922	840	50	940	887	450	410	730	80A
	3DRL8-100	168	1,168	350	650	922	840	50	940	887	450	410	730	80A
	3DRL8-120	168	1,168	350	650	922	840	50	940	887	450	410	730	80A
	3DRL8-140	168	1,318	350	750	922	980	50	1,080	910	450	410	730	80A
	3DRL16-20	178	1,178	350	650	1013	840	50	940	887	450	410	800	100A
	3DRL16-30	178	1,178	350	650	1013	840	50	940	887	450	410	800	100A
	3DRL16-40	178	1,178	350	650	1013	840	50	940	887	450	410	800	100A
	3DRL16-50	178	1,178	350	650	1013	840	50	940	910	450	410	800	100A
	3DRL16-60	178	1,328	350	650	1013	980	50	1,080	910	450	410	800	100A
	3DRL16-80	178	1,328	350	750	1013	980	50	1,080	910	450	410	800	100A
	3DRL16-100	178	1,678	500	1000	1013	980	50	1,080	1,050	450	410	800	100A
	3DR32-20-2	353	1,193	350	650	1208	940	50	1,040	1,070	450	410	966	125A
	3DR32-20	353	1,193	350	650	1208	940	50	1,040	1,070	450	410	966	125A
	3DR32-30	353	1,363	350	650	1208	1,000	50	1,100	1,070	600	560	966	125A
	3DR32-40	353	1,363	350	750	1208	1,000	50	1,100	1,070	600	560	966	125A
	3DR32-50	353	1,713	500	1000	1208	1,000	50	1,100	1,130	600	560	966	125A
	3DR32-70	353	1,713	500	1000	1208	1,050	50	1,150	1,130	600	560	966	125A
	3DR32-90	353	1,713	500	1000	1208	1,050	50	1,150	1,130	600	560	966	125A

外形安装尺寸

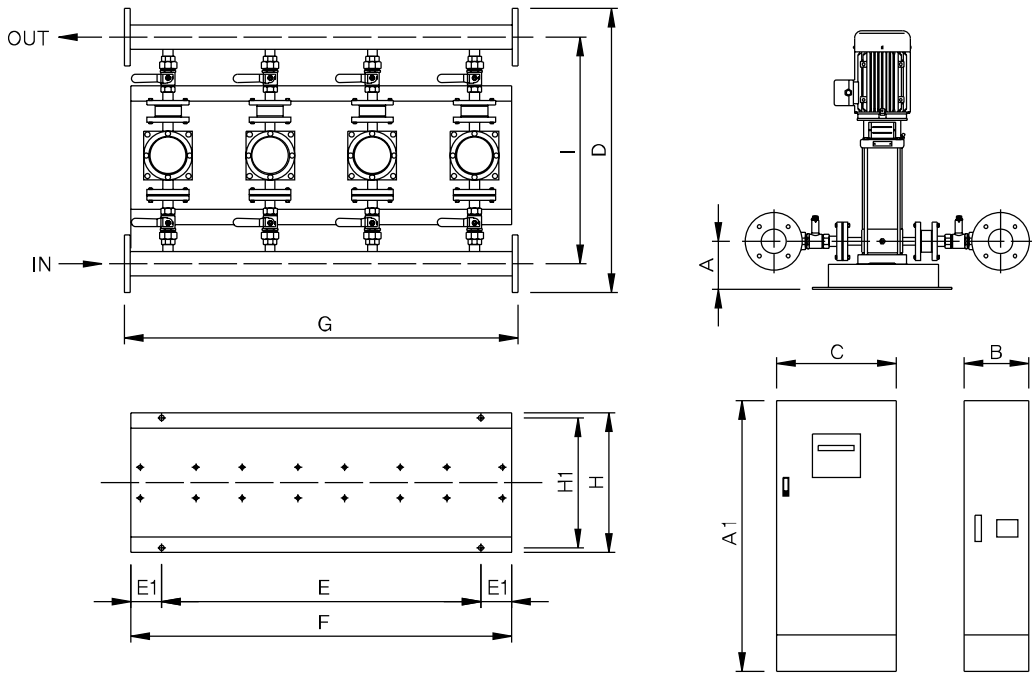

供水设备外形尺寸

		A	A1	B	C	D	E	E1	F	G	H	H1	I	管路直径
4DRL：控制柜分离	4DRL2-30	163	1,163	350	650	748	1,180	50	1,280	1,080	450	410	635	50A
	4DRL2-50	163	1,163	350	650	748	1,180	50	1,280	1,080	450	410	635	50A
	4DRL2-70	163	1,163	350	650	748	1,180	50	1,280	1,080	450	410	635	50A
	4DRL2-110	163	1,163	350	650	748	1,180	50	1,280	1,080	450	410	635	50A
	4DRL2-130	163	1,163	350	650	748	1,180	50	1,280	1,080	450	410	635	50A
	4DRL2-150	163	1,163	350	650	748	1,180	50	1,280	1,080	450	410	635	50A
	4DRL2-180	163	1,163	350	650	748	1,180	50	1,280	1,080	450	410	635	50A
	4DRL4-30	163	1,163	350	650	878	1,180	50	1,280	1,080	450	410	686	80A
	4DRL4-40	163	1,163	350	650	878	1,180	50	1,280	1,080	450	410	686	80A
	4DRL4-60	163	1,163	350	650	878	1,180	50	1,280	1,080	450	410	686	80A
	4DRL4-80	163	1,163	350	650	878	1,180	50	1,280	1,080	450	410	686	80A
	4DRL4-120	163	1,163	350	650	878	1,180	50	1,280	1,080	450	410	686	80A
	4DRL4-160	163	1,163	350	650	878	1,180	50	1,280	1,080	450	410	686	80A
	4DRL8-30	168	1,168	350	650	963	1,180	50	1,280	1,194	450	410	750	100A
	4DRL8-50	168	1,168	350	650	963	1,180	50	1,280	1,194	450	410	750	100A
	4DRL8-60	168	1,168	350	650	963	1,180	50	1,280	1,194	450	410	750	100A
	4DRL8-80	168	1,168	350	650	963	1,180	50	1,280	1,194	450	410	750	100A
	4DRL8-100	168	1,318	350	650	963	1,180	50	1,280	1,194	450	410	750	100A
	4DRL8-120	168	1,318	350	650	963	1,180	50	1,280	1,194	450	410	750	100A
	4DRL8-140	168	1,318	350	750	963	1,380	50	1,480	1,230	450	410	750	100A
	4DRL16-20	338	1,178	350	650	1,067	1,180	50	1,280	1,194	450	410	825	125A
	4DRL16-30	338	1,178	350	650	1,067	1,180	50	1,280	1,194	450	410	825	125A
	4DRL16-40	338	1,328	350	650	1,067	1,180	50	1,280	1,194	450	410	825	125A
	4DRL16-50	338	1,328	350	650	1,067	1,180	50	1,280	1,230	450	410	825	125A
	4DRL16-60	338	1,328	350	750	1,067	1,380	50	1,480	1,230	450	410	825	125A
	4DRL16-80	338	1,328	350	750	1,067	1,380	50	1,480	1,230	450	410	825	125A
	4DRL16-100	338	1,678	500	1000	1,067	1,380	50	1,480	1,440	450	410	825	125A
	4DR32-20-2	353	1,193	350	650	1,382	1,280	50	1,380	1,430	450	410	1,052	200A
	4DR32-20	353	1,343	350	750	1,382	1,280	50	1,380	1,430	450	410	1,052	200A
	4DR32-30	353	1,363	350	750	1,382	1,400	50	1,500	1,430	600	560	1,052	200A
	4DR32-40	353	1,363	350	750	1,382	1,400	50	1,500	1,430	600	560	1,052	200A
	4DR32-50	353	1,363	350	750	1,382	1,400	50	1,500	1,520	600	560	1,052	200A
	4DR32-70	353	1,363	350	750	1,382	1,450	50	1,550	1,520	600	560	1,052	200A
	4DR32-90	353	1,363	350	750	1,382	1,450	50	1,550	1,520	600	560	1,052	200A

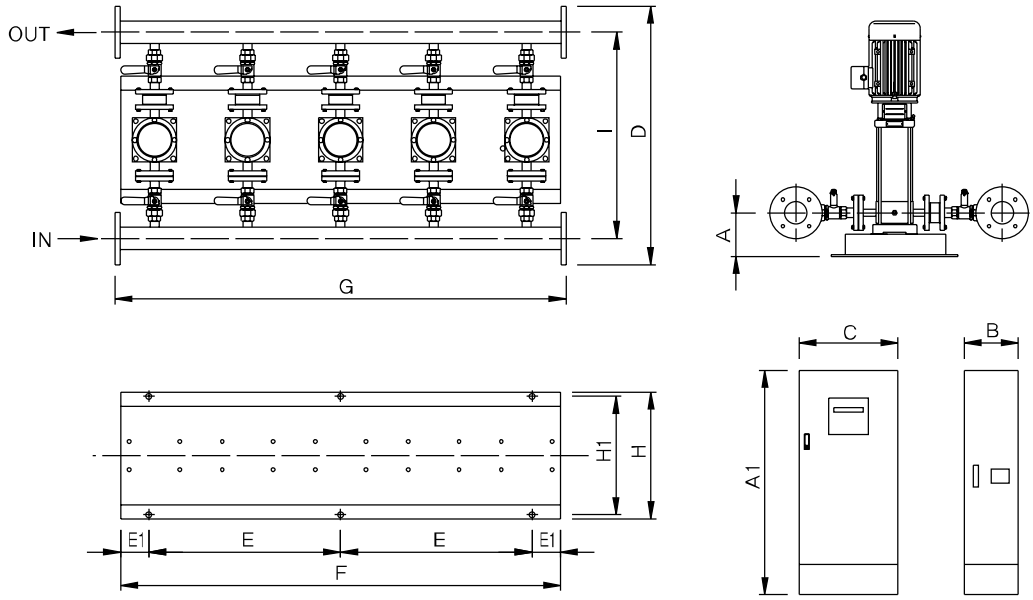

供水设备外形尺寸

		A	A1	B	C	D	E	E1	F	G	H	H1	I	管路直径
5DRL：控制柜分离	5DRL2-30	163	1,313	350	750	793	750	50	1,600	1,350	500	460	635	50A
	5DRL2-50	163	1,313	350	750	793	750	50	1,600	1,350	500	460	635	50A
	5DRL2-70	163	1,313	350	750	793	750	50	1,600	1,350	500	460	635	50A
	5DRL2-110	163	1,313	350	750	793	750	50	1,600	1,350	500	460	635	50A
	5DRL2-130	163	1,313	350	750	793	750	50	1,600	1,350	500	460	635	50A
	5DRL2-150	163	1,313	350	750	793	750	50	1,600	1,350	500	460	635	50A
	5DRL2-180	163	1,313	350	750	793	750	50	1,600	1,350	500	460	635	50A
	5DRL4-30	163	1,313	350	750	878	750	50	1,600	1,350	500	460	686	80A
	5DRL4-40	163	1,313	350	750	878	750	50	1,600	1,350	500	460	686	80A
	5DRL4-60	163	1,313	350	750	878	750	50	1,600	1,350	500	460	686	80A
	5DRL4-80	163	1,313	350	750	878	750	50	1,600	1,350	500	460	686	80A
	5DRL4-120	163	1,313	350	750	878	750	50	1,600	1,350	500	460	686	80A
	5DRL4-160	163	1,313	350	750	878	750	50	1,600	1,350	500	460	686	80A
	5DRL8-30	328	1,318	350	750	963	750	50	1,600	1,500	500	460	751	100A
	5DRL8-50	328	1,318	350	750	963	750	50	1,600	1,500	500	460	751	100A
	5DRL8-60	328	1,318	350	750	963	750	50	1,600	1,500	500	460	751	100A
	5DRL8-80	328	1,318	350	750	963	750	50	1,600	1,500	500	460	751	100A
	5DRL8-100	328	1,318	350	750	963	750	50	1,600	1,500	500	460	751	100A
	5DRL8-120	328	1,318	350	750	963	750	50	1,600	1,500	500	460	751	100A
	5DRL8-140	328	1,468	350	800	963	890	50	1,880	1,550	500	460	751	100A
	5DRL16-20	338	1,328	350	750	1067	750	50	1,600	1,500	500	460	825	125A
	5DRL16-30	338	1,328	350	750	1067	750	50	1,600	1,500	500	460	825	125A
	5DRL16-40	338	1,328	350	750	1067	750	50	1,600	1,500	500	460	825	125A
	5DRL16-50	338	1,328	350	750	1067	750	50	1,600	1,550	500	460	825	125A
	5DRL16-60	338	1,478	350	800	1067	890	50	1,880	1,550	500	460	825	125A
	5DRL16-80	338	1,478	350	800	1067	890	50	1,880	1,550	500	460	825	125A
	5DRL16-100	338	1,878	500	1500	1067	890	50	1,880	1,830	500	460	825	125A
	5DR32-20-2	353	1,343	350	750	1382	775	50	1,640	1,790	500	460	1,052	200A
	5DR32-20	353	1,343	350	750	1382	775	50	1,640	1,790	500	460	1,052	200A
	5DR32-30	353	1,513	350	800	1382	900	50	1,920	1,790	500	560	1,052	200A
	5DR32-40	353	1,513	350	800	1382	900	50	1,920	1,790	600	560	1,052	200A
	5DR32-50	353	1,913	500	1500	1382	900	50	1,920	1,910	600	560	1,052	200A
	5DR32-70	353	1,913	500	1500	1382	950	50	1,970	1,910	600	560	1,052	200A
	5DR32-90	353	1,913	500	1500	1382	950	50	1,970	1,910	600	560	1,052	200A

主要产品

恒压变频供水设备

MS轻型不锈钢卧式单级离心泵

ZS不锈钢卧式单级离心泵

供水设备控制器

NFWG无负压成套给水设备

XBD型消防泵

不锈钢离心泵

立式多级泵(DRL)

卧式多级泵(DHF)

深井泵(DSJ)

浸入式泵(DRK)

NFG全自动气压成套给水设备

DQ气压式恒压给水设备

XQB系列消防给水设备

TD管道循环泵

QY不锈钢自吸式气液混合泵

压力罐