CNP 南方泵业
CHINA NANFANG PUMP

CHL, CHLK, CHLF（T）

50Hz

轻型卧式多级离心泵

杭州南方特种泵业股份有限公司

公 司 简 介

CNP 南方泵业

杭州南方特种泵业股份有限公司是集科研、生产、销售于一体的不锈钢多级泵专业生产厂家。公司创建十几年来，始终致力于科技和管理的创新，开发出适用于工矿企业、城市供水、农田排灌、石油化工、高层建筑供水、消防、工业水处理和纯净水、制药行业、锅炉、空调供暖等各行业的用泵。公司的主导产品CDL系列不锈钢多级立式泵、TD系列管道循环泵、SJ系列不锈钢多级深井潜水电泵、CDLK，CDLKF浸入式多级离心泵、CHL/CHLK/CHLF系列不锈钢多级卧式泵、QY系列不锈钢气液混合泵、ZS系列不锈钢卧式单级离心泵、MS系列轻型不锈钢卧式单级离心泵等的主要性能指标已完全达到国际先进水平。

公司采用三维CAD设计软件、CFD计算流体力学软件等先进的设计手段进行产品开发，拥有大批精良的制造和检测设备，建立了完备的质量管理体系，通过了ISO9001质量体系认证、ISO14001环境管理体系认证，产品通过CE认证。产品畅销全国各地，并远销欧美及东南亚等海外地区。优质的产品、良好的信誉和周到的服务，深受广大用户的青睐。

公司在全国建立了广泛的销售、服务网络，在各大中型城市均设有办事处和服务中心，为客户提供及时而满意的服务。

展望未来，公司将继续保持和发扬企业的优良传统，本着“质量第一、信誉第一、客户第一”的经营方针，以“客户满意”为目标，为广大客户提供更好的产品和更贴心的服务。

“南方泵业”——一个值得信赖的民族品牌！

CDL(F)8~CDL(F)150节能认证证书

ISO14001认证证书

浙江名牌产品证书

国家火炬计划项目证书

国家火炬计划项目证书

高新技术企业认定证书

CE认证证书

ISO9001认证证书

浙江省诚信示范企业

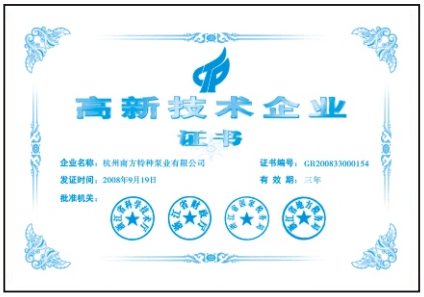

高新技术企业认定证书

企业技术中心

总体数据

性能范围 3
应用 4
输送液体 4
运行条件 4
曲线条件 4
型号含义 4
电机 4
泵 4
截面图 5
材料CHL,CHLK 5
材料CHLF,CHLF(T) 5

技术数据

CHL,CHLK2 6
CHL,CHLK4 8
CHL,CHLK8 10
CHL,CHLK12 12
CHL,CHLK16 14
CHL,CHLK20 16
CHLF,CHLF(T)2 18
CHLF,CHLF(T)4 20
CHLF,CHLF(T)8 22
CHLF,CHLF(T)12 24
CHLF,CHLF(T)16 26
CHLF,CHLF(T)20 28

性能范围

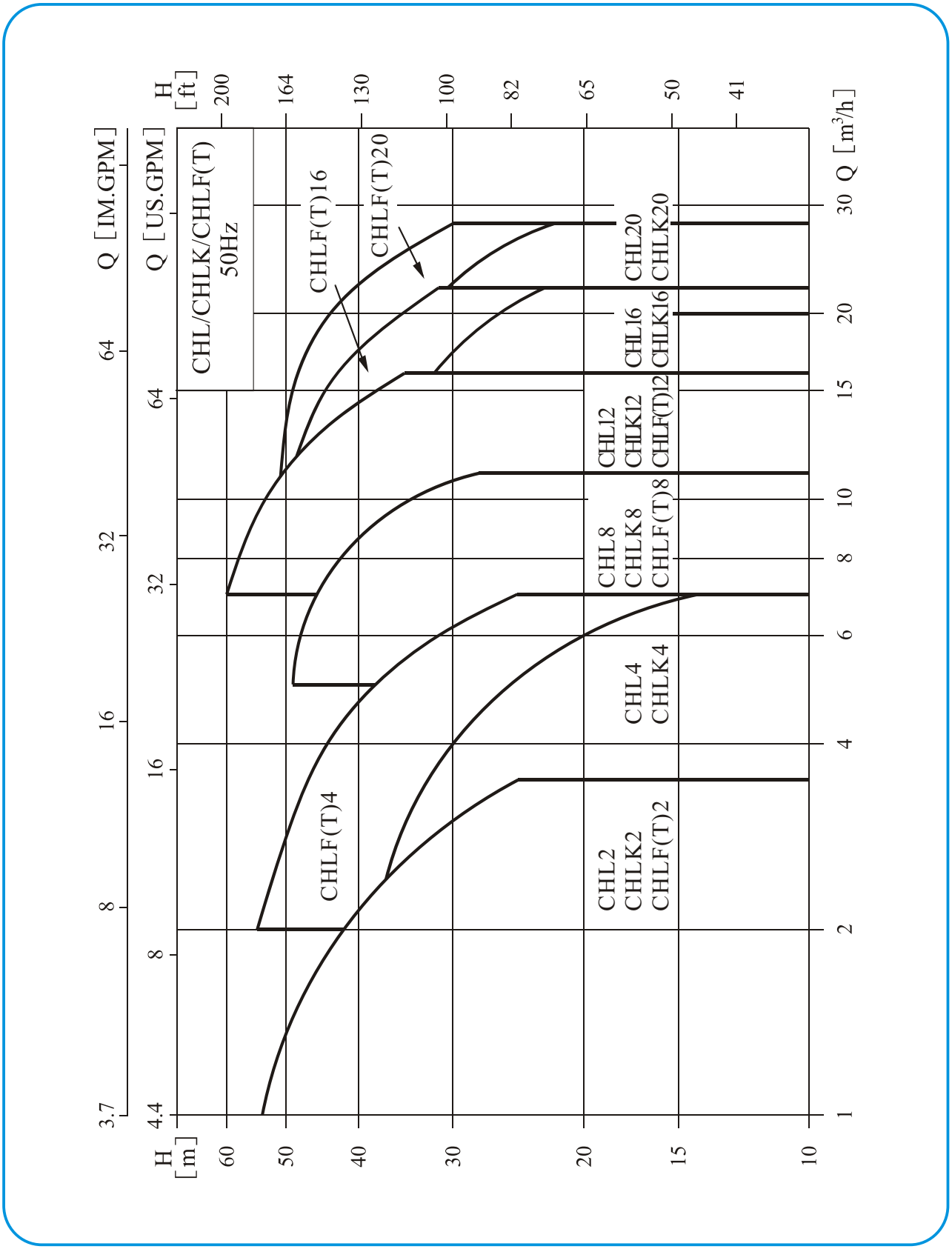
CHL/CHLK/CHLF(T)
50Hz
CHLF(T)16
CHLF(T)20
CHLF(T)4
CHL2
CHLK2
CHLF(T)2
CHL4
CHLK4
CHL8
CHLK8
CHLF(T)8
CHL12
CHLK12
CHLF(T)12
CHL16
CHLK16
CHL20
CHLK20
H [m]
60
50
40
30
20
15
10
H [ft]
200
164
130
100
82
65
50
41
Q [IM.GPM]
3.7
8
16
32
64
Q [US.GPM]
4.4
8
16
32
64
Q [m³/h]
1
2
4
6
8
10
15
20
30

应用

CHL,CHLK和CHLF(T)型泵主要用于工业上：

- 空调系统
- 冷却系统
- 工业清洗
- 水处理（水的净化）
- 水产养殖
- 施肥/计量系统
- 环境应用
- （其他）许多专门特定用途

输送液体

- 稀薄、清洁、不含固体颗粒或纤维的非易燃易爆液体。
- 泵可以输送诸如矿泉水、软化水、纯水、清油和其他轻化工介质。
- 当输送液体的密度或粘度大于水，如需要，必须配用大功率电机。
- 泵是否适用于某一特定液体由多种因素决定，其中最重要的是氯含量、pH值、温度和溶剂、油的含量等。

运行条件

- 液体温度：常温型 －15℃至＋70℃
  热水型－15℃至＋110℃
- 最大环境温度：＋40℃
- 最大运作压力：10巴
- 最大进口压力受最大运作压力限制

曲线条件

下述条件适用于后面所示性能曲线。

- 所有曲线都基于电机在恒速2900rpm的测量值。
- 曲线容差符合ISO9906，附录A。
- 测试采用20℃不含空气的水，运动粘度为1mm²/s。
- 泵的使用参照加粗曲线的性能范围，以防流量过小产生过热和流量过大使电机过载等。

型号含义

CHL示例

CHL 4 － 30

- 30：级数×10
- 4：额定流量 m³/h
- CHL：轻型卧式多级离心泵（过流部件不锈钢304或316）

CHLK示例

CHL K 4 － 30

- 30：级数×10
- 4：额定流量 m³/h
- K：不锈钢空调专用泵
- CHL：轻型卧式多级离心泵（过流部件不锈钢304或316）

CHLF(T)示例

CHLF(T) 4 － 30

- 30：级数×10
- 4：额定流量 m³/h
- CHLF(T)：轻型卧式多级离心泵（F表示“节段式”，T表示“进出水体为铸铁”，不锈钢略 ）

电机

- 电机为全封闭，风冷式二极电机。
- 防护等级：IP55
- 绝缘等级：F
- 标准电压：50Hz：1×220-240V
  3×220-240V/380-415V
- 单相电机最大功率为2.4kW。

泵

- 卧式多级非自吸离心泵，配加长轴电机。
- 紧凑式结构使泵尺寸很小，轴向入口和径向出口。

截面图 CHL, CHLK2,4

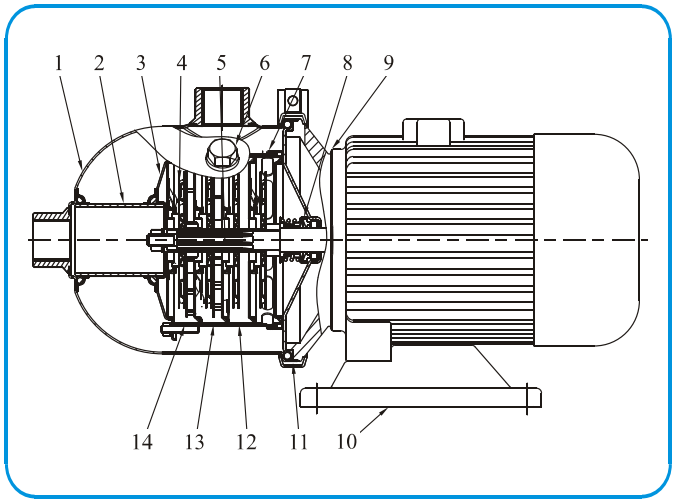

截面图 CHL, CHLK8,12,16,20

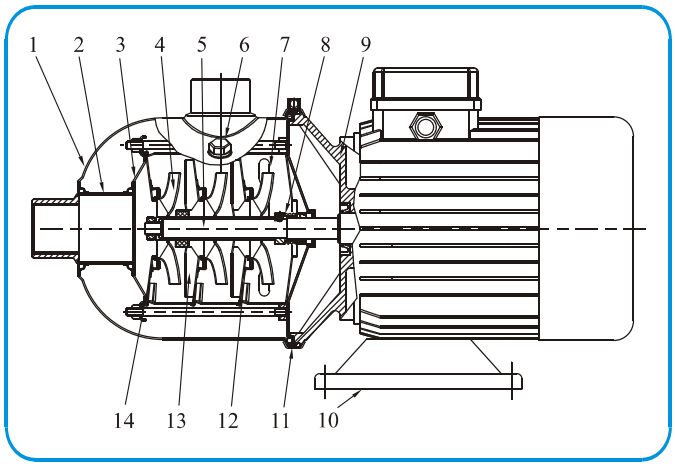

截面图 CHLF,CHLF(T)

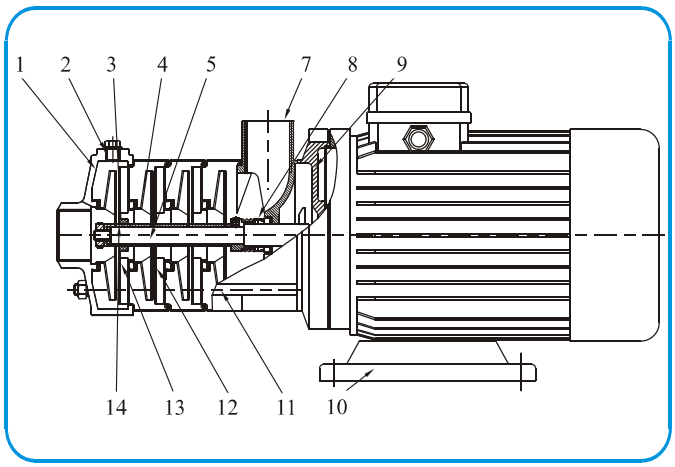

材料 CHL, CHLK

序号	名称	材料	AISI / ASTM
1	进出水段	不锈钢	AISI304
2	连接管	不锈钢	AISI304
3	压板	不锈钢	AISI304
4	叶轮	不锈钢	AISI304
5	轴	不锈钢	AISI304
6	堵头	不锈钢	AISI304
7	出水导叶	不锈钢	AISI304
8	机械密封		
9	电机端盖	铝合金	
10	底座	铸铁	ASTM25B
11	快速接头	不锈钢	AISI304
12	导叶	不锈钢	AISI304
13	支撑导叶	不锈钢	AISI304
14	导流器	不锈钢	AISI304

材料 CHLF, CHLF(T)

序号	名称	材料	AISI / ASTM
2	堵头	不锈钢	AISI304
3	轴承	碳化钨	
4	叶轮	不锈钢	AISI304
5	轴	不锈钢	AISI304
8	机械密封		
9	电机端盖	铝合金	
10	底座	铸铁	ASTM25B
11	拉杆	不锈钢	AISI304
12	导叶	不锈钢	AISI304
13	支撑导叶	不锈钢	AISI304
14	叶轮隔套	不锈钢	AISI304
CHLF			
1	进水体	不锈钢	AISI304
7	出水体	不锈钢	AISI304
CHLF(T)			
1	进水体	铸铁	ASTM25B
7	出水体	铸铁	ASTM25B

性能曲线

2900rpm

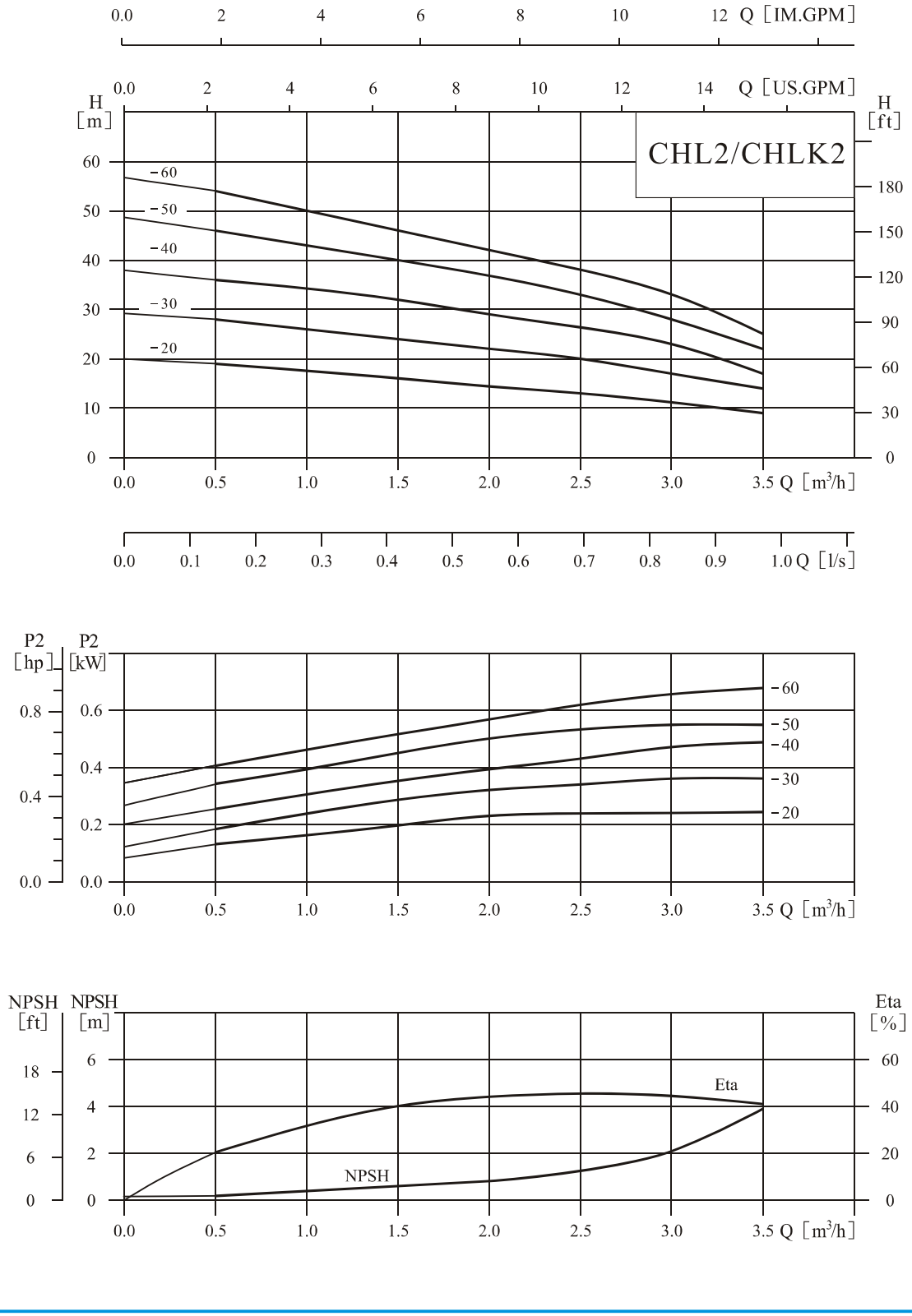

性能表

型号	配用电机 (kW)	Q(m³/h)	0.5	1.0	1.5	2.0	2.5	3.0	3.5
CHL2-20	0.37	H (m)	19	18	16	14	13	11	9
CHL2-30	0.55		28	27	24	21	20	17	14
CHL2-40	0.55		36	34	32	28	26	23	17
CHL2-50	0.55		46	43	40	35	33	28	22
CHL2-60	0.75		54	50	48	42	38	33	25

安装图

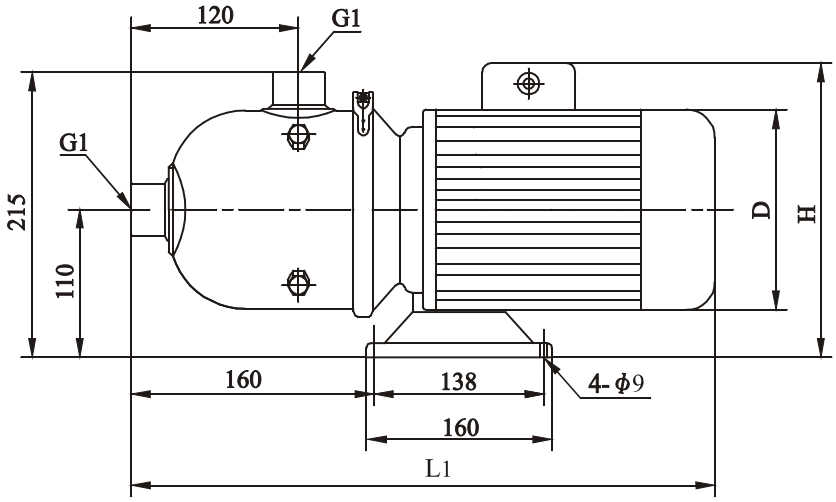

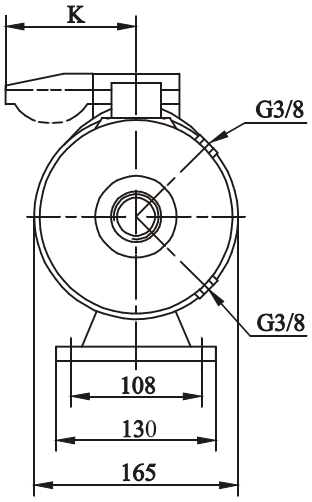

尺寸和重量

电机	型号	尺寸(mm)				重量(kg)
		L1	D	H	K	
三相/单相	CHL2-20	400	145	215/230	/96	13
	CHL2-30	400	145	215/230	/96	13
	CHL2-40	400	145	215/230	/96	13
	CHL2-50	400	145	215/230	/96	13
	CHL2-60	445	170	225/245	/100	15

性能曲线

2900rpm

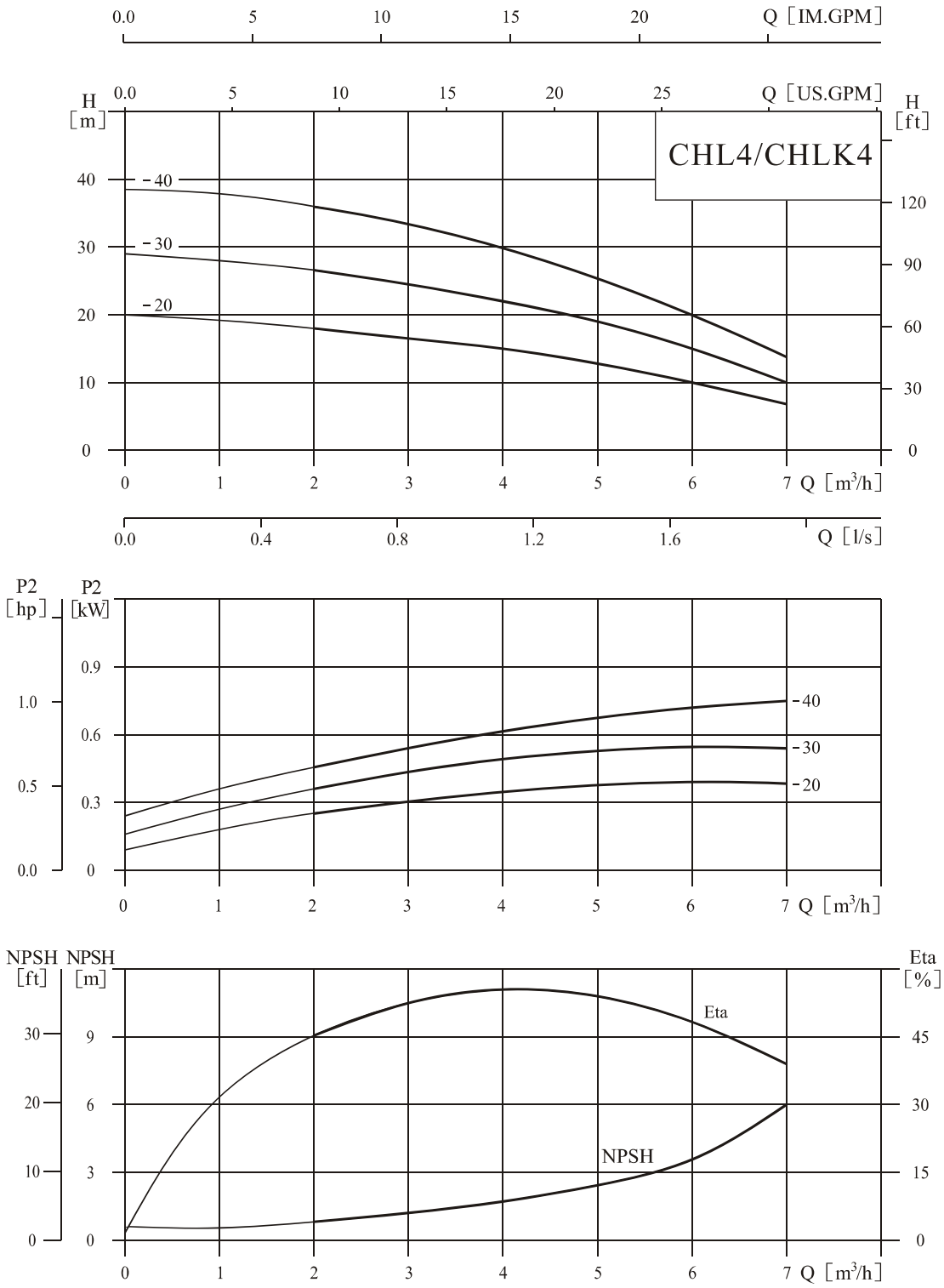

性能表

型号	配用电机 (kW)	Q(m³/h)	1	2	3	4	5	6	7
CHL4-20	0.55	H (m)	19	18	16	15	13	10	7
CHL4-30	0.75		28	27	24	22	19	15	10
CHL4-40	0.75		38	36	32	30	26	20	14

安装图

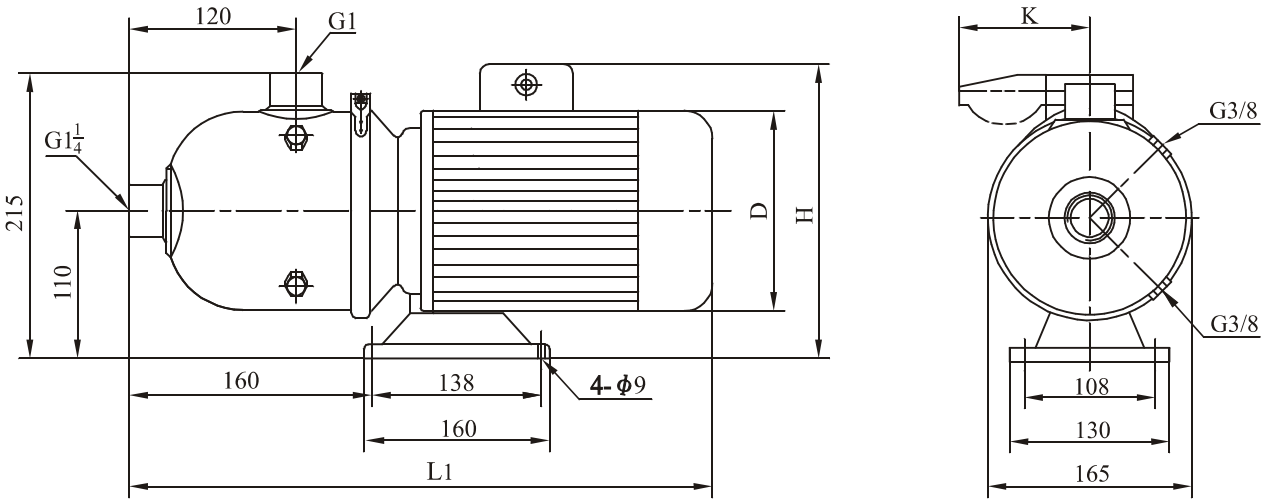

尺寸和重量

电机	型号	尺寸(mm)				重量(kg)
		L1	D	H	K	
三相/单相	CHL4-20	400	145	215/230	/96	12
	CHL4-30	445	170	225/245	/100	15
	CHL4-40	445	170	225/245	/100	15

性能曲线

2900rpm

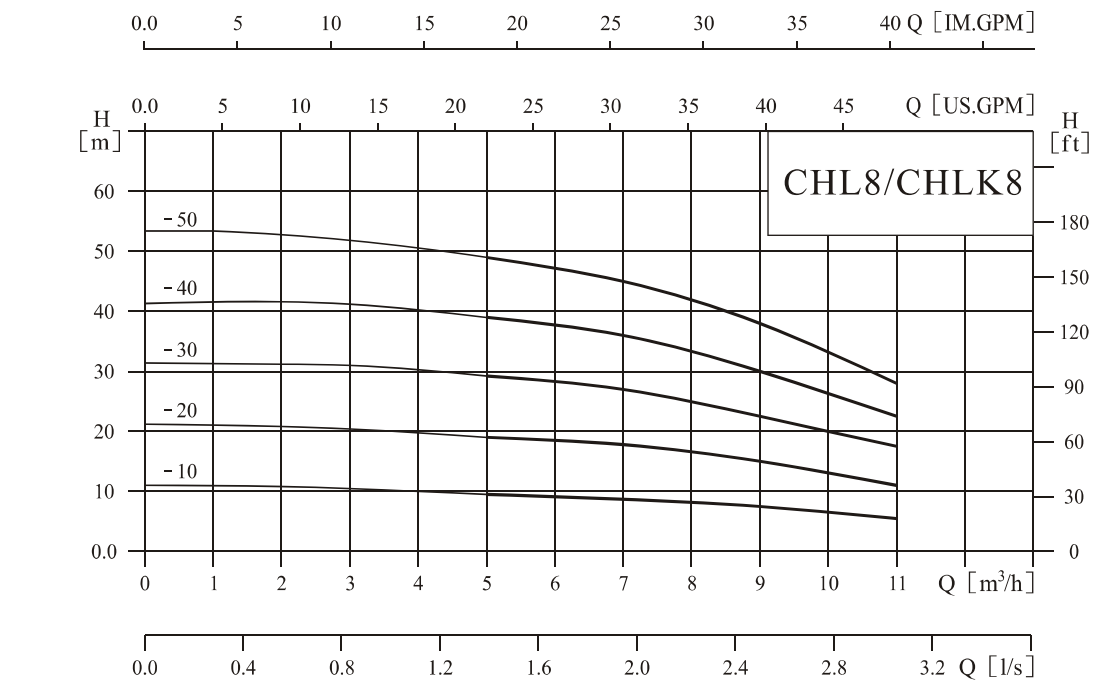

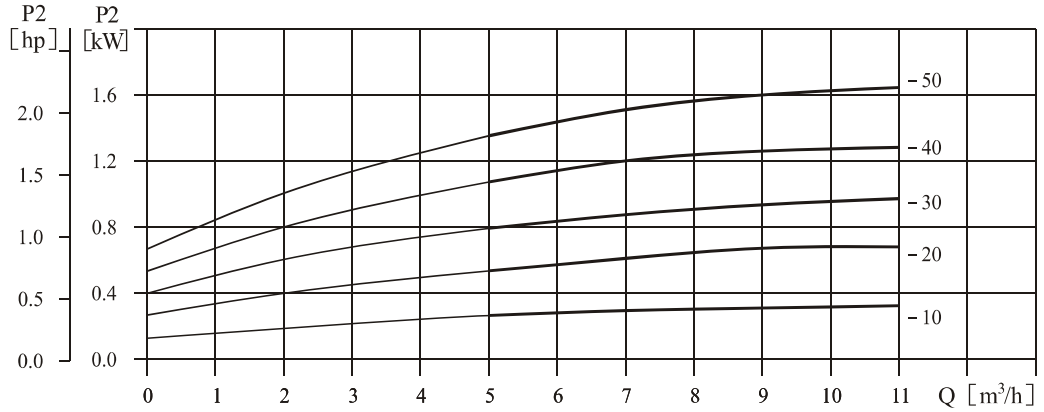

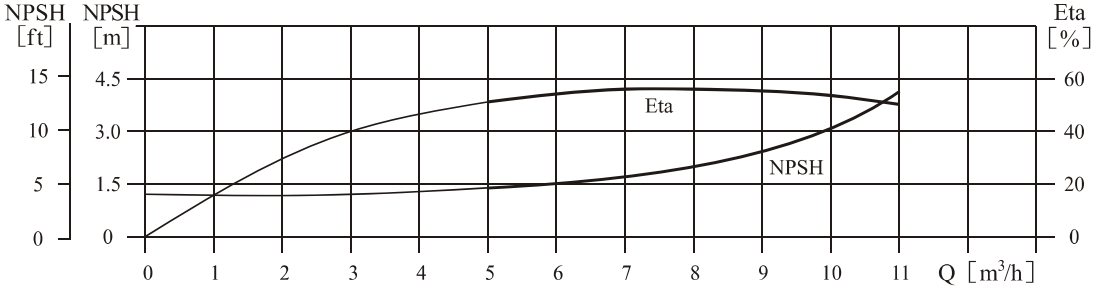

性能表

型号	配用电机 (kW)	Q(m³/h)	5	6	7	8	9	10	11
CHL8-10	0.75	H (m)	9.5	9.3	9	8.5	7.5	6.5	5.5
CHL8-20	0.75		19	18.5	18	17	15	13	11
CHL8-30	1.1		29	28	27	25.5	22.5	20	17.5
CHL8-40	1.5		39	38	36	34	30	26.5	22.5
CHL8-50	2.2		49	47	45	42.5	38	33.5	28

安装图

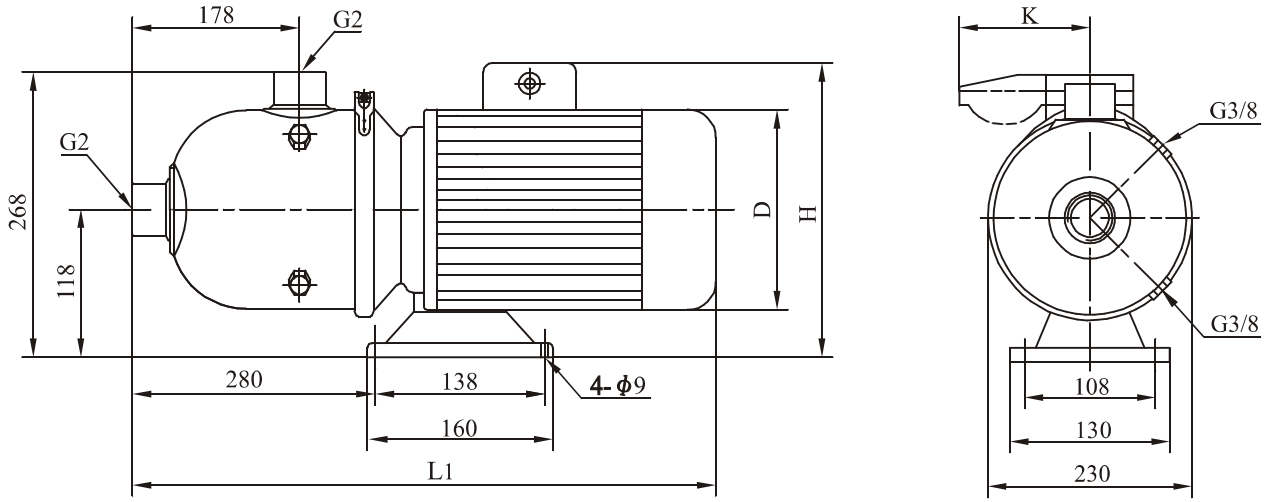

尺寸和重量

电机	型号	尺寸(mm)				重量(kg)
		L1	D	H	K	
三相/单相	CHL8-10	560	170	230/265	/100	20
	CHL8-20	560	170	230/265	/100	20
	CHL8-30	560	170	230/265	/100	25
	CHL8-40	580	180	240/270	/100	25
	CHL8-50	580	180	240/270	/100	30

性能曲线

2900rpm

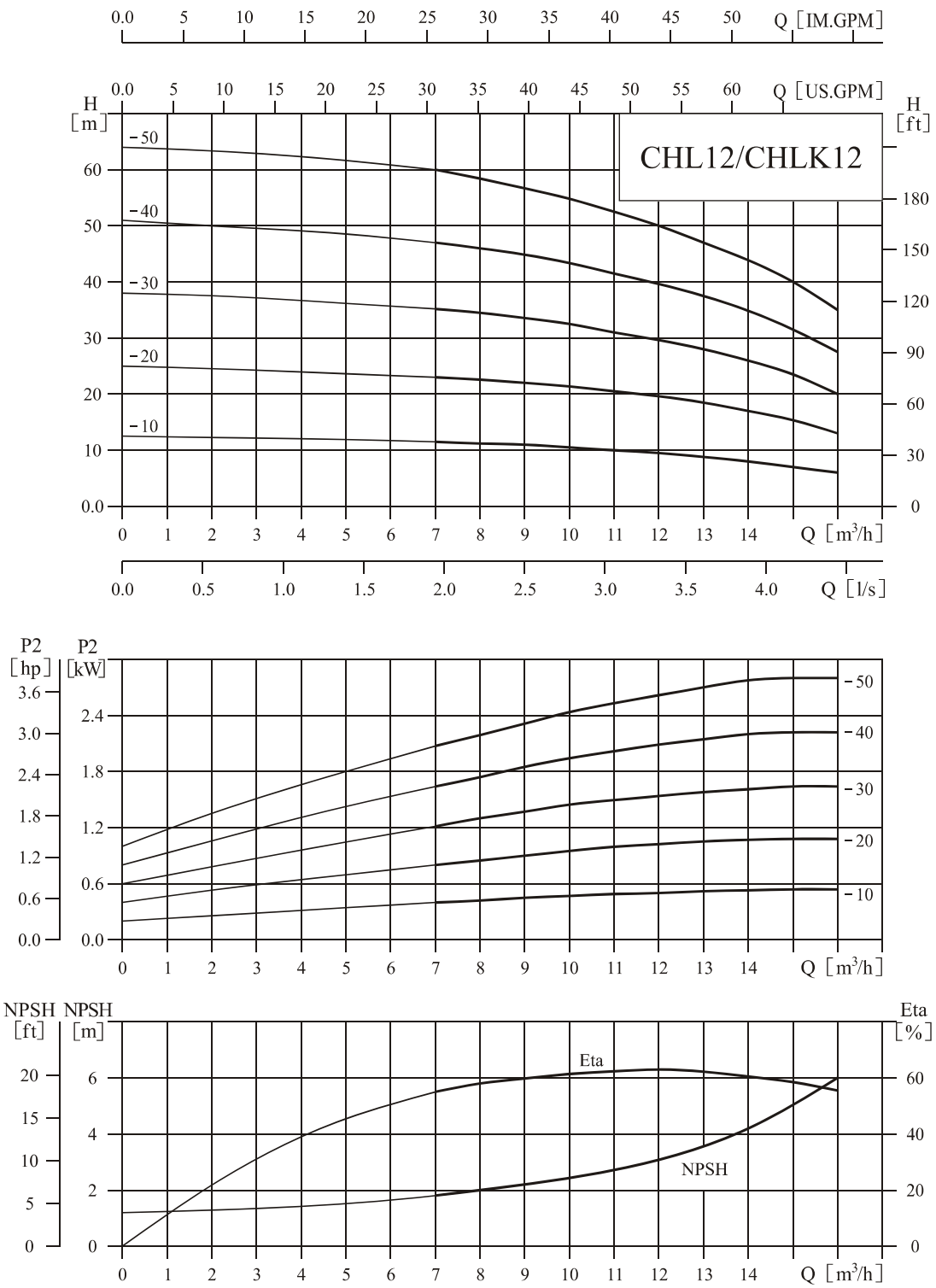

性能表

型号	配用电机 (kW)	Q(m³/h)	7	8	9	10	11	12	13	14	15	16
CHL12-10	0.75	H (m)	11.5	11.2	11	10.5	10	9.5	9	8	7	6
CHL12-20	1.2		23	22.5	22	21.5	20.5	19.5	18.5	17	15.5	13
CHL12-30	1.8		35	34.5	33.5	32.5	31	29.5	28	26	23.5	20
CHL12-40	2.4		47	46	45	43.5	41.5	39.5	37.5	35	31.5	27.5
CHL12-50	3		60	58	56.5	55	52.5	50	47	44	40	35

安装图

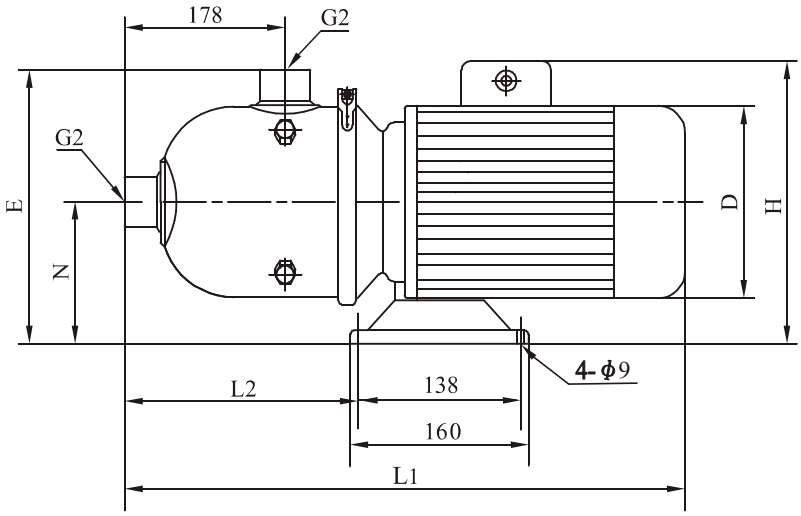

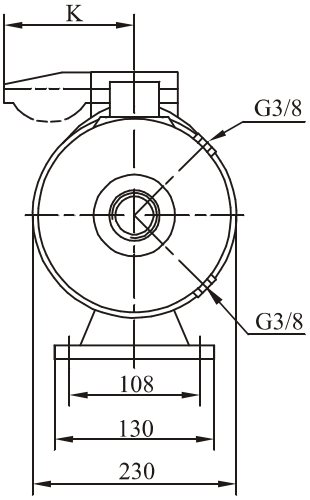

尺寸和重量

电机	型号	尺寸(mm)							重量(kg)
		L1	L2	H	D	E	N	K	
三相/单相	CHL12-10	560	280	230/265	170	268	118	/100	20
	CHL12-20	560	280	230/265	170	268	118	/100	21
	CHL12-30	580	280	240/270	180	268	118	/100	25
	CHL12-40	580	280	240/270	180	268	118	/100	29
	CHL12-50	610	270	270/	195	276	126		34

性能曲线

2900rpm

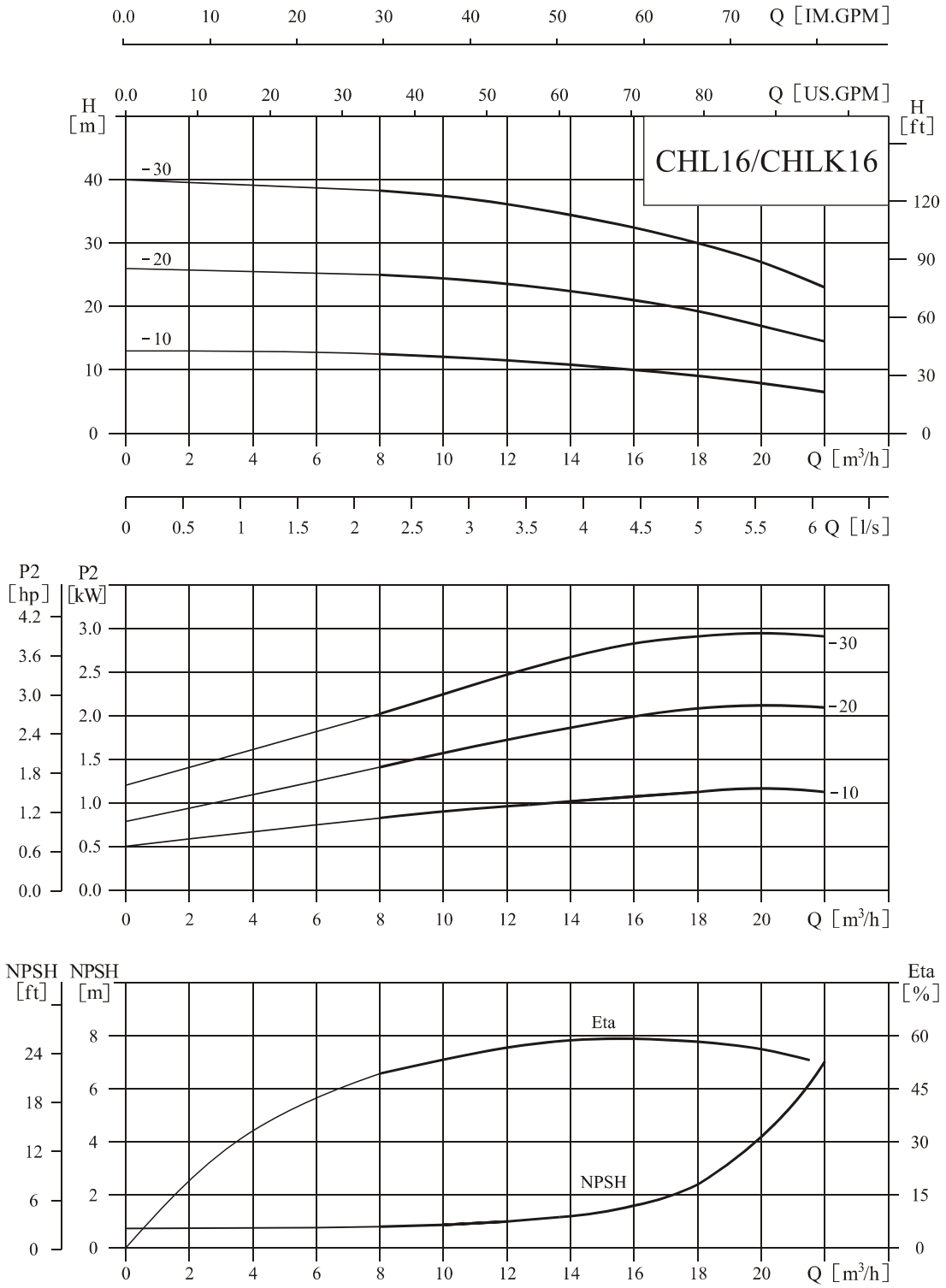

性能表

型号	配用电机 (kW)	Q(m³/h)	8	10	12	14	16	18	20	22
CHL16-10	1.1	H (m)	12.5	12	11.5	10.5	10	9	7.5	6.5
CHL16-20	2.2		25.5	24	23	22	21	19	17	14.5
CHL16-30	3		38.5	37	36	34	32	30	27	23

安装图

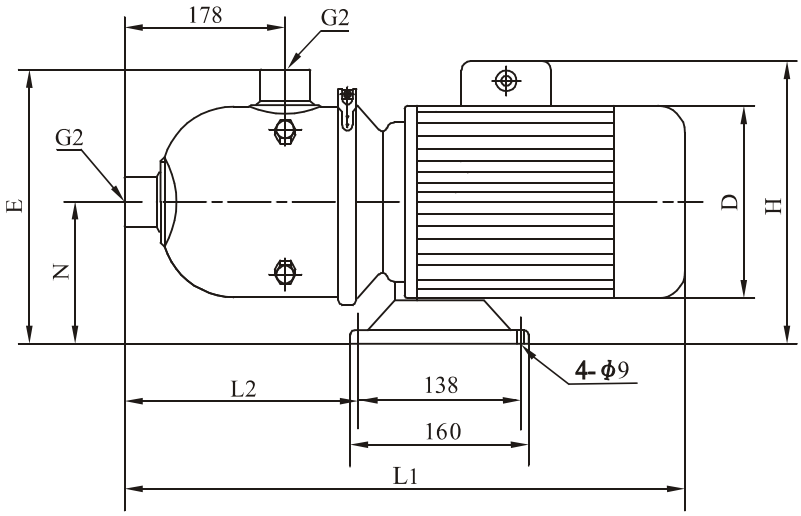

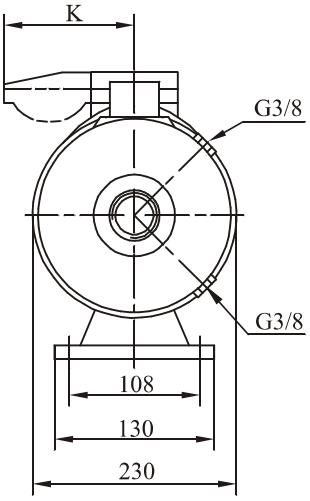

尺寸和重量

电机	型号	尺寸(mm)							重量(kg)
		L1	L2	E	N	D	H	K	
三相/单相	CHL16-10	560	280	268	118	170	230/265	/100	20
	CHL16-20	580	280	268	118	180	240/270	/100	27
	CHL16-30	610	270	276	126	195	270/		34

性能曲线

2900rpm

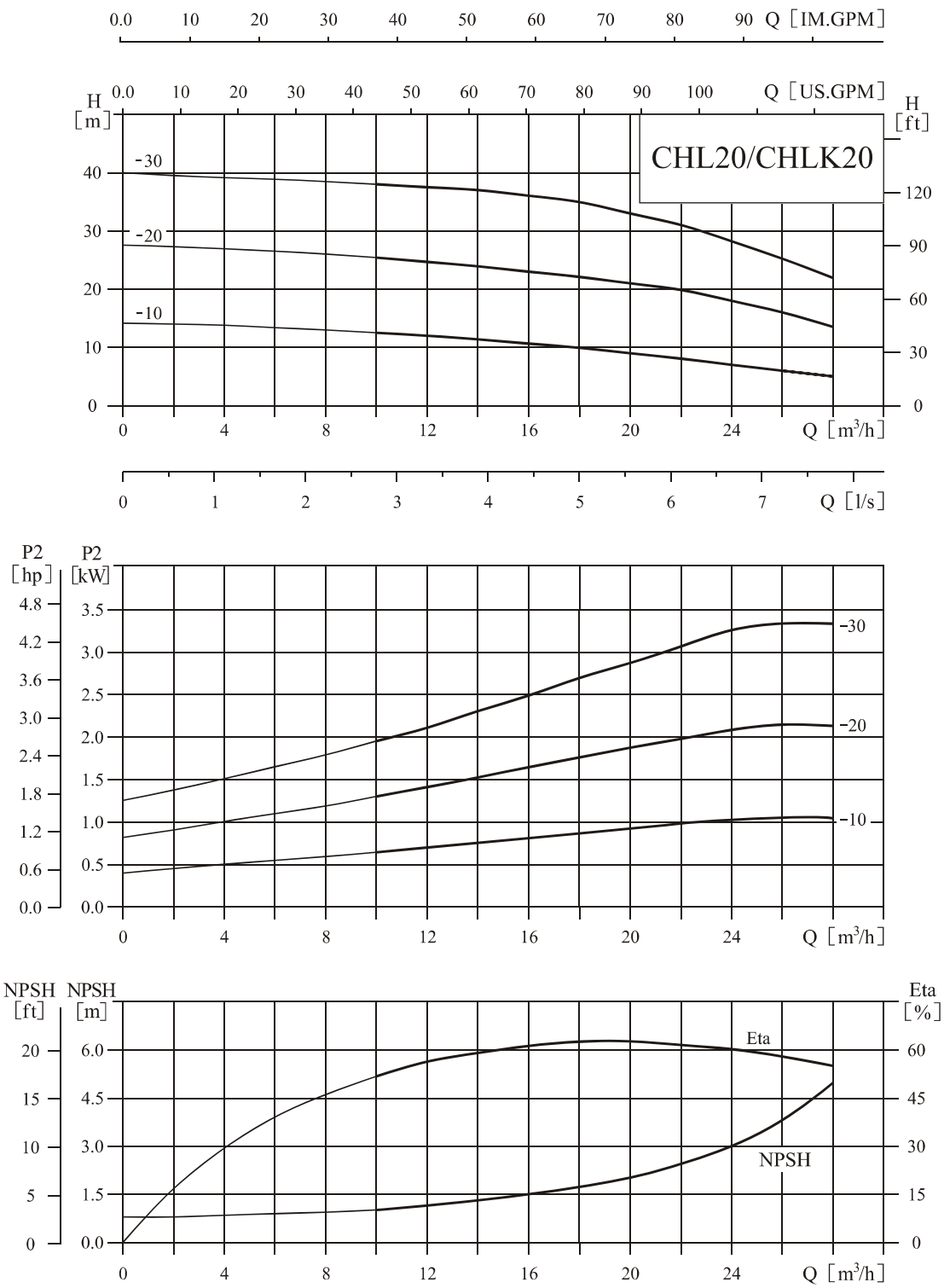

性能表

型号	配用电机 (kW)	Q(m³/h)	10	12	14	16	18	20	22	24	26	28
CHL20-10	1.1	H (m)	12.5	12	11.5	11	10.5	9.5	8.5	7.5	6.5	5.5
CHL20-20	2.2		25.5	24.5	24	23	22	21	20	18	16	13.5
CHL20-30	4		38	37.5	37	36	35	33	31	28	25	22

安装图

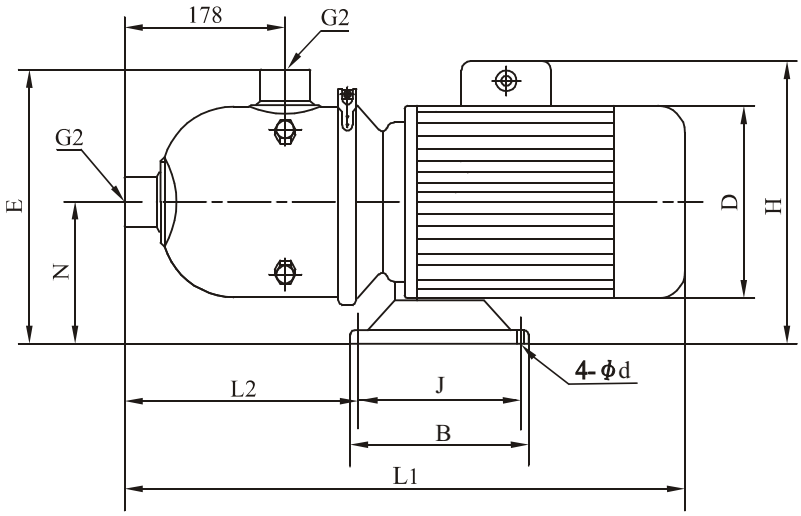

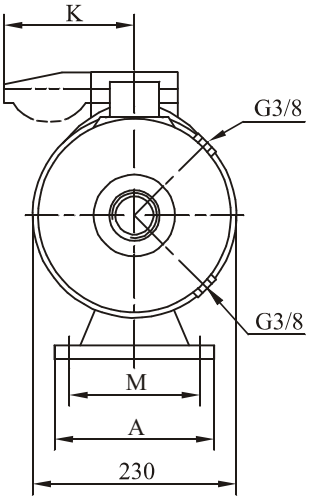

尺寸和重量

电机	型号	尺寸(mm)												重量 (kg)
		L1	L2	H	D	E	N	A	M	B	J	d	K	
三相/单相	CHL20-10	560	280	230/265	170	268	118	130	108	160	138	9	/100	21
	CHL20-20	580	280	240/270	180	268	118	130	108	160	138	9	/100	28
	CHL20-30	650	360	270/	220	270	120	230	190	170	140	12		42

性能曲线

2900rpm

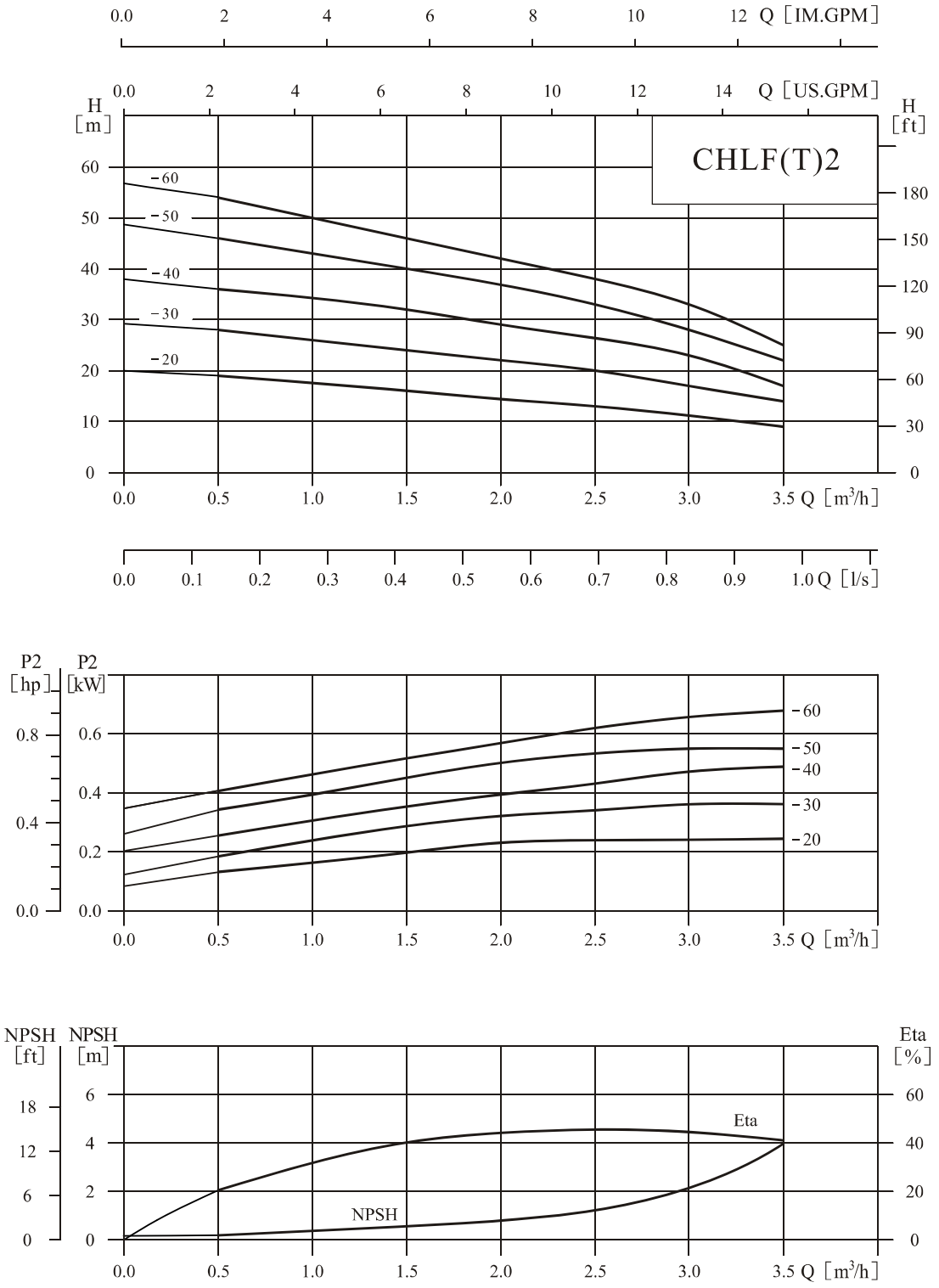

性能表

型号	配用电机 (kW)	Q(m³/h)	0.5	1.0	1.5	2.0	2.5	3.0	3.5
CHLF(T)2-20	0.37	H (m)	19	18	16	14	13	11	9
CHLF(T)2-30	0.55		28	27	24	21	20	17	14
CHLF(T)2-40	0.55		36	34	32	28	26	23	17
CHLF(T)2-50	0.55		46	43	40	35	33	28	22
CHLF(T)2-60	0.75		54	50	48	42	38	33	25

安装图

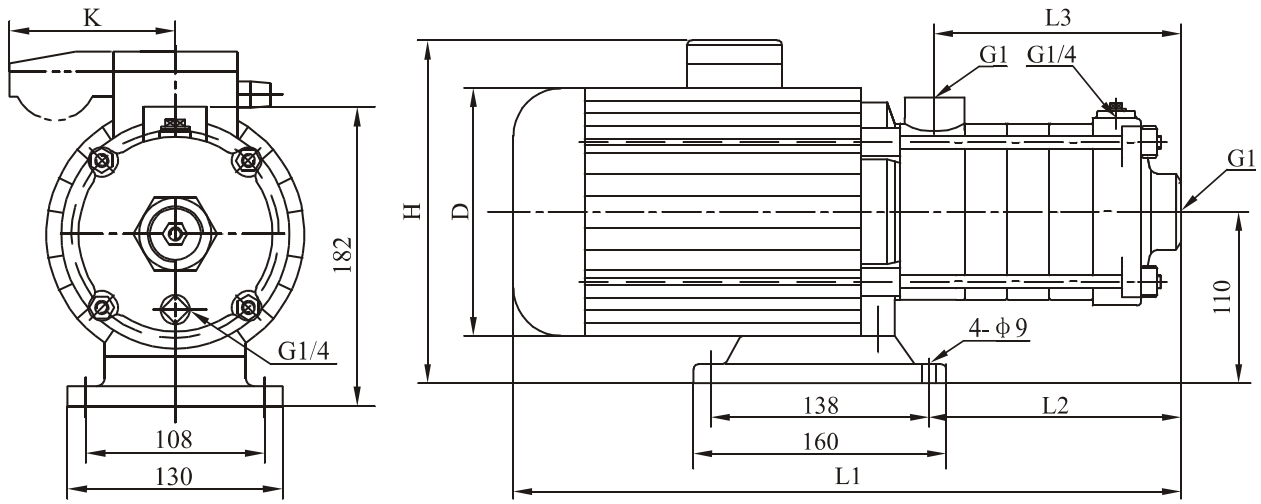

尺寸和重量

电机	型号	尺寸(mm)						重量(kg)
		L1	L2	L3	D	H	K	
三相/单相	CHLF(T)2-20	305	87	84	145	215/230	/96	15
	CHLF(T)2-30	323	105	102	145	215/230	/96	15
	CHLF(T)2-40	341	123	120	145	215/230	/96	15
	CHLF(T)2-50	359	141	138	145	215/230	/96	15
	CHLF(T)2-60	422	159	156	170	225/245	/100	17

性能曲线

2900rpm

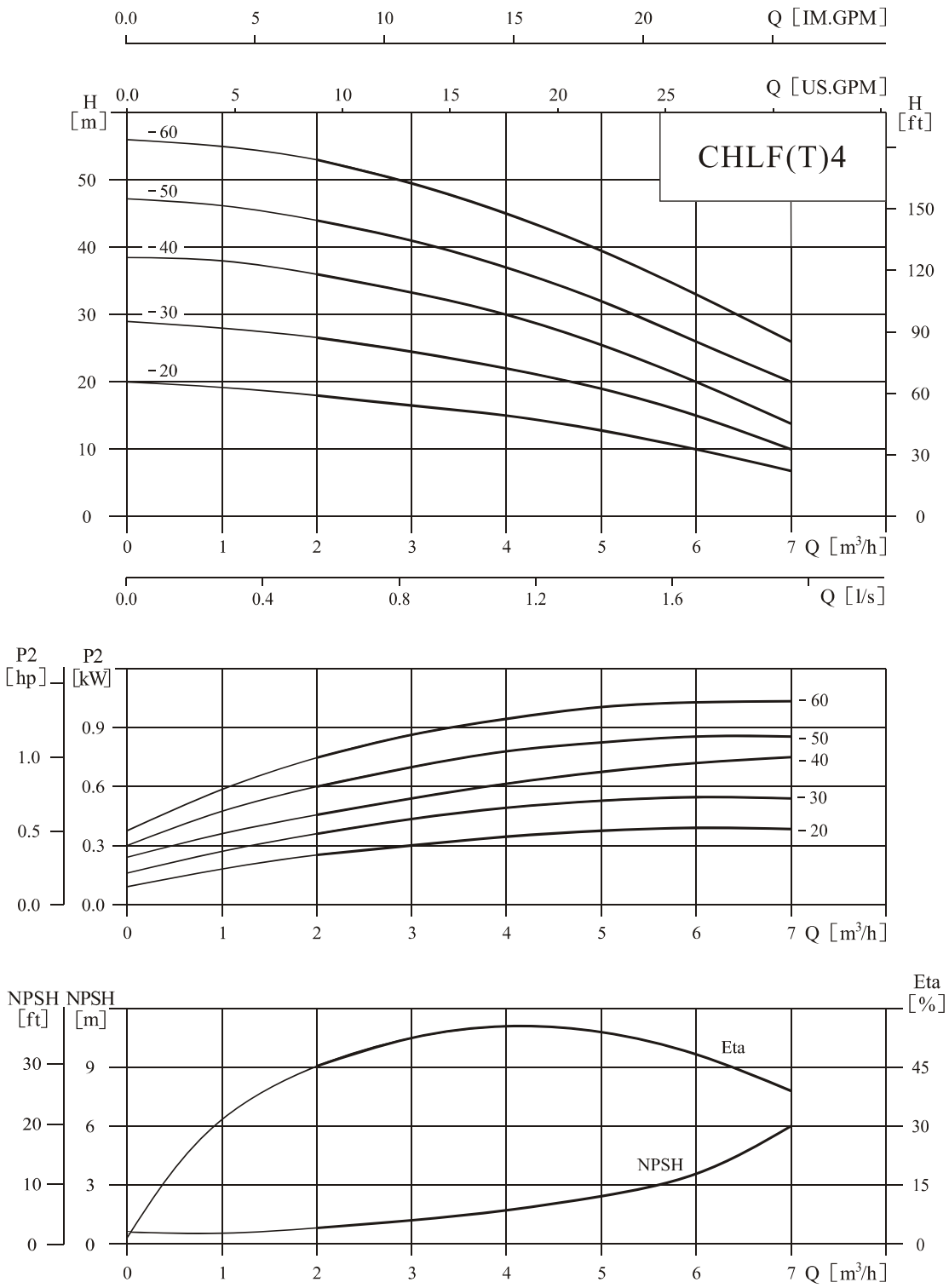

性能表

型号	配用电机 (kW)	Q(m³/h)	1	2	3	4	5	6	7
CHLF(T)4-20	0.55	H (m)	19	18	16	15	13	10	7
CHLF(T)4-30	0.55		28	27	24	22	19	15	10
CHLF(T)4-40	0.75		38	36	32	30	26	20	14
CHLF(T)4-50	1.1		46	44	41	38	32	26	20
CHLF(T)4-60	1.1		55	53	50	45	37	31	26

安装图

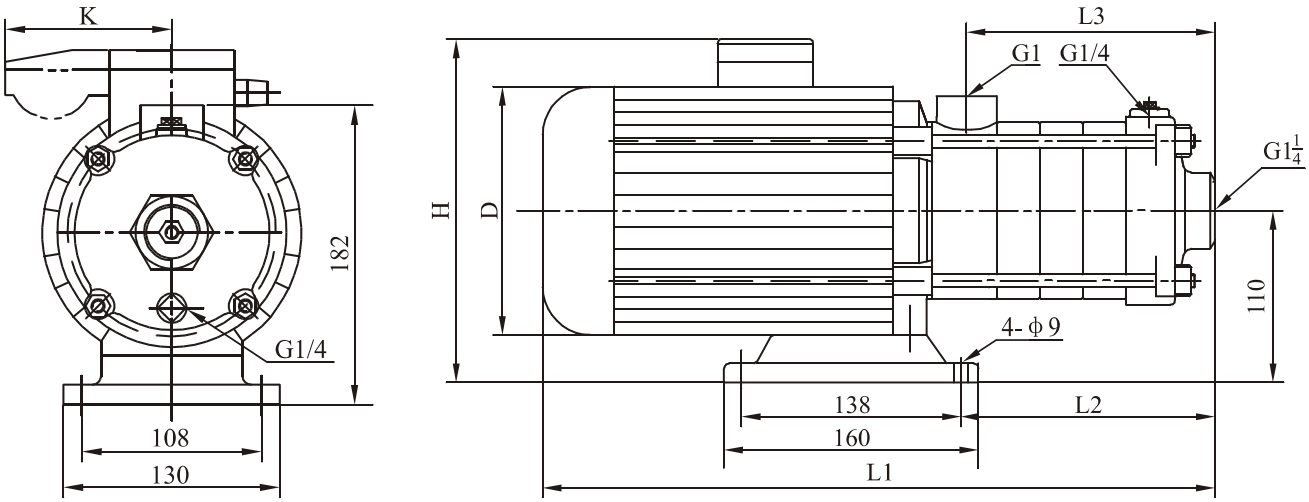

尺寸和重量

电机	型号	尺寸(mm)						重量(kg)
		L1	L2	L3	D	H	K	
三相/单相	CHLF(T)4-20	329	105	102	145	215/230	/96	15
	CHLF(T)4-30	356	132	129	145	215/230	/96	15
	CHLF(T)4-40	416	162	156	170	225/245	/100	17
	CHLF(T)4-50	455	188	183	170	225/245	/100	17
	CHLF(T)4-60	482	213	210	170	225/245	/100	17

性能曲线

2900rpm

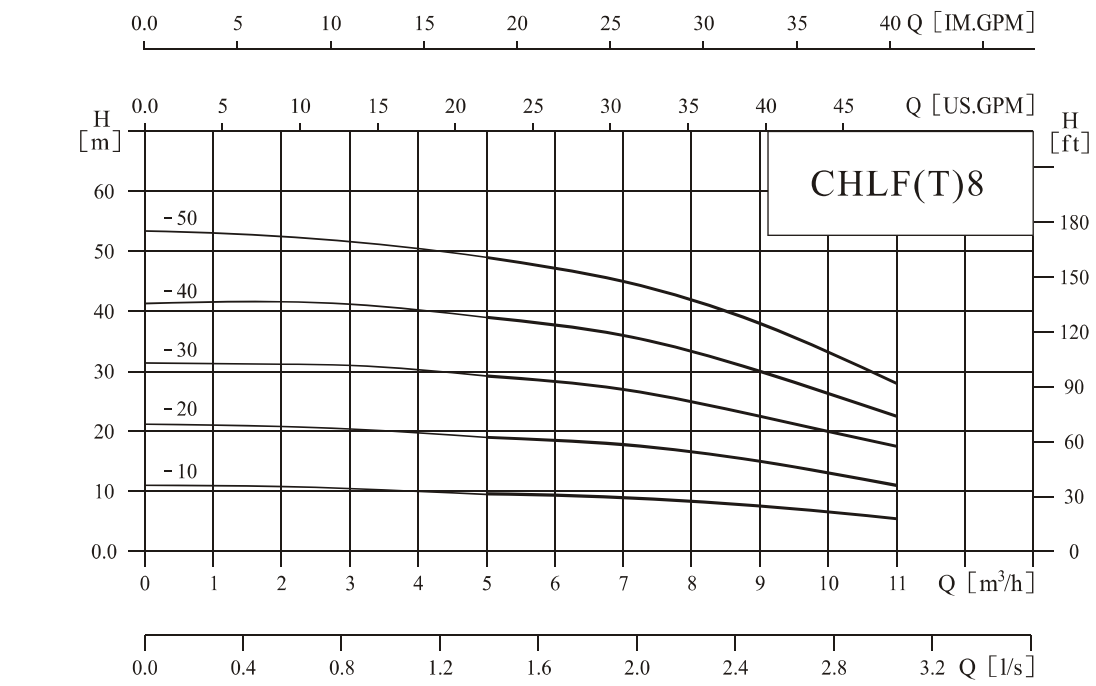

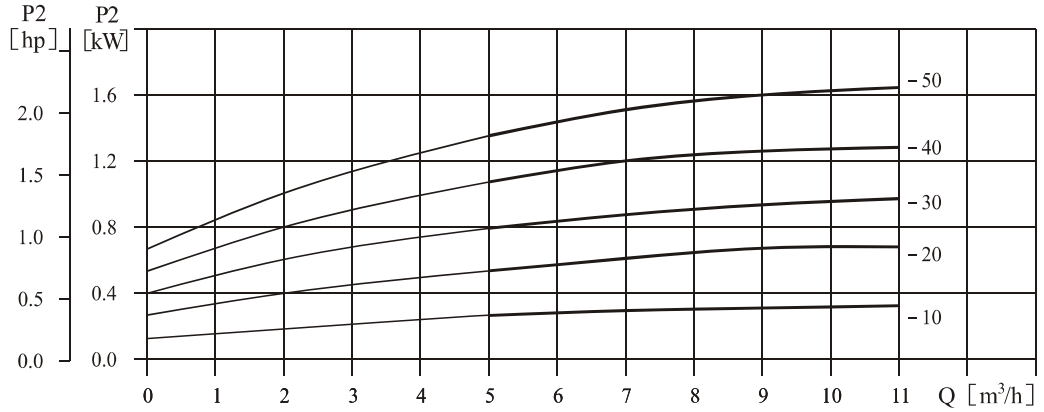

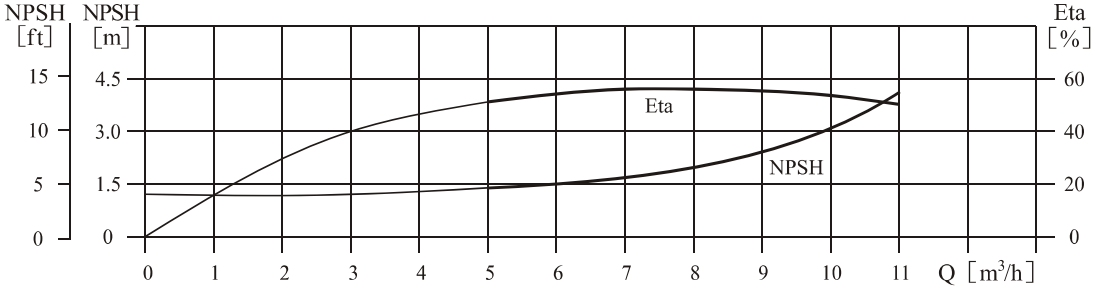

性能表

型号	配用电机 (kW)	Q(m³/h)	5	6	7	8	9	10	11
CHLF(T)8-10	0.75	H (m)	9.5	9.3	9	8.5	7.5	6.5	5.5
CHLF(T)8-20	0.75		19	18.5	18	17	15	13	11
CHLF(T)8-30	1.1		29	28	27	25.5	22.5	20	17.5
CHLF(T)8-40	1.5		39	38	36	34	30	26.5	22.5
CHLF(T)8-50	2.2		49	47	45	42.5	38	33.5	28

安装图

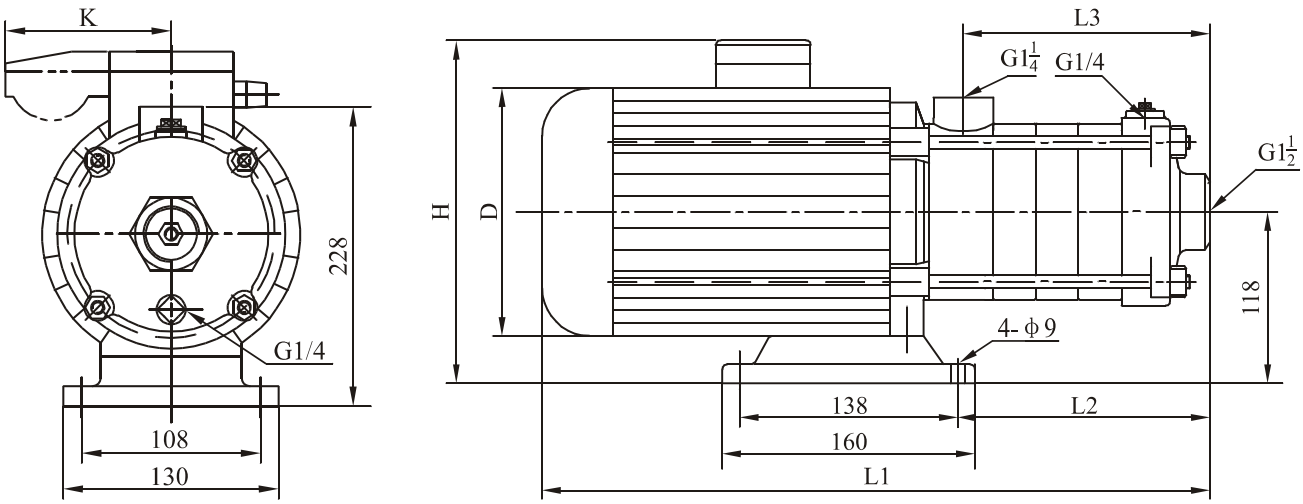

尺寸和重量

电机	型号	尺寸(mm)						重量(kg)
		L1	L2	L3	D	H	K	
三相/单相	CHLF(T)8-10	395	126	108	170	230/265	/100	20
	CHLF(T)8-20	395	126	108	170	230/265	/100	20
	CHLF(T)8-30	425	156	138	170	230/265	/100	25
	CHLF(T)8-40	490	186	168	180	240/270	/100	28
	CHLF(T)8-50	520	216	198	180	240/270	/100	30

性能曲线

2900rpm

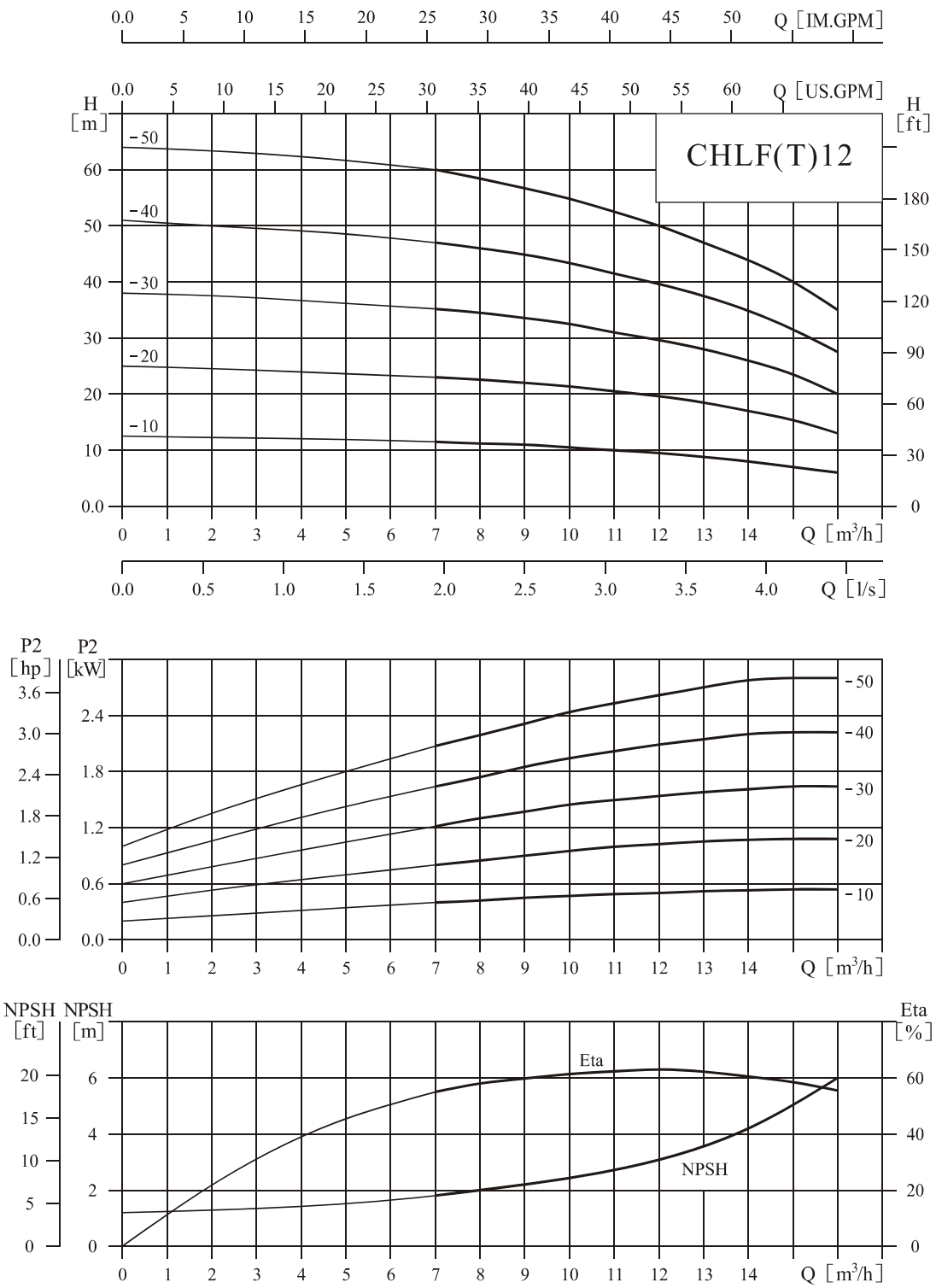

性能表

型号	配用电机 (kW)	Q(m³/h)	7	8	9	10	11	12	13	14	15	16
CHLF(T)12-10	0.75	H (m)	11.5	11.2	11	10.5	10	9.5	9	8	7	6
CHLF(T)12-20	1.2		23	22.5	22	21.5	20.5	19.5	18.5	17	15.5	13
CHLF(T)12-30	1.8		35	34.5	33.5	32.5	31	29.5	28	26	23.5	20
CHLF(T)12-40	2.4		47	46	45	43.5	41.5	39.5	37.5	35	31.5	27.5
CHLF(T)12-50	3		60	58	56.5	55	52.5	50	47	44	40	35

安装图

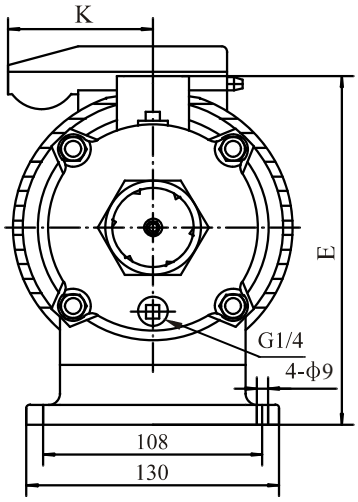

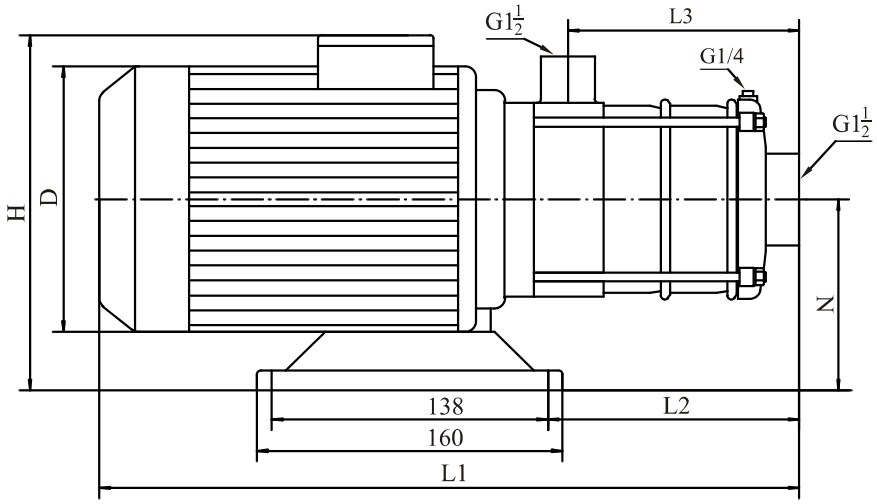

尺寸和重量

电机	型号	尺寸(mm)								重量(kg)
		L1	L2	L3	H	D	E	N	K	
三相/单相	CHLF(T)12-10	395	126	108	230/265	170	228	118	/100	20
	CHLF(T)12-20	395	126	108	230/265	170	228	118	/100	21
	CHLF(T)12-30	460	156	138	240/270	180	228	118	/100	25
	CHLF(T)12-40	490	186	168	240/270	180	228	118	/100	29
	CHLF(T)12-50	555	216	198	270/	195	240	126		34

性能曲线

2900rpm

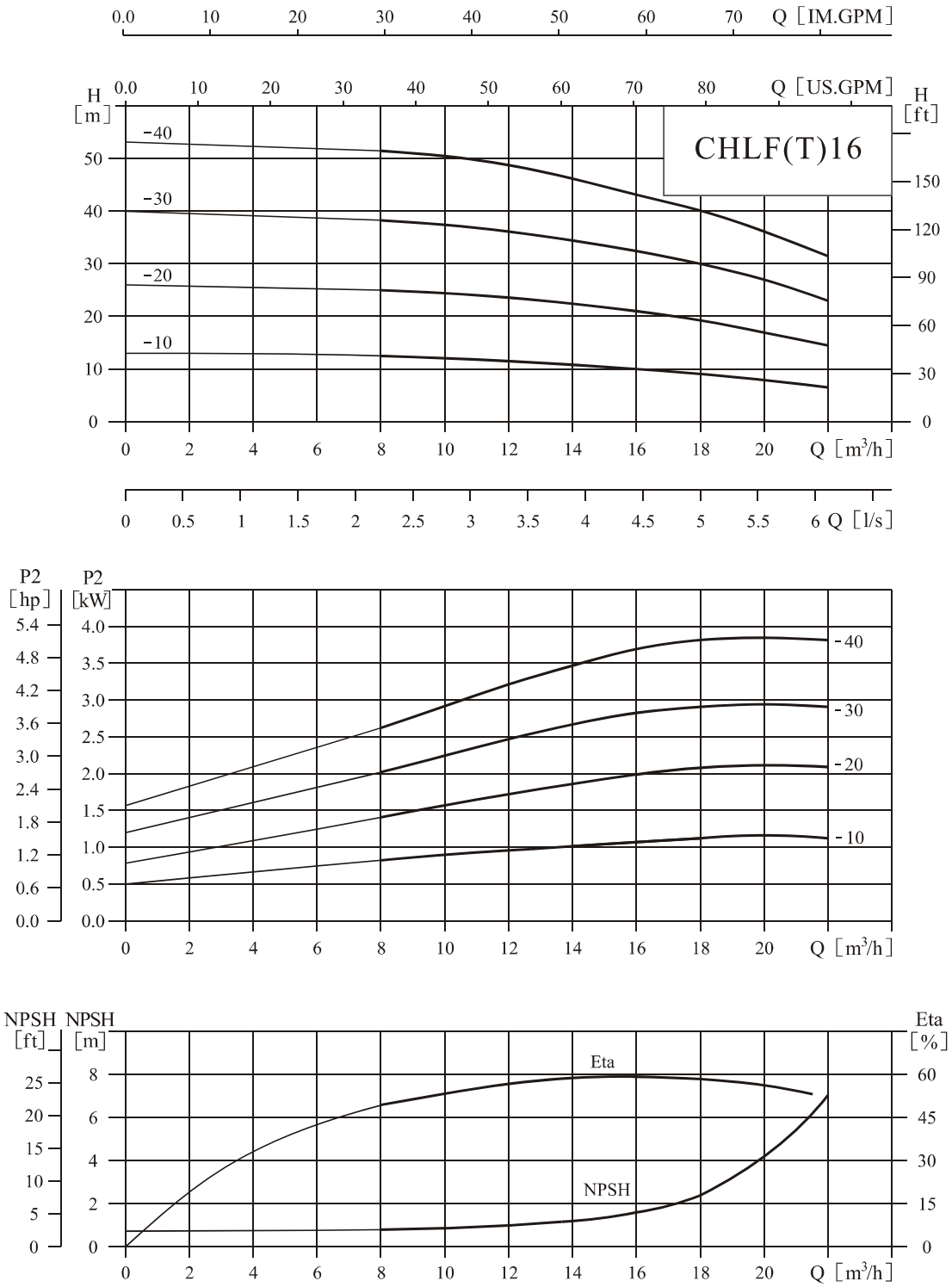

性能表

型号	配用电机 (kW)	Q(m³/h)	8	10	12	14	16	18	20	22
CHLF(T)16-10	1.1	H (m)	12.5	12	11.5	10.5	10	9	7.5	6.5
CHLF(T)16-20	2.2		25.5	24	23	22	21	19	17	14.5
CHLF(T)16-30	3		38.5	37	36	34	32	30	27	23
CHLF(T)16-40	4		51.5	50.5	49	46	43	40.5	36	31.5

安装图

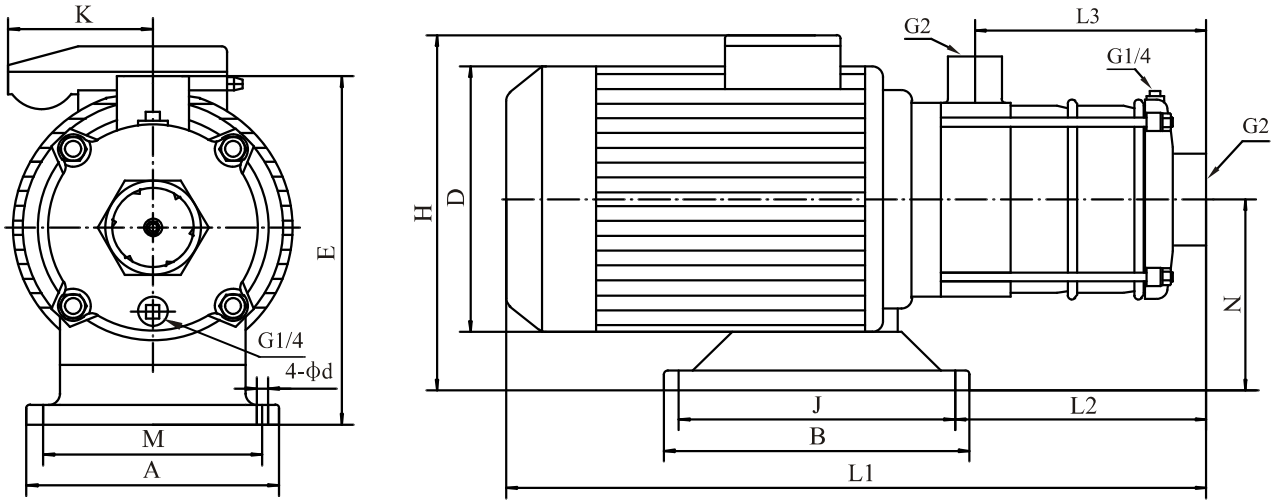

尺寸和重量

电机	型号	尺寸(mm)													重量 (kg)
		L1	L2	L3	H	D	E	N	A	M	B	J	d	K	
三相/单相	CHLF(T)16-10	423	151	126	230/265	170	227	117	130	108	160	138	9	/100	17.5
	CHLF(T)16-20	455	151	126	240/270	180	228	118	130	108	160	138	9	/100	27
	CHLF(T)16-30	561	196	171	270/	195	240	130	130	108	160	138	9		33
	CHLF(T)16-40	621	340	216	270/	220	230	120	230	190	170	140	12		41

性能曲线

2900rpm

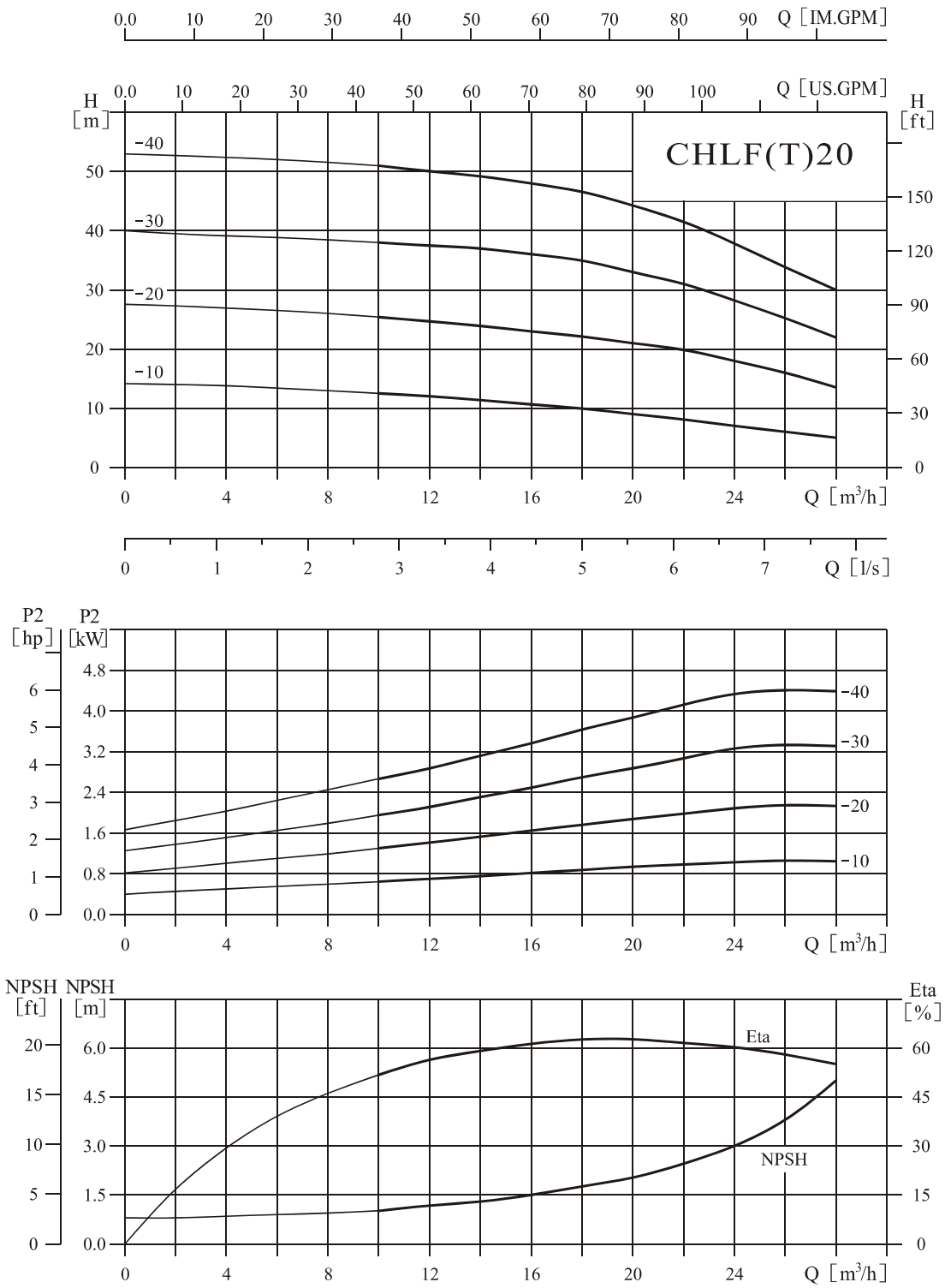

性能表

型号	配用电机 (kW)	Q(m³/h)	10	12	14	16	18	20	22	24	26	28
CHLF(T)20-10	1.1	H (m)	12.5	12	11.5	11	10.5	9.5	8.5	7.5	6.5	5.5
CHLF(T)20-20	2.2		25.5	24.5	24	23	22	21	20	18	16	13.5
CHLF(T)20-30	4		38	37.5	37	36	35	33	31	28	25	22
CHLF(T)20-40	4.4		51	50	49	48	47	44.5	41.5	37.5	33.5	30

安装图

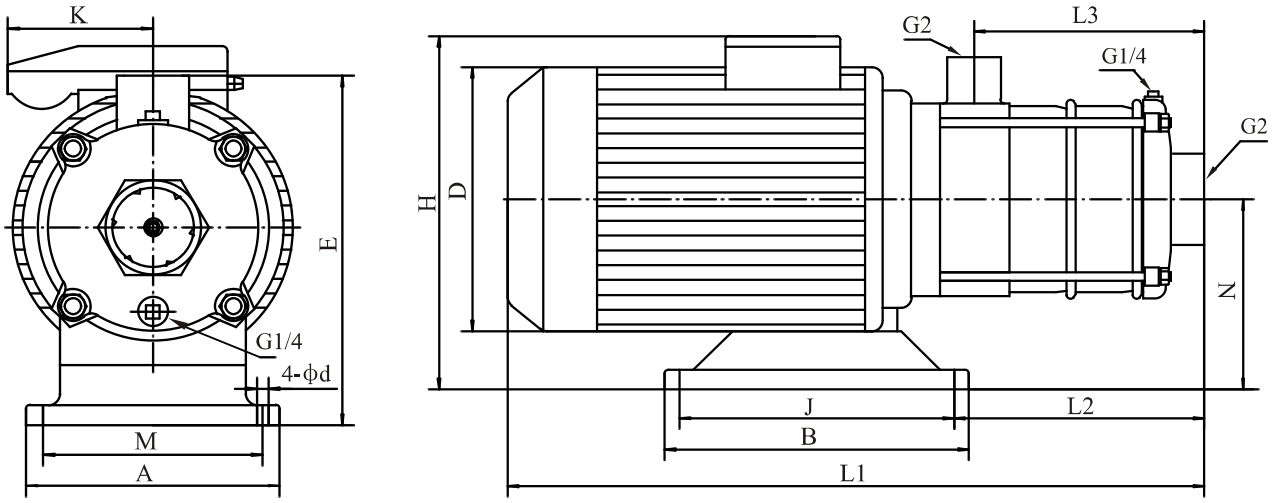

尺寸和重量

电机	型号	尺寸(mm)													重量 (kg)
		L1	L2	L3	H	D	E	N	A	M	B	J	d	K	
三相/单相	CHLF(T)20-10	423	151	126	230/265	170	227	117	130	108	160	138	9	/100	17.5
	CHLF(T)20-20	455	151	126	240/270	180	228	118	130	108	160	138	9	/100	27
	CHLF(T)20-30	576	294	171	270/	220	230	120	230	190	170	140	12		41
	CHLF(T)20-40	621	340	216	270/	220	230	120	230	190	170	140	12		44

CNP 南方泵业
CHINA NANFANG PUMP

杭州南方特种泵业股份有限公司

www.nanfang-pump.com

公司地址:浙江杭州余杭区仁和镇
免费服务热线:400-826-7722
泵类产品服务:0571-8639 6576
供水设备服务:0571-8639 6573
传　　真:0571-8639 7816
电子邮箱:service@nanfang-pump.com

技术支持:
泵类产品:0571-8630 1517
供水设备:0571-8639 5781

国内销售部:
泵类产品:0571-8639 7805
供水设备:0571-8639 6822
传　　真:0571-8639 7807
电子邮箱:sales@nanfang-pump.com

091209

数据仅供参考；如有修改，恕不通知。