CNP 南方泵业
CHINA NANFANG PUMP

CDLK，CDLKF

50Hz

浸入式多级离心泵

杭州南方特种泵业股份有限公司

公 司 简 介

CNP 南方泵业

杭州南方特种泵业股份有限公司是集科研、生产、销售于一体的不锈钢多级泵专业生产厂家。公司创建十几年来，始终致力于科技和管理的创新，开发出适用于工矿企业、城市供水、农田排灌、石油化工、高层建筑供水、消防、工业水处理和纯净水、制药行业、锅炉、空调供暖等各行业的用泵。公司的主导产品CDL系列不锈钢多级立式泵、TD系列管道循环泵、SJ系列不锈钢多级深井潜水电泵、CDLK，CDLKF浸入式多级离心泵、CHL/CHLK/CHLF系列不锈钢多级卧式泵、QY系列不锈钢气液混合泵、ZS系列不锈钢卧式单级离心泵、MS系列轻型不锈钢卧式单级离心泵等的主要性能指标已完全达到国际先进水平。

公司采用三维CAD设计软件、CFD计算流体力学软件等先进的设计手段进行产品开发，拥有大批精良的制造和检测设备，建立了完备的质量管理体系，通过了ISO9001质量体系认证、ISO14001环境管理体系认证，产品通过CE认证。产品畅销全国各地，并远销欧美及东南亚等海外地区。优质的产品、良好的信誉和周到的服务，深受广大用户的青睐。

公司在全国建立了广泛的销售、服务网络，在各大中型城市均设有办事处和服务中心，为客户提供及时而满意的服务。

展望未来，公司将继续保持和发扬企业的优良传统，本着“质量第一、信誉第一、客户第一”的经营方针，以“客户满意”为目标，为广大客户提供更好的产品和更贴心的服务。

“南方泵业”——一个值得信赖的民族品牌！

CDL(F)8~CDL(F)150节能认证证书

ISO14001认证证书

浙江名牌产品证书

国家火炬计划项目证书

国家火炬计划项目证书

高新技术企业认定证书

CE认证证书

ISO9001认证证书

浙江省诚信示范企业

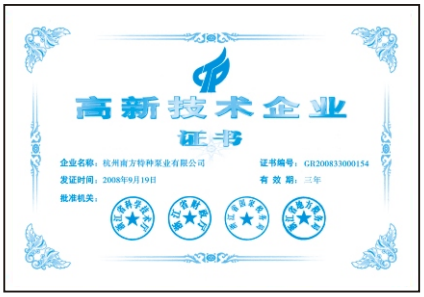

高新技术企业认定证书

企业技术中心

总体数据

性能范围 ---------- 3
产品范围 ---------- 3
应用 ---------- 4
运行条件 ---------- 4
泵 ---------- 4
电机 ---------- 4
最大环境温度 ---------- 4
型号含义 ---------- 4
泵的安装 ---------- 5
安装图 ---------- 5
可供产品范围 ---------- 5
可供产品范围 ---------- 6
截面图 ---------- 8
材料 ---------- 8

技术数据

CDLK/CDLKF1 ---------- 10
CDLK/CDLKF2 ---------- 12
CDLK/CDLKF3 ---------- 14
CDLK/CDLKF4 ---------- 16
CDLK/CDLKF8 ---------- 18
CDLK/CDLKF16 ---------- 20
CDLK/CDLKF20 ---------- 22
CDLK/CDLKF32 ---------- 24
CDLK/CDLKF42 ---------- 26

性能范围

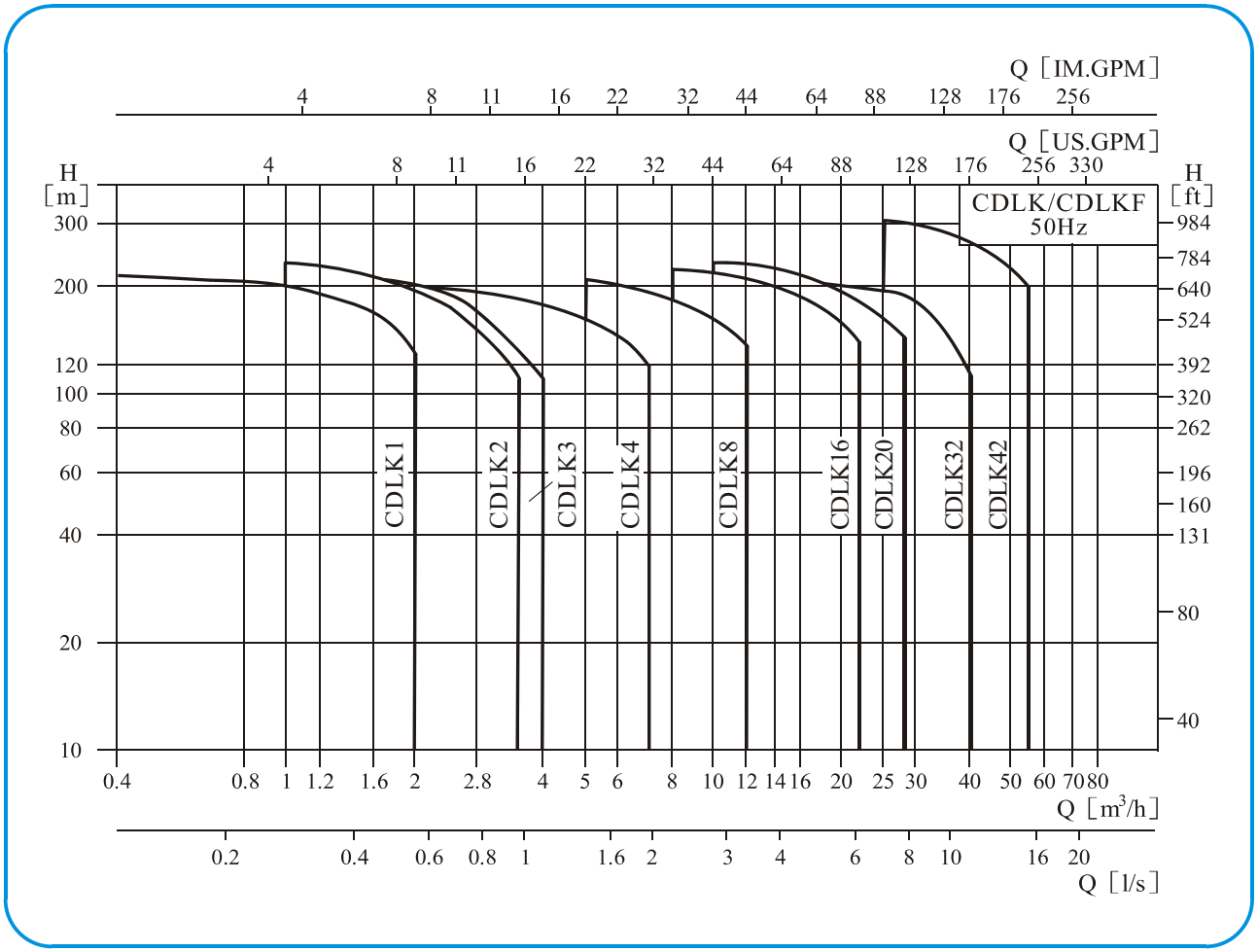

产品范围

说　明	CDLK1	CDLK2	CDLK3	CDLK4	CDLK8	CDLK16	CDLK20	CDLK32	CDLK42
额定流量 [m³/h]	1	2	3	4	8	16	20	32	42
额定流量 [l/s]	0.28	0.56	0.83	1.1	2.2	4.4	5.6	8.9	11.7
流量范围 [m³/h]	0.4~2	1~3.5	1.2~4	1.5~7	5~12	8~22	10~28	16~40	25~55
流量范围 [l/s]	0.11~0.56	0.28~0.97	0.33~1.1	0.42~1.9	1.4~3.3	2.2~6.1	2.8~7.8	4.4~11.1	6.9~15.3
最大扬程 [bar]	21	23	22	21	21	22	23	26	30
电机功率 [kW]	0.37~2.2	0.37~3	0.37~3	0.37~4	0.75~7.5	2.2~15	2.2~18.5	1.5~30	3~45
液体温度 [℃]	-15 ~ +120								
最高效率 [%]	44	46	54	57	62	66	69	73	75
管路连接									
管螺纹	G1 1/4″	G1 1/4″	G1 1/4″	G1 1/4″	G2″	G2″	G2″		
DIN法兰								DN65	DN80

电机

●电机为全封闭，风冷式二极标准电机。
●防护等级：IP55
●绝缘等级：F
●标准电压：50Hz:1×220-230/240V
3×200/346V
3×220-240/380-415V
3×220-255/380-440V
其他电压的电机按要求可供。
单相电机从0.37～2.2kW可供。

泵

CDLK / CDLKF 为安装标准电机的非自吸立式多级离心泵，电机轴通过泵头用联轴器直接与泵轴联接，泵可根据需要配置智能保护器，对泵干转、缺相、过载等进行有效保护。为满足水槽或容器的安装深度，可安装空腔体来改变泵本身的长度，不同的级数长度见尺寸和重量表和可供产品范围表。

性能曲线

1、所有曲线都基于电机在恒速2900r/min的测量值。
2、曲线容差符合ISO9906，附录A。
3、测试采用20℃不含空气的水，运动粘度为1mm²/s。
4、泵的使用参照加粗线的性能范围，以防流量过小产生过热和流量过大使电机过载等。

型号含义

CDLK,CDLKF1,2,3,4,8,16和20

CDLK F 4 - 120 / 12

- 12：叶轮数
- 120：级数×10
- 4：额定流量(m^3/h)
- F：(普通型略)过流部件为不锈钢304或316
- CDLK：浸入式多级离心泵

CDLK,CDLKF32和42

CDLK F 32 - 120 / 12 - 2

- 2：小叶轮数
- 12：叶轮数
- 120：级数×10
- 32：额定流量(m^3/h)
- F：(普通型略)过流部件为不锈钢304或316
- CDLK：浸入式多级离心泵

应 用

CDLK / CDLKF用于输送机床冷却液、润滑液、冷凝水输送、工业清洗设备和其它适合浸入式泵使用的场合，适应于不同温度、流量和压力范围，CDLK 适用于无腐蚀性液体，CDLK F 适用于轻度腐蚀性液体。
●具体用于电火花、车床、磨床、加工中心、冷却装置、工业清洗设备、过滤系统等。

最大环境温度

当泵在环境温度大于40℃或海拔大于1000m下运行时，由于空气密度低冷却效果差，电机输出功率P2会有一定降低。泵在上述情况下运行电机功率需配大。

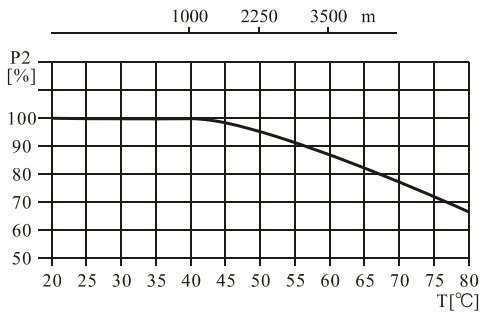

运行条件

●稀薄、干净、不含固体颗粒和纤维的非易爆液体，可输送水及冷却用水溶液和切割润滑液。
●液体温度：常温型-15℃～+70℃
热水型-15℃～+120℃

泵的安装

图尺寸为最小安装时尺寸：

CDLK/CDLKF1,2,3,4

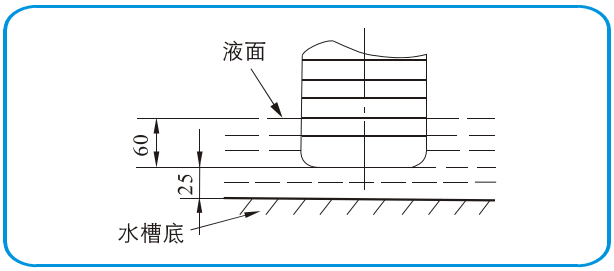

CDLK/CDLKF8,16,20

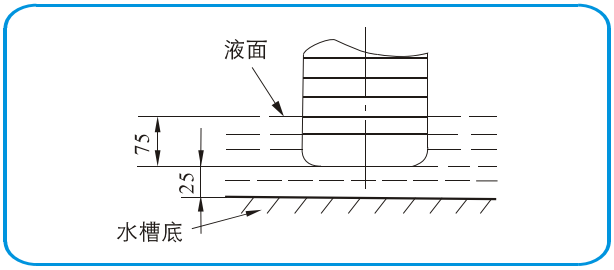

CDLK/CDLKF32,42

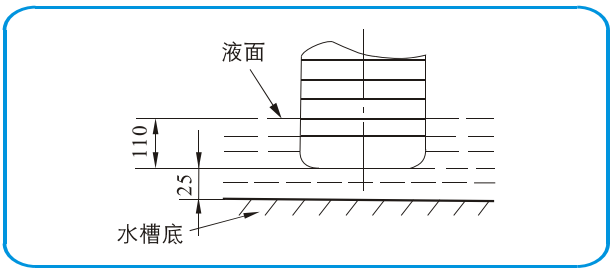

安装图

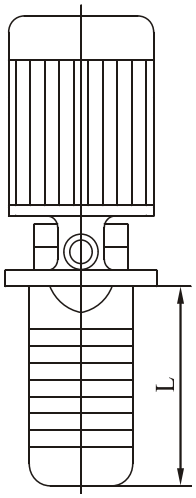

可供产品范围

型号	级数	叶轮数 2	3	4	5	6	7	8	9	10	11	12	13	15	17	19	21	23	25	27	30	33	36	L (mm)
CDLK1	腔体数×10 20	●																						123
	30	○	●																					141
	40	○	○	●																				159
	50	○	○	○	●																			177
	60	○	○	○	○	●																		195
	70	○	○	○	○	○	●																	213
	80	○	○	○	○	○	○	●																231
	90	○	○	○	○	○	○	○	●															249
	100	○	○	○	○	○	○	○	○	●														267
	110	○	○	○	○	○	○	○	○	○	●													285
	120	○	○	○	○	○	○	○	○	○	○	●												303
	130	○	○	○	○	○	○	○	○	○	○	○	●											321
	150	○	○	○	○	○	○	○	○	○	○	○	○	●										357
	170	○	○	○	○	○	○	○	○	○	○	○	○	○	●									393
	190	○	○	○	○	○	○	○	○	○	○	○	○	○	○	●								429
	210	○	○	○	○	○	○	○	○	○	○	○	○	○	○	○	●							465
	230	○	○	○	○	○	○	○	○	○	○	○	○	○	○	○	○	●						501
	250	○	○	○	○	○	○	○	○	○	○	○	○	○	○	○	○	○	●					537
	270	○	○	○	○	○	○	○	○	○	○	○	○	○	○	○	○	○	○	●				573
	300	○	○	○	○	○	○	○	○	○	○	○	○	○	○	○	○	○	○	○	●			627
	330	○	○	○	○	○	○	○	○	○	○	○	○	○	○	○	○	○	○	○	○	●		681
	360	○	○	○	○	○	○	○	○	○	○	○	○	○	○	○	○	○	○	○	○	○	●	735
配用电机（kW）		0.37						0.55				0.75			1.1				1.5			2.2		

●基本型　　○按要求可供

型号	级数	叶轮数 2	3	4	5	6	7	9	11	13	15	18	22	26	L (mm)
CDLK2	腔体数×10 20	●													123
	30	○	●												141
	40	○	○	●											159
	50	○	○	○	●										177
	60	○	○	○	○	●									195
	70	○	○	○	○	○	●								213
	90	○	○	○	○	○	○	●							249
	110	○	○	○	○	○	○	○	●						285
	130	○	○	○	○	○	○	○	○	●					321
	150	○	○	○	○	○	○	○	○	○	●				357
	180	○	○	○	○	○	○	○	○	○	○	●			411
	220	○	○	○	○	○	○	○	○	○	○	○	●		483
	260	○	○	○	○	○	○	○	○	○	○	○	○	●	555
配用电机（kW）		0.37		0.55		0.75		1.1		1.5		2.2		3.0	

例:泵型号为 CDLK2-260/5

可供产品范围

型号	级数	叶轮数 2	3	4	5	6	7	8	9	10	11	12	13	15	17	19	21	23	25	27	29	31	33	36	L (mm)
CDLK3	腔体数×10 20	●																							123
	30	○	●																						141
	40	○	○	●																					159
	50	○	○	○	●																				177
	60	○	○	○	○	●																			195
	70	○	○	○	○	○	●																		213
	80	○	○	○	○	○	○	●																	231
	90	○	○	○	○	○	○	○	●																249
	100	○	○	○	○	○	○	○	○	●															267
	110	○	○	○	○	○	○	○	○	○	●														285
	120	○	○	○	○	○	○	○	○	○	○	●													303
	130	○	○	○	○	○	○	○	○	○	○	○	●												321
	150	○	○	○	○	○	○	○	○	○	○	○	○	●											357
	170	○	○	○	○	○	○	○	○	○	○	○	○	○	●										393
	190	○	○	○	○	○	○	○	○	○	○	○	○	○	○	●									429
	210	○	○	○	○	○	○	○	○	○	○	○	○	○	○	○	●								465
	230	○	○	○	○	○	○	○	○	○	○	○	○	○	○	○	○	●							501
	250	○	○	○	○	○	○	○	○	○	○	○	○	○	○	○	○	○	●						537
	270	○	○	○	○	○	○	○	○	○	○	○	○	○	○	○	○	○	○	●					573
	290	○	○	○	○	○	○	○	○	○	○	○	○	○	○	○	○	○	○	○	●				609
	310	○	○	○	○	○	○	○	○	○	○	○	○	○	○	○	○	○	○	○	○	●			645
	330	○	○	○	○	○	○	○	○	○	○	○	○	○	○	○	○	○	○	○	○	○	●		681
	360	○	○	○	○	○	○	○	○	○	○	○	○	○	○	○	○	○	○	○	○	○	○	●	735
配用电机（kW）		0.37			0.55		0.75			1.1				1.5			2.2					3			

型号	级数	叶轮数 2	3	4	5	6	7	8	10	12	14	16	19	22	L (mm)
CDLK4	腔体数×10 20	●													148
	30	○	●												175
	40	○	○	●											202
	50	○	○	○	●										229
	60	○	○	○	○	●									256
	70	○	○	○	○	○	●								283
	80	○	○	○	○	○	○	●							310
	100	○	○	○	○	○	○	○	●						364
	120	○	○	○	○	○	○	○	○	●					418
	140	○	○	○	○	○	○	○	○	○	●				472
	160	○	○	○	○	○	○	○	○	○	○	●			526
	190	○	○	○	○	○	○	○	○	○	○	○	●		607
	220	○	○	○	○	○	○	○	○	○	○	○	○	●	688
配用电机（kW）		0.37	0.55	0.75	1.1		1.5		2.2		3.0		4.0		

型号	级数	叶轮数 2	3	4	5	6	8	10	12	14	16	18	20	L (mm)
CDLK8	腔体数×10 20	●												150
	30	○	●											180
	40	○	○	●										210
	50	○	○	○	●									240
	60	○	○	○	○	●								270
	80	○	○	○	○	○	●							330
	100	○	○	○	○	○	○	●						390
	120	○	○	○	○	○	○	○	●					450
	140	○	○	○	○	○	○	○	○	●				510
	160	○	○	○	○	○	○	○	○	○	●			570
	180	○	○	○	○	○	○	○	○	○	○	●		630
	200	○	○	○	○	○	○	○	○	○	○	○	●	690
配用电机（kW）		0.75	1.1	1.5	2.2		3.0	4.0		5.5		7.5		

型号	级数	叶轮数 2	3	4	5	6	7	8	10	12	14	16	L (mm)
CDLK16	腔体数×10 20	●											180
	30	○	●										225
	40	○	○	●									270
	50	○	○	○	●								315
	60	○	○	○	○	●							360
	70	○	○	○	○	○	●						405
	80	○	○	○	○	○	○	●					450
	100	○	○	○	○	○	○	○	●				540
	120	○	○	○	○	○	○	○	○	●			630
	140	○	○	○	○	○	○	○	○	○	●		720
	160	○	○	○	○	○	○	○	○	○	○	●	810
配用电机（kW）		2.2	3.0	4.0	5.5		7.5		11		15		

例:泵型号为 CDLK16-160/4

●基本型　　○按要求可供

可供产品范围

型号	级数	叶轮数 2	3	4	5	6	7	8	10	12	14	17	L (mm)
CDLK20	腔体数×10 20	●											180
	30	○	●										225
	40	○	○	●									270
	50	○	○	○	●								315
	60	○	○	○	○	●							360
	70	○	○	○	○	○	●						405
	80	○	○	○	○	○	○	●					450
	100	○	○	○	○	○	○	○	●				540
	120	○	○	○	○	○	○	○	○	●			630
	140	○	○	○	○	○	○	○	○	○	●		720
	170	○	○	○	○	○	○	○	○	○	○	●	855
配用电机（kW）		2.2	4.0	5.5		7.5		11		15		18.5	

型号	级数	叶轮数 1	2	3	4	5	6	7	8	9	10	11	12	13	14	L (mm)
CDLK32	腔体数×10 10	●														186
	20	○	●													256
	30	○	○	●												326
	40	○	○	○	●											396
	50	○	○	○	○	●										466
	60	○	○	○	○	○	●									536
	70	○	○	○	○	○	○	●								606
	80	○	○	○	○	○	○	○	●							676
	90	○	○	○	○	○	○	○	○	●						746
	100	○	○	○	○	○	○	○	○	○	●					816
	110	○	○	○	○	○	○	○	○	○	○	●				886
	120	○	○	○	○	○	○	○	○	○	○	○	●			956
	130	○	○	○	○	○	○	○	○	○	○	○	○	●		1026
	140	○	○	○	○	○	○	○	○	○	○	○	○	○	●	1096

型号	级数	叶轮数 1	2	3	4	5	6	7	8	9	10	11	12	13	L (mm)
CDLK42	腔体数×10 10	●													198
	20	○	●												278
	30	○	○	●											358
	40	○	○	○	●										438
	50	○	○	○	○	●									518
	60	○	○	○	○	○	●								598
	70	○	○	○	○	○	○	●							678
	80	○	○	○	○	○	○	○	●						758
	90	○	○	○	○	○	○	○	○	●					838
	100	○	○	○	○	○	○	○	○	○	●				918
	110	○	○	○	○	○	○	○	○	○	○	●			998
	120	○	○	○	○	○	○	○	○	○	○	○	●		1078
	130	○	○	○	○	○	○	○	○	○	○	○	○	●	1158

●基本型　　○按要求可供

截面图 CDLK,CDLKF1,2,3,4

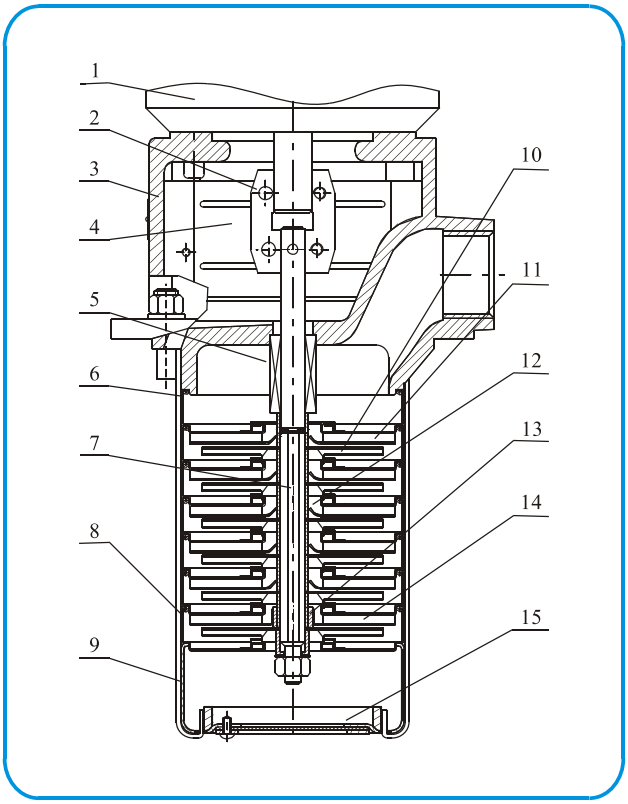

截面图 CDLK,CDLKF8,16,20

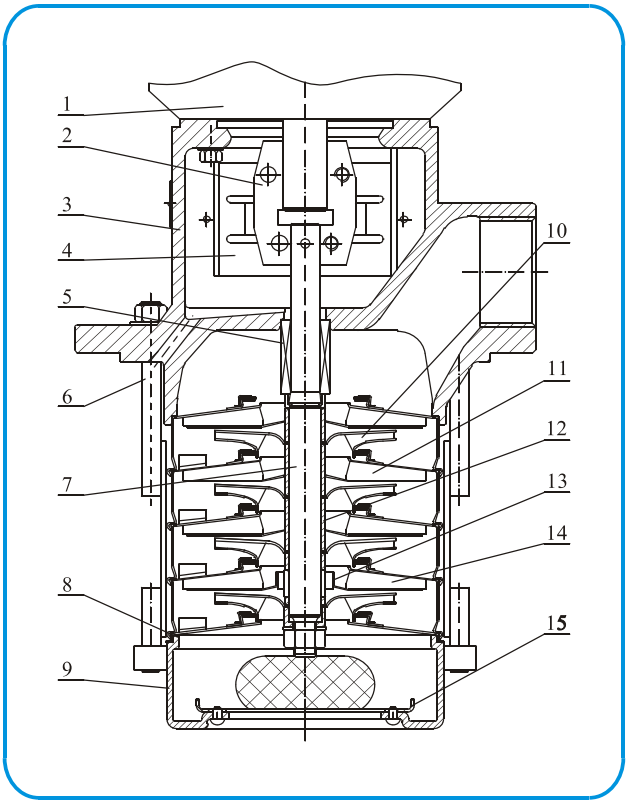

材料

序号	名称	材料	AISI/ASTM
1	电机		
2	联轴器	碳钢	
4	防护板	不锈钢	AISI304
5	机械密封		
6	拉紧件	不锈钢	AISI304
7	轴	不锈钢	AISI316
8	导流器	不锈钢	AISI304
9	进水体	不锈钢	AISI304
10	叶轮	不锈钢	AISI304
11	导叶	不锈钢	AISI304
12	叶轮隔套	不锈钢	AISI304
13	轴承	碳化钨	
14	支撑导叶	不锈钢	AISI304
15	滤网	不锈钢	AISI304
	橡胶零件	FPM	
CDLK			
3	泵头	铸铁	ASTM25B
CDLKF			
3	泵头	不锈钢	AISI304

截面图 CDLK,CDLKF32,42

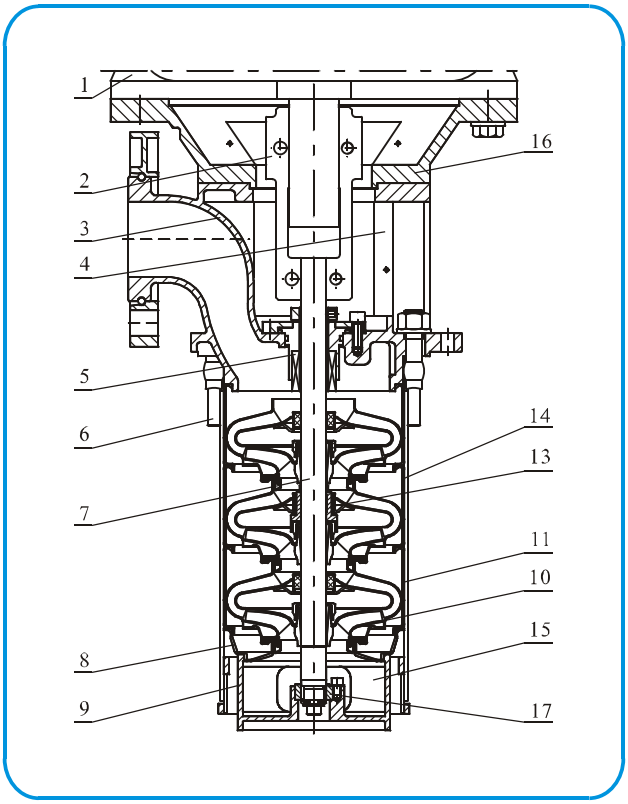

材料

序号	名称	材料	AISI/ASTM
1	电机		
2	联轴器	碳钢	
4	防护板	不锈钢	AISI304
5	机械密封		
6	拉紧件	不锈钢	AISI304
7	轴	不锈钢	AISI316 AISI304 AISI431
8	导流器	不锈钢	AISI304
9	进水体	不锈钢	AISI304
10	叶轮	不锈钢	AISI304
11	导叶	不锈钢	AISI304
13	轴承	碳化钨	
14	支撑导叶	不锈钢	AISI304
15	滤网	不锈钢	AISI304
16	过渡法兰	铸铁	ASTM25B
17	下轴承	碳化钨	
	橡胶零件	FPM	
CDLK			
3	泵头	铸铁	ASTM25B
CDLKF			
3	泵头	不锈钢	AISI304

性能曲线

2900rpm

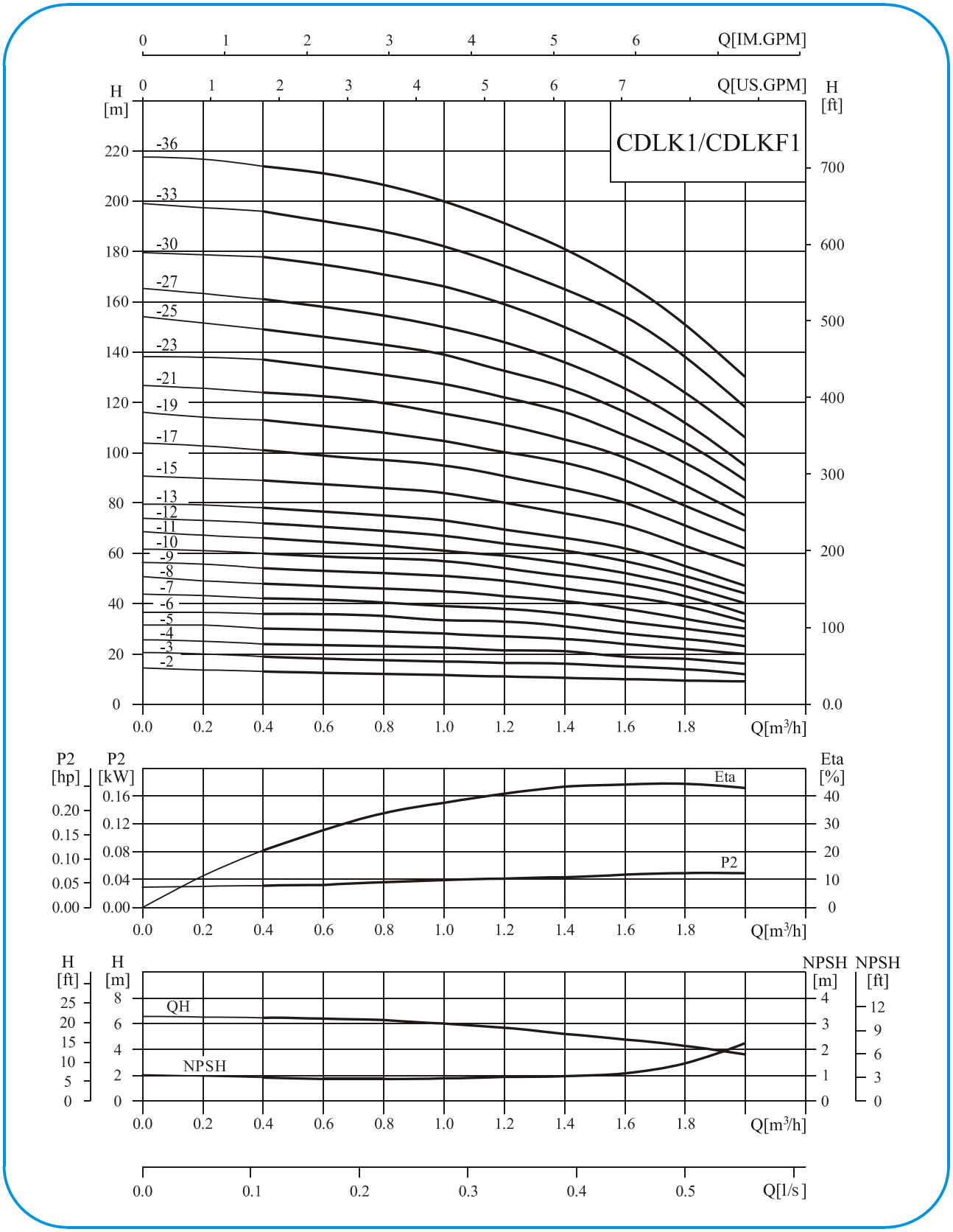

性能表

型号	配用电机 (kW)	Q (m^3/h)	0.4	0.6	0.8	1.0	1.2	1.4	1.6	1.8	2.0
CDLK1-20/2	0.37	H (m)	13	12.5	12	11.5	11	10.5	10	9.5	9
CDLK1-30/3	0.37		19	18	17.5	17	16.5	16	15	14	12
CDLK1-40/4	0.37		24	23.5	23	22.5	21.5	21	19	18	16
CDLK1-50/5	0.37		30	29.6	29	28	27	26	24	22	20
CDLK1-60/6	0.37		36	35.5	35	33.5	33	31	28	26	23
CDLK1-70/7	0.37		42	41	40.5	39	38	36	33	30	27
CDLK1-80/8	0.55		48	47	46	45	43	41	38	34	30
CDLK1-90/9	0.55		54	53	52	51	49	46	43	39	33
CDLK1-100/10	0.55		60	59	58	57	54	51	48	43	36
CDLK1-110/11	0.55		66	65	63	61	59	56	52	47	40
CDLK1-120/12	0.75		72	71	69	67	64	61	57	51	44
CDLK1-130/13	0.75		78	77	75	73	69	66	62	55	47
CDLK1-150/15	0.75		89	88	86	84	79	76	71	63	55
CDLK1-170/17	1.1		101	99	97	95	89	86	80	71	62
CDLK1-190/19	1.1		113	110	108	106	99	96	89	79	69
CDLK1-210/21	1.1		124	122	120	117	110	106	98	87	75
CDLK1-230/23	1.1		137	133	131	128	121	116	107	96	82
CDLK1-250/25	1.5		149	145	143	139	131	126	116	104	89
CDLK1-270/27	1.5		161	157	155	150	141	136	125	112	95
CDLK1-300/30	1.5		178	175	171	166	157	150	139	124	106
CDLK1-330/33	2.2		196	192	188	183	173	165	154	137	118
CDLK1-360/36	2.2		214	210	205	200	190	181	169	151	130

安装图

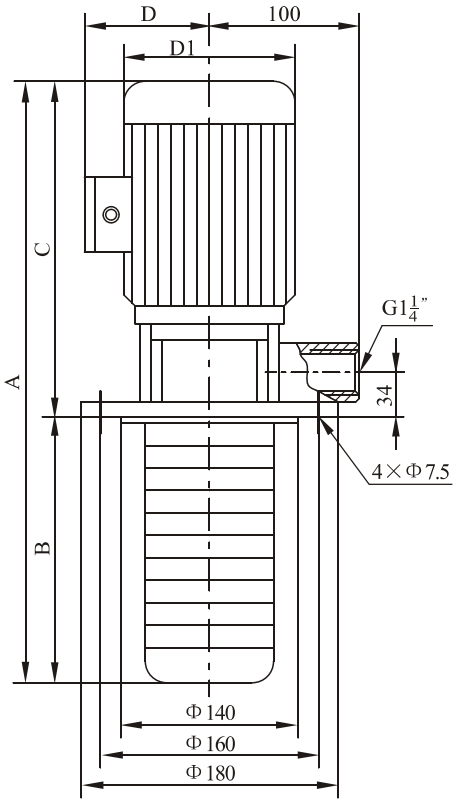

尺寸和重量

型号	尺寸(mm)					重量(kg)
	A	B	C	D	D1	
CDLK1-20/2	438	123	315	117	148	15
CDLK1-30/3	456	141	315	117	148	15
CDLK1-40/4	474	159	315	117	148	15
CDLK1-50/5	492	177	315	117	148	16
CDLK1-60/6	510	195	315	117	148	16
CDLK1-70/7	528	213	315	117	148	16
CDLK1-80/8	546	231	315	117	148	17
CDLK1-90/9	564	249	315	117	148	17
CDLK1-100/10	582	267	315	117	148	17
CDLK1-110/11	600	285	315	117	148	17
CDLK1-120/12	661	303	358	142	170	20
CDLK1-130/13	679	321	358	142	170	20
CDLK1-150/15	715	357	358	142	170	20
CDLK1-170/17	751	393	358	142	170	22
CDLK1-190/19	787	429	358	142	170	22
CDLK1-210/21	823	465	358	142	170	23
CDLK1-230/23	859	501	358	142	170	23
CDLK1-250/25	950	537	413	155	190	30
CDLK1-270/27	986	573	413	155	190	30
CDLK1-300/30	1040	627	413	155	190	31
CDLK1-330/33	1094	681	413	155	190	34
CDLK1-360/36	1148	735	413	155	190	35

单相电机、隔爆电机外形尺寸有所变动，详情请咨询本公司。

性能曲线

2900rpm

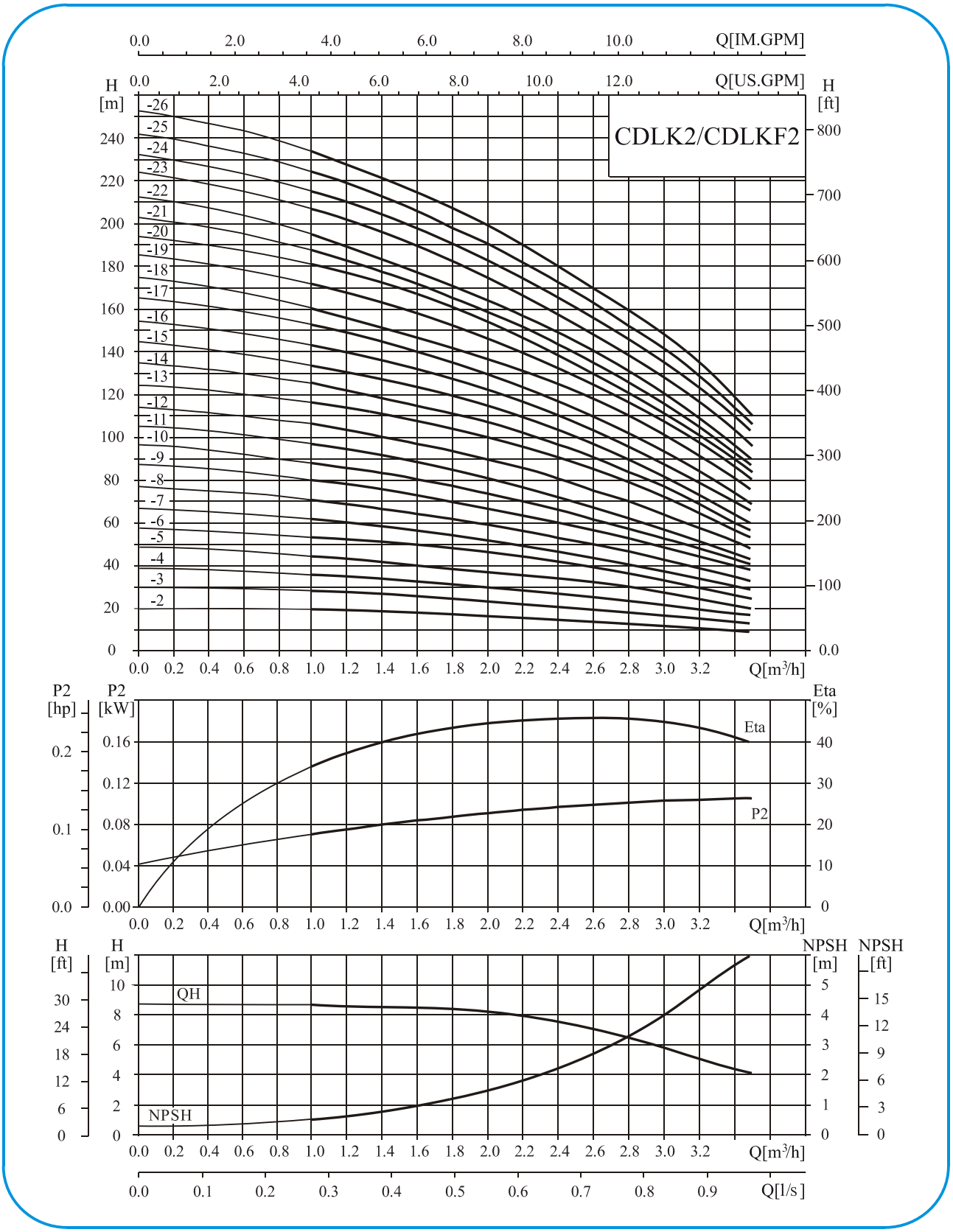

性能表

型号	配用电机 (kW)	Q (m^3/h)	1.0	1.2	1.6	2.0	2.4	2.8	3.2	3.5
CDLK2-20/2	0.37	H (m)	18	17	16	15	13	12	10	8
CDLK2-30/3	0.37		27	26	24	22	20	18	15	12
CDLK2-40/4	0.55		36	35	33	30	26	24	20	16
CDLK2-50/5	0.55		45	43	40	37	33	30	24	20
CDLK2-60/6	0.75		53	52	50	45	40	36	30	24
CDLK2-70/7	0.75		63	61	57	52	47	41	35	28
CDLK2-90/9	1.1		80	78	73	67	61	54	45	37
CDLK2-110/11	1.1		98	95	89	82	73	64	54	44
CDLK2-130/13	1.5		116	114	106	98	89	78	65	52
CDLK2-150/15	1.5		134	130	123	112	100	90	73	60
CDLK2-180/18	2.2		161	157	148	136	121	108	91	76
CDLK2-220/22	2.2		197	192	180	165	148	130	110	90
CDLK2-260/26	3.0		232	228	214	198	179	158	130	110

安装图

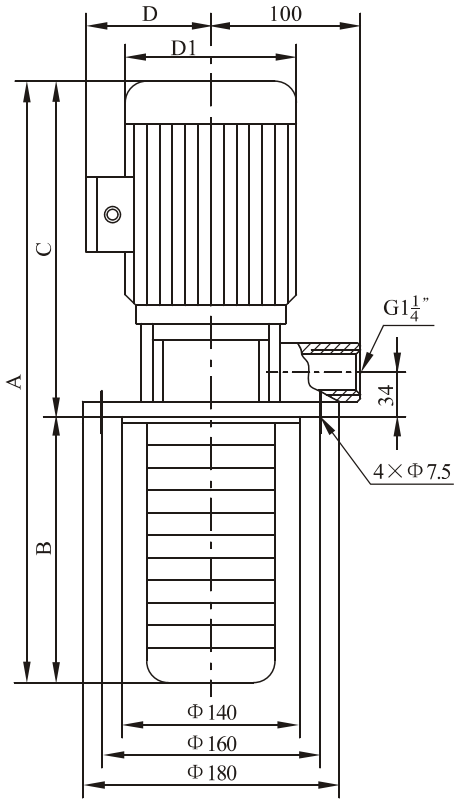

尺寸和重量

型号	尺寸(mm)					重量(kg)
	A	B	C	D	D1	
CDLK2-20/2	438	123	315	117	148	15
CDLK2-30/3	456	141	315	117	148	15
CDLK2-40/4	474	159	315	117	148	17
CDLK2-50/5	492	177	315	117	148	17
CDLK2-60/6	553	195	358	142	170	20
CDLK2-70/7	571	213	358	142	170	20
CDLK2-90/9	607	249	358	142	170	22
CDLK2-110/11	643	285	358	142	170	22
CDLK2-130/13	734	321	413	155	190	29
CDLK2-150/15	770	357	413	155	190	29
CDLK2-180/18	824	411	413	155	190	33
CDLK2-220/22	896	483	413	155	190	33
CDLK2-260/26	1003	555	448	165	197	41

单相电机、隔爆电机外形尺寸有所变动，详情请咨询本公司。

性能曲线

2900rpm

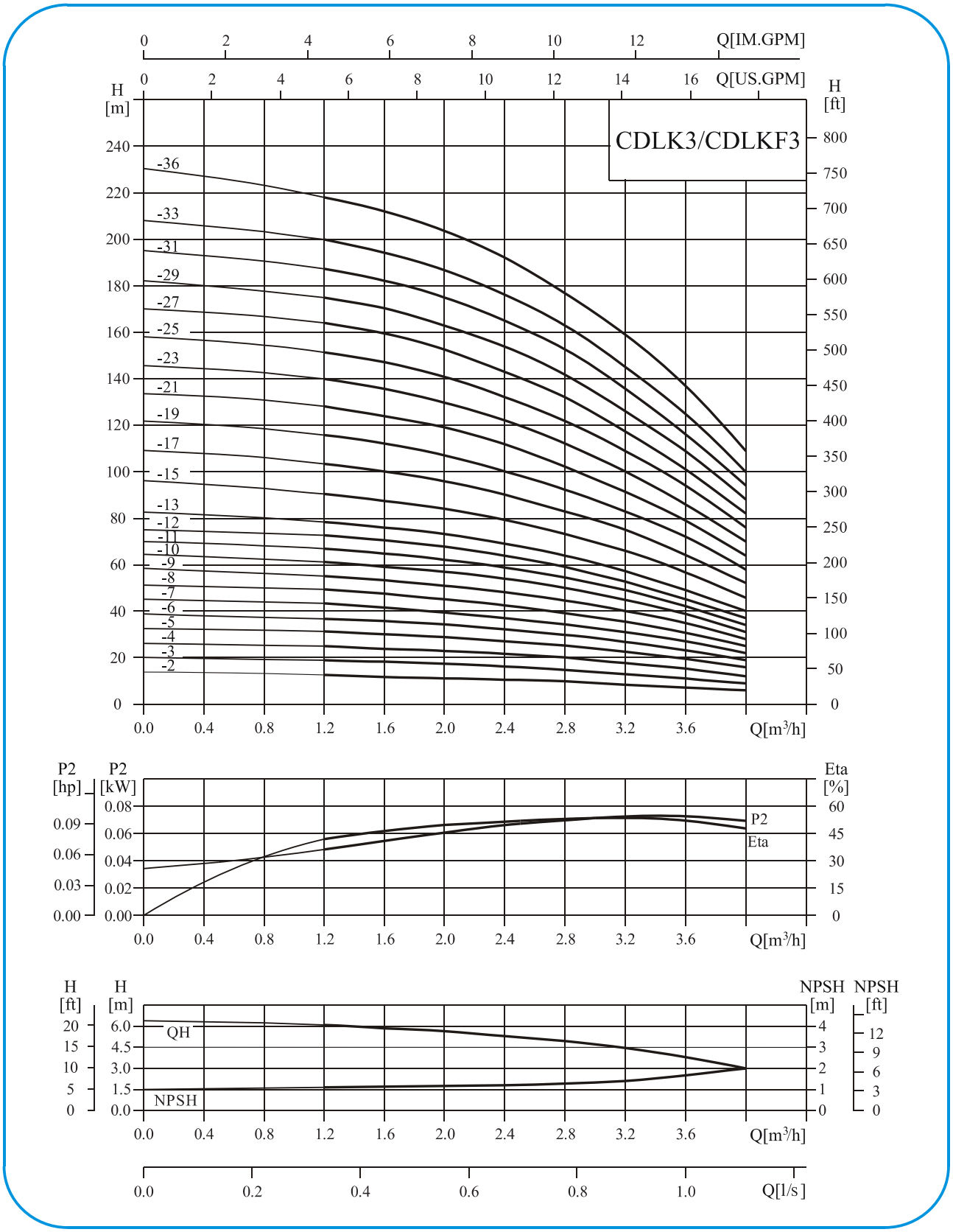

性能表

型号	配用电机 (kW)	Q (m^3/h)	1.2	1.6	2.0	2.4	2.8	3.0	3.2	3.6	4.0
CDLK3-20/2	0.37	H (m)	12.5	11.5	11	10.5	10	9	8	7	6
CDLK3-30/3	0.37		19	18.5	17.5	16.5	15	14	13	11	9
CDLK3-40/4	0.37		25	24	23	21.5	20	19	18	15	12
CDLK3-50/5	0.37		31	30	29	27	25	23	22	19	16
CDLK3-60/6	0.55		36	35	34	32	30	28	27	23	19
CDLK3-70/7	0.55		43	41	39	37	34	32	31	27	22
CDLK3-80/8	0.75		49	47	45	43	39	37	35	31	25
CDLK3-90/9	0.75		55	53	51	48	45	42	40	35	28
CDLK3-100/10	0.75		61	59	57	54	50	47	45	39	31
CDLK3-110/11	1.1		67	64	61	58	54	51	49	42	34
CDLK3-120/12	1.1		73	70	67	63	58	55	52	45	37
CDLK3-130/13	1.1		78	76	73	69	64	60	57	49	40
CDLK3-150/15	1.1		90	88	84	79	73	69	66	57	46
CDLK3-170/17	1.5		103	100	96	90	83	79	75	64	52
CDLK3-190/19	1.5		115	112	107	100	92	88	83	72	58
CDLK3-210/21	2.2		128	124	119	112	102	98	91	79	64
CDLK3-230/23	2.2		140	135	130	122	112	107	100	86	70
CDLK3-250/25	2.2		151	147	141	131	122	116	109	94	76
CDLK3-270/27	2.2		164	159	152	143	132	124	117	101	82
CDLK3-290/29	2.2		175	170	163	153	142	133	126	109	88
CDLK3-310/31	3.0		187	182	175	165	153	142	135	116	94
CDLK3-330/33	3.0		199	194	187	176	163	151	145	125	100
CDLK3-360/36	3.0		218	212	204	192	178	168	159	137	109

安装图

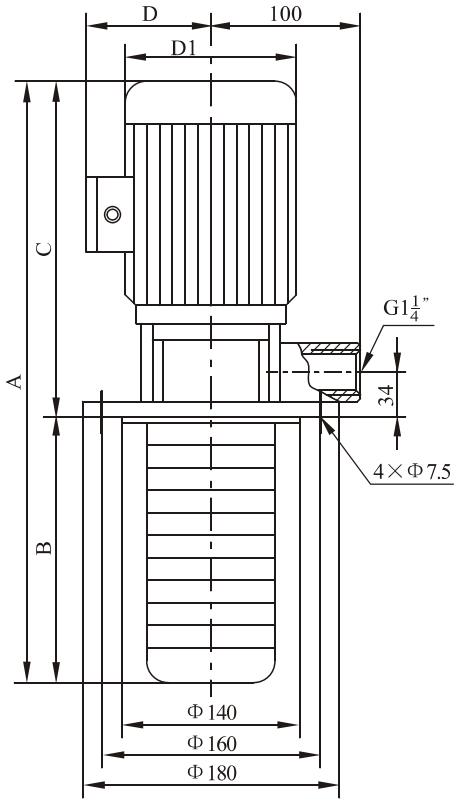

尺寸和重量

型号	尺寸(mm)					重量(kg)
	A	B	C	D	D1	
CDLK3-20/2	438	123	315	117	148	15
CDLK3-30/3	456	141	315	117	148	15
CDLK3-40/4	474	159	315	117	148	15
CDLK3-50/5	492	177	315	117	148	16
CDLK3-60/6	510	195	315	117	148	17
CDLK3-70/7	528	213	315	117	148	17
CDLK3-80/8	589	231	358	142	170	19
CDLK3-90/9	607	249	358	142	170	20
CDLK3-100/10	625	267	358	142	170	20
CDLK3-110/11	643	285	358	142	170	21
CDLK3-120/12	661	303	358	142	170	21
CDLK3-130/13	679	321	358	142	170	22
CDLK3-150/15	715	357	358	142	170	22
CDLK3-170/17	806	393	413	155	190	28
CDLK3-190/19	842	429	413	155	190	29
CDLK3-210/21	878	465	413	155	190	32
CDLK3-230/23	914	501	413	155	190	32
CDLK3-250/25	950	537	413	155	190	33
CDLK3-270/27	986	573	413	155	190	33
CDLK3-290/29	1022	609	413	155	190	33
CDLK3-310/31	1093	645	448	165	197	40
CDLK3-330/33	1129	681	448	165	197	41
CDLK3-360/36	1183	735	448	165	197	41

单相电机、隔爆电机外形尺寸有所变动，详情请咨询本公司。

性能曲线

2900rpm

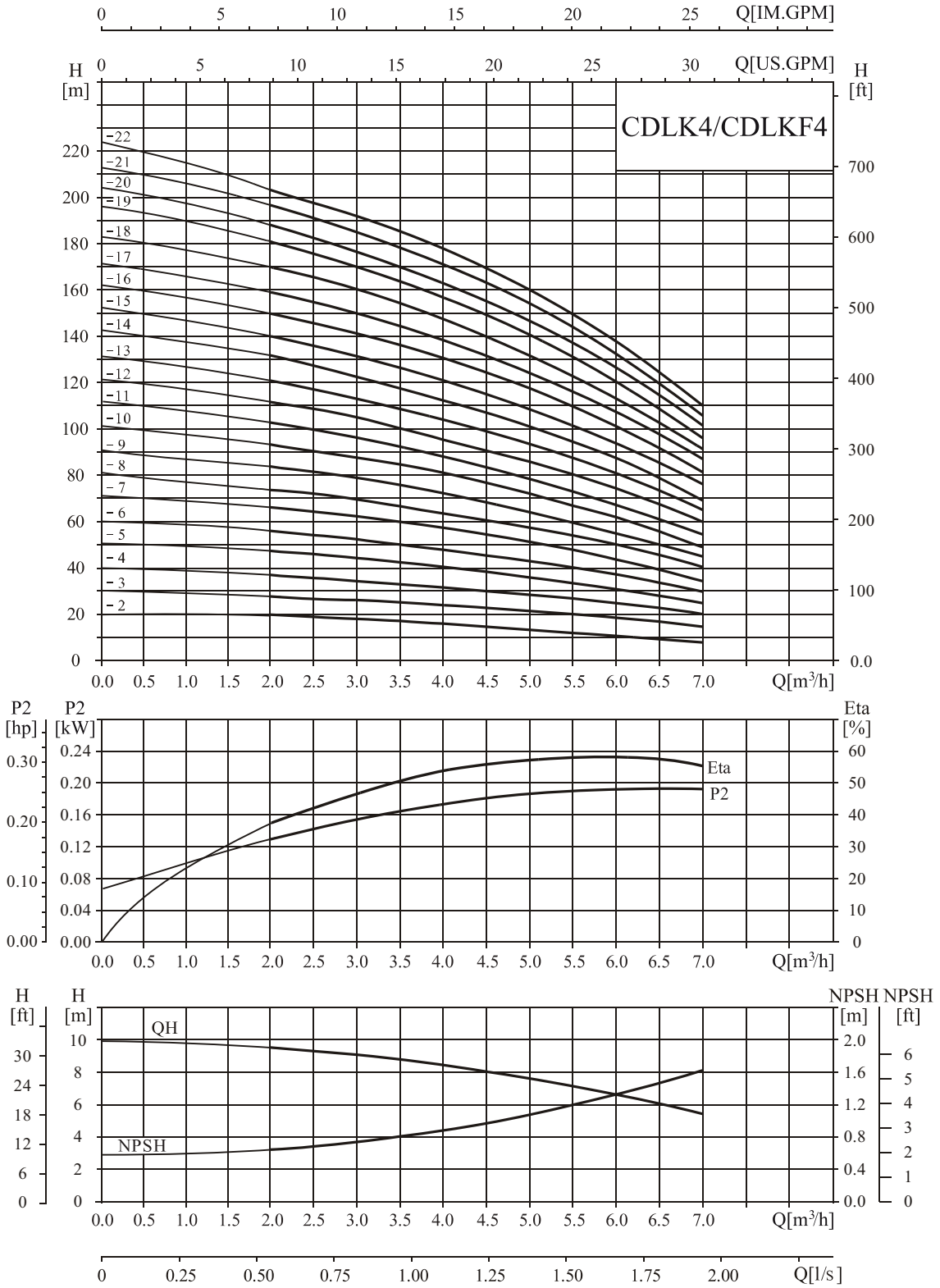

性能表

型号	配用电机 (kW)	Q (m^3/h)	1.5	2.0	3.0	4.0	5.0	6.0	7.0
CDLK4-20/2	0.37	H (m)	19	18	17	15	13	12	8
CDLK4-30/3	0.55		28	27	26	24	20	18	13
CDLK4-40/4	0.75		38	36	34	32	27	24	19
CDLK4-50/5	1.1		47	45	43	40	34	31	23
CDLK4-60/6	1.1		56	54	52	48	41	37	28
CDLK4-70/7	1.5		66	63	61	56	48	43	33
CDLK4-80/8	1.5		74	72	70	64	55	50	38
CDLK4-100/10	2.2		96	90	87	81	71	62	48
CDLK4-120/12	2.2		114	108	104	95	85	75	58
CDLK4-140/14	3.0		136	126	122	112	101	89	68
CDLK4-160/16	3.0		152	144	140	129	115	101	78
CDLK4-190/19	4.0		183	171	168	153	137	122	93
CDLK4-220/22	4.0		211	200	192	178	160	138	108

安装图

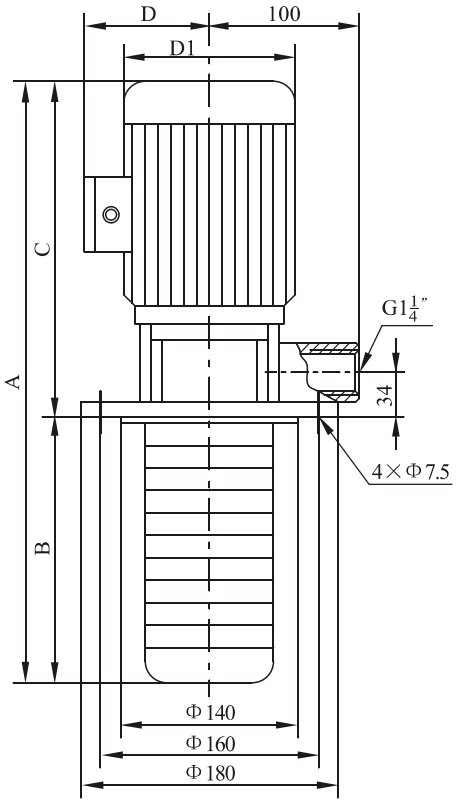

尺寸和重量

型号	尺寸(mm)					重量(kg)
	A	B	C	D	D1	
CDLK4-20/2	463	148	315	117	148	15
CDLK4-30/3	490	175	315	117	148	15
CDLK4-40/4	560	202	358	142	170	18
CDLK4-50/5	587	229	358	142	170	20
CDLK4-60/6	614	256	358	142	170	21
CDLK4-70/7	696	283	413	155	190	27
CDLK4-80/8	723	310	413	155	190	28
CDLK4-100/10	777	364	413	155	190	30
CDLK4-120/12	831	418	413	155	190	30
CDLK4-140/14	920	472	448	165	197	35
CDLK4-160/16	974	526	448	165	197	35
CDLK4-190/19	1075	607	468	185	230	40
CDLK4-220/22	1156	688	468	185	230	41

单相电机、隔爆电机外形尺寸有所变动，详情请咨询本公司。

性能曲线

2900rpm

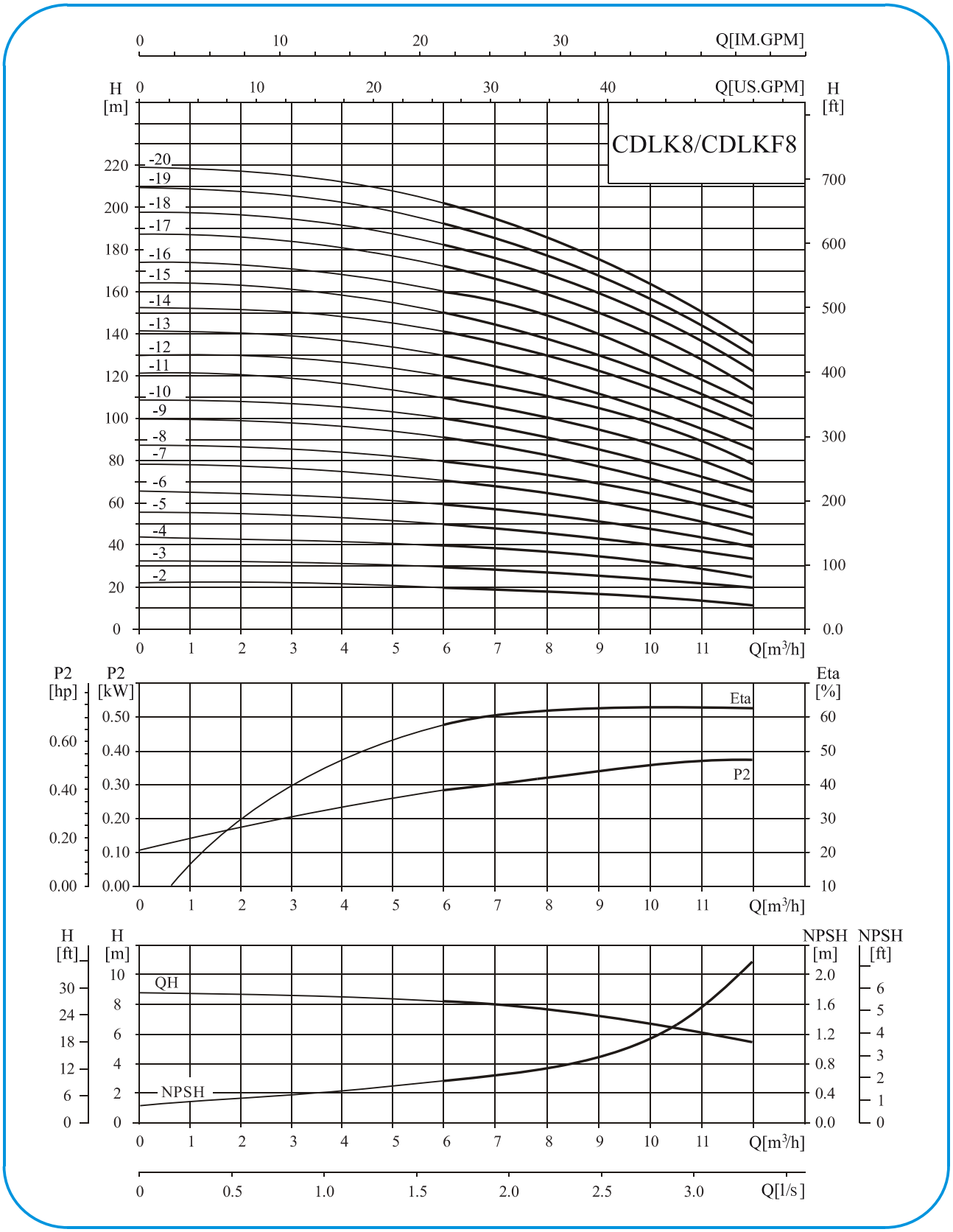

性能表

型号	配用电机 (kW)	Q (m^3/h)	5	6	7	8	9	10	11	12
CDLK8-20/2	0.75	H (m)	20	19.5	19	18	17	16	14	13
CDLK8-30/3	1.1		30	29.5	28.5	27	25	24	21	19
CDLK8-40/4	1.5		41	39.5	38	36	34	32	28	26
CDLK8-50/5	2.2		52	50	48	45	42	40	36	32
CDLK8-60/6	2.2		62	60	57	54	51	48	43	39
CDLK8-80/8	3.0		83	80	77	73	69	65	58	52
CDLK8-100/10	4.0		104	100	97	92	87	81	73	65
CDLK8-120/12	4.0		124	120	116	111	104	92	87	78
CDLK8-140/14	5.5		145	141	136	130	122	113	102	92
CDLK8-160/16	5.5		166	161	156	148	139	130	118	106
CDLK8-180/18	7.5		187	182	175	167	157	146	134	120
CDLK8-200/20	7.5		208	202	195	186	175	163	150	135

安装图

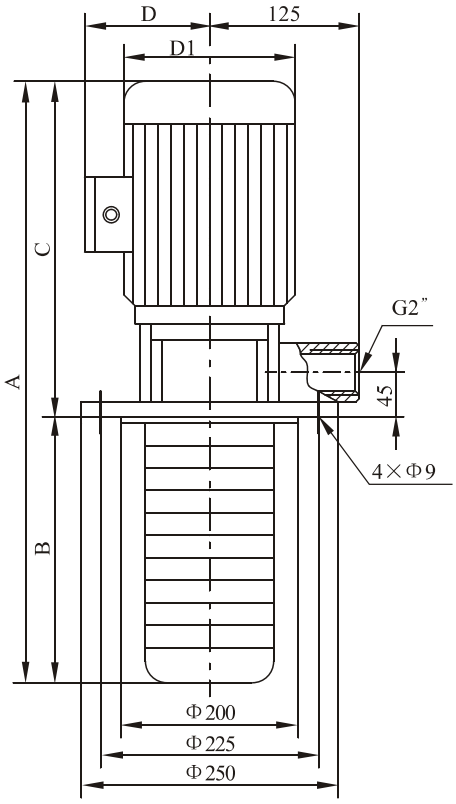

尺寸和重量

型号	尺寸(mm)					重量(kg)
	A	B	C	D	D1	
CDLK8-20/2	516	150	366	142	170	22
CDLK8-30/3	546	180	366	142	170	27
CDLK8-40/4	629	210	419	155	190	27
CDLK8-50/5	659	240	419	155	190	36
CDLK8-60/6	689	270	419	155	190	37
CDLK8-80/8	784	330	454	165	197	42
CDLK8-100/10	864	390	474	185	230	52
CDLK8-120/12	924	450	474	185	230	53
CDLK8-140/14	1099	510	589	210	260	75
CDLK8-160/16	1159	570	589	210	260	77
CDLK8-180/18	1219	630	589	210	260	85
CDLK8-200/20	1279	690	589	210	260	87

单相电机、隔爆电机外形尺寸有所变动，详情请咨询本公司。

性能曲线

2900rpm

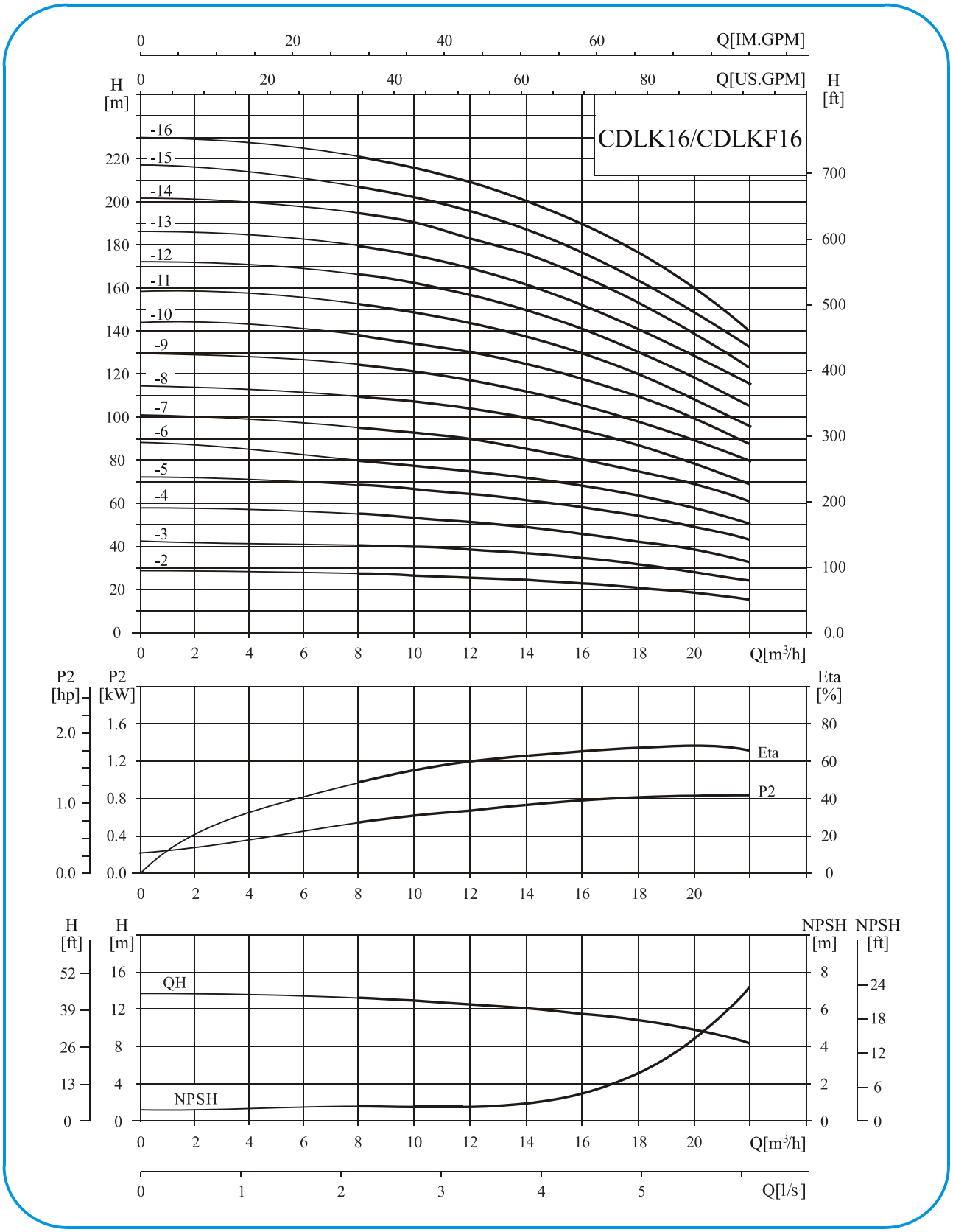

性能表

型号	配用电机 (kW)	Q (m^3/h)	8	10	12	14	16	18	20	22
CDLK16-20/2	2.2	H (m)	27	26	25	24	22	21	19	16
CDLK16-30/3	3.0		41	40	38	37	34	32	29	25
CDLK16-40/4	4.0		54	53	52	49	46	43	38	34
CDLK16-50/5	5.5		68	67	65	62	58	54	48	43
CDLK16-60/6	5.5		82	80	78	74	70	64	58	52
CDLK16-70/7	7.5		96	95	91	87	82	76	68	61
CDLK16-80/8	7.5		110	108	104	99	94	86	77	70
CDLK16-100/10	11		138	136	131	125	118	109	97	87
CDLK16-120/12	11		166	162	157	150	141	130	116	115
CDLK16-140/14	15		194	190	184	175	166	152	136	122
CDLK16-160/16	15		222	217	210	200	189	174	156	140

安装图

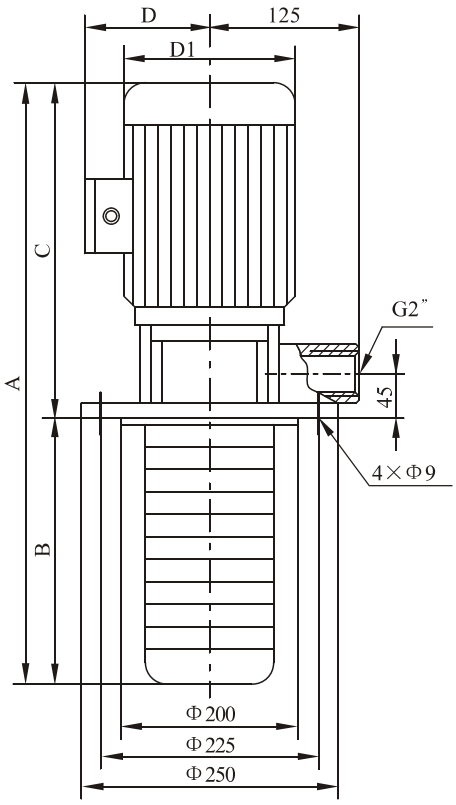

尺寸和重量

型号	尺寸(mm)					重量(kg)
	A	B	C	D	D1	
CDLK16-20/2	599	180	419	155	190	37
CDLK16-30/3	679	225	454	165	197	47
CDLK16-40/4	744	270	474	185	230	52
CDLK16-50/5	904	315	589	210	260	67
CDLK16-60/6	949	360	589	210	260	72
CDLK16-70/7	994	405	589	210	260	77
CDLK16-80/8	1039	450	589	210	260	78
CDLK16-100/10	1230	540	690	255	330	135
CDLK16-120/12	1320	630	690	255	330	140
CDLK16-140/14	1410	720	690	255	330	155
CDLK16-160/16	1500	810	690	255	330	162

单相电机、隔爆电机外形尺寸有所变动，详情请咨询本公司。

性能曲线

2900rpm

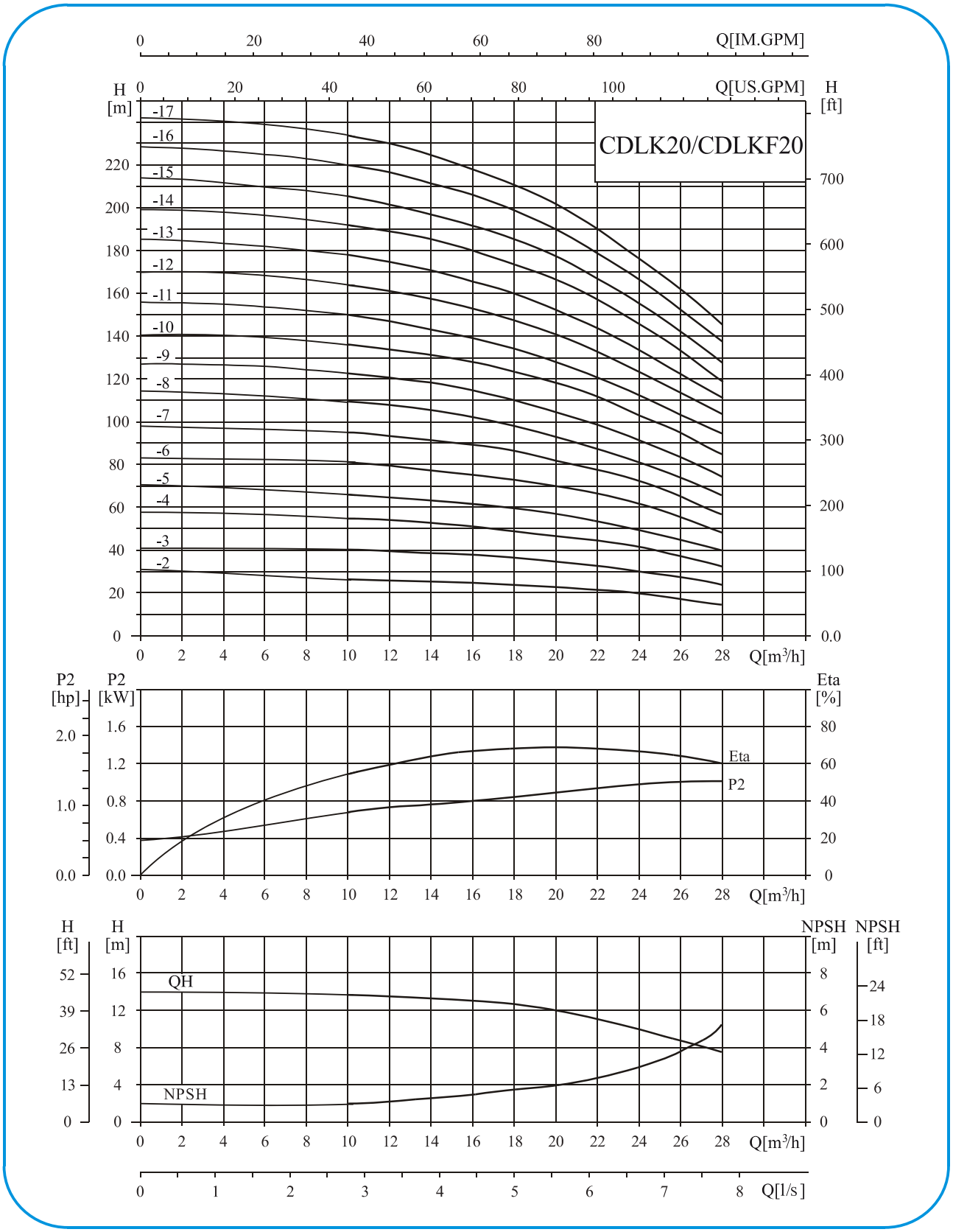

性能表

型号	配用电机 (kW)	Q (m^3/h)	10	12	14	16	18	20	22	24	26	28
CDLK20-20/2	2.2	H (m)	27	26.5	26	25	24	23	22	20	18	15
CDLK20-30/3	4.0		40	39.5	39	38	37	35	33	30	27	24
CDLK20-40/4	5.5		54	53	52	51	49	47	44	41	37	33
CDLK20-50/5	5.5		67	66	64	62	60	58	55	50	45	40
CDLK20-60/6	7.5		81	79	77	75	73	70	66	61	55	49
CDLK20-70/7	7.5		95	93	91	89	86	82	77	71	65	58
CDLK20-80/8	11		109	107	105	102	99	94	89	82	75	67
CDLK20-100/10	11		136	134	131	128	124	118	111	103	95	85
CDLK20-120/12	15		164	162	158	154	149	142	133	124	114	102
CDLK20-140/14	15		192	189	185	180	174	166	156	145	133	119
CDLK20-170/17	18.5		234	230	225	219	212	202	190	177	162	145

安装图

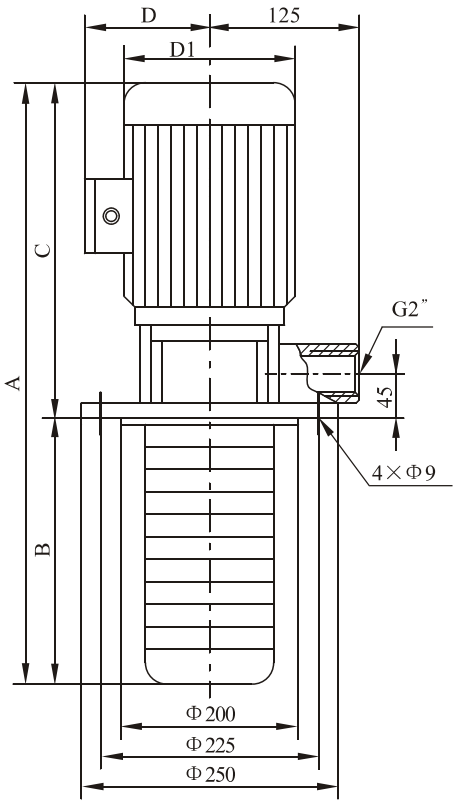

尺寸和重量

型号	尺寸(mm)					重量(kg)
	A	B	C	D	D1	
CDLK20-20/2	599	180	419	155	190	37
CDLK20-30/3	699	225	474	185	230	50
CDLK20-40/4	859	270	589	210	260	65
CDLK20-50/5	904	315	589	210	260	67
CDLK20-60/6	949	360	589	210	260	75
CDLK20-70/7	994	405	589	210	260	77
CDLK20-80/8	1140	450	690	255	330	131
CDLK20-100/10	1230	540	690	255	330	135
CDLK20-120/12	1320	630	690	255	330	151
CDLK20-140/14	1410	720	690	255	330	155
CDLK20-170/17	1605	855	750	255	330	181

单相电机、隔爆电机外形尺寸有所变动，详情请咨询本公司。

性能曲线

2900rpm

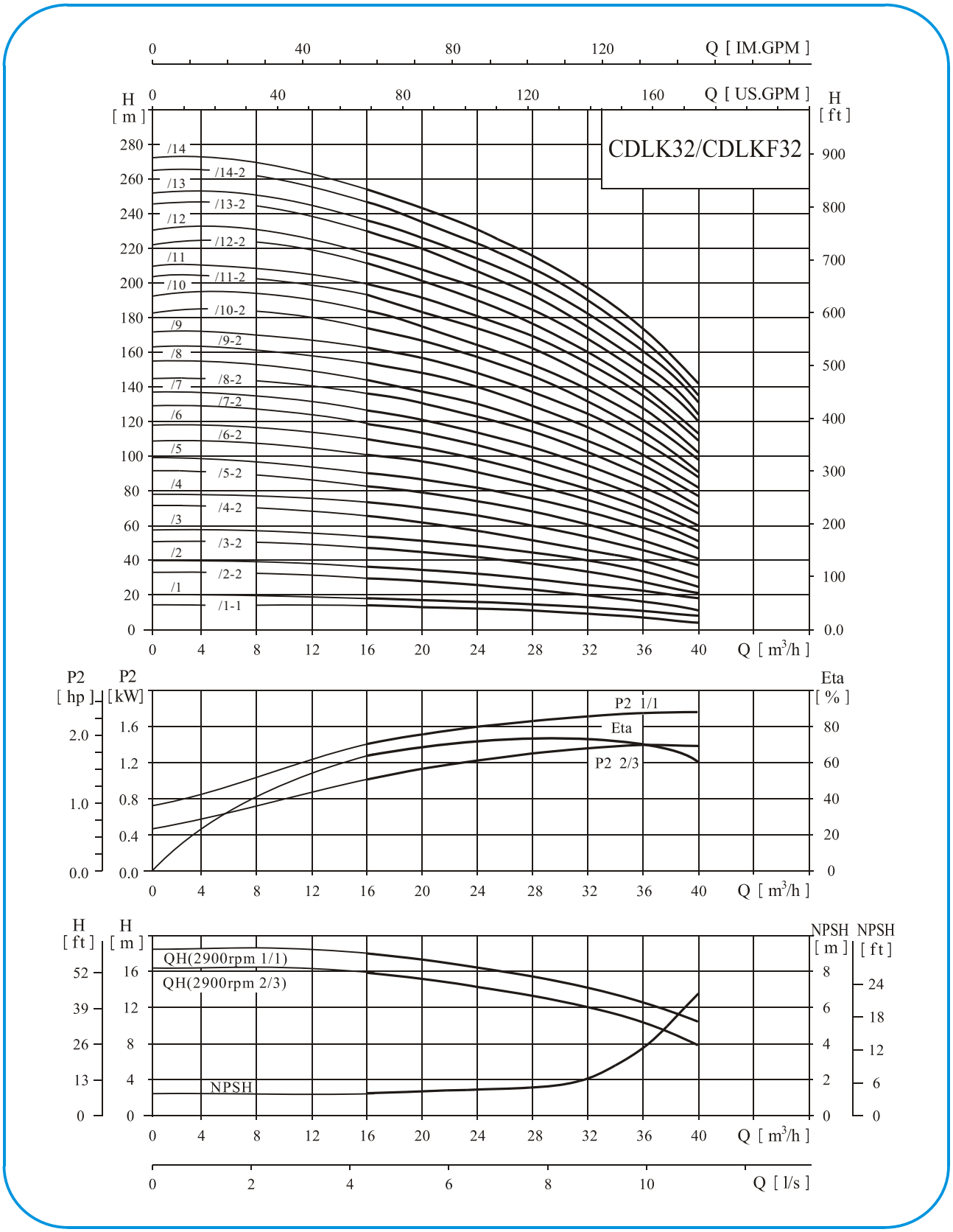

性能表

型号	配用电机 (kW)	Q (m^3/h)	16	20	24	28	32	36	40
CDLK32-10/1-1	1.5	H (m)	14	13	12	11	9	7	4
CDLK32-10/1	2.2		18	17	15	14	13	11	8
CDLK32-20/2-2	3.0		29	28	26	23	20	16	11
CDLK32-20/2	4.0		36	34	32	29	27	23	18
CDLK32-30/3-2	5.5		47	44	41	38	33	28	21
CDLK32-30/3	5.5		54	51	48	44	40	35	27
CDLK32-40/4-2	7.5		65	62	58	53	46	40	30
CDLK32-40/4	7.5		72	69	65	59	53	47	37
CDLK32-50/5-2	11		83	79	74	68	60	52	41
CDLK32-50/5	11		90	86	81	74	67	59	47
CDLK32-60/6-2	11		101	97	90	83	74	65	51
CDLK32-60/6	11		108	104	97	90	81	72	57
CDLK32-70/7-2	15		119	114	107	98	88	78	60
CDLK32-70/7	15		126	121	113	105	95	85	67

型号	配用电机 (kW)	Q (m^3/h)	16	20	24	28	32	36	40
CDLK32-80/8-2	15	H (m)	136	131	123	114	102	90	71
CDLK32-80/8	15		144	138	130	120	109	97	77
CDLK32-90/9-2	18.5		154	148	140	129	117	102	82
CDLK32-90/9	18.5		162	156	147	136	124	109	88
CDLK32-100/10-2	18.5		175	166	157	146	131	115	91
CDLK32-100/10	18.5		182	173	164	152	138	122	98
CDLK32-110/11-2	22		193	184	173	164	146	128	102
CDLK32-110/11	22		200	191	180	168	153	135	109
CDLK32-120/12-2	22		211	201	189	178	160	140	113
CDLK32-120/12	22		218	208	196	184	167	147	120
CDLK32-130/13-2	30		230	218	206	193	174	153	124
CDLK32-130/13	30		237	225	213	200	181	160	131
CDLK32-140/14-2	30		247	235	222	210	189	165	135
CDLK32-140/14	30		255	242	229	216	196	172	142

安装图

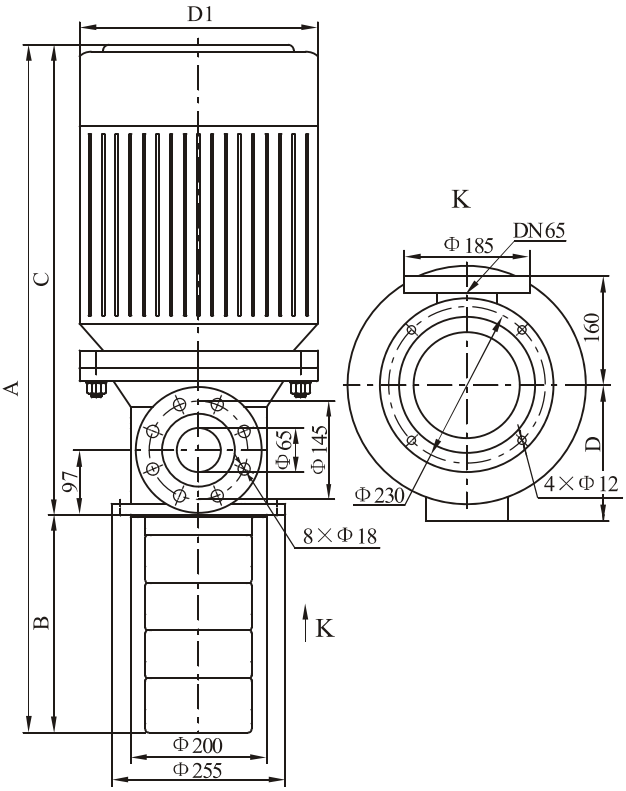

尺寸和重量

型号	尺寸(mm) A	B	C	D	D1	重量 (kg)
CDLK32-10/1-1 CDLK32-10/1	621	186	435	155	190	49/51
CDLK32-20/2-2 CDLK32-20/2	716/736	256	460/480	165/185	197/230	57/62
CDLK32-30/3-2 CDLK32-30/3	921	326	595	210	260	70
CDLK32-40/4-2 CDLK32-40/4	991	396	595	210	260	77
CDLK32-50/5-2 CDLK32-50/5	1174	466	708	255	330	148
CDLK32-60/6-2 CDLK32-60/6	1244	536	708	255	330	150
CDLK32-70/7-2 CDLK32-70/7	1314	606	708	255	330	162
CDLK32-80/8-2 CDLK32-80/8	1384	676	708	255	330	165
CDLK32-90/9-2 CDLK32-90/9	1514	746	768	255	330	191
CDLK32-100/10-2 CDLK32-100/10	1584	816	768	255	330	194
CDLK32-110/11-2 CDLK32-110/11	1694	886	808	285	360	230
CDLK32-120/12-2 CDLK32-120/12	1764	956	808	285	360	234
CDLK32-130/13-2 CDLK32-130/13	1904	1026	878	310	400	297
CDLK32-140/14-2 CDLK32-140/14	1974	1096	878	310	400	300

单相电机、隔爆电机外形尺寸有所变动，详情请咨询本公司。

性能曲线

2900rpm

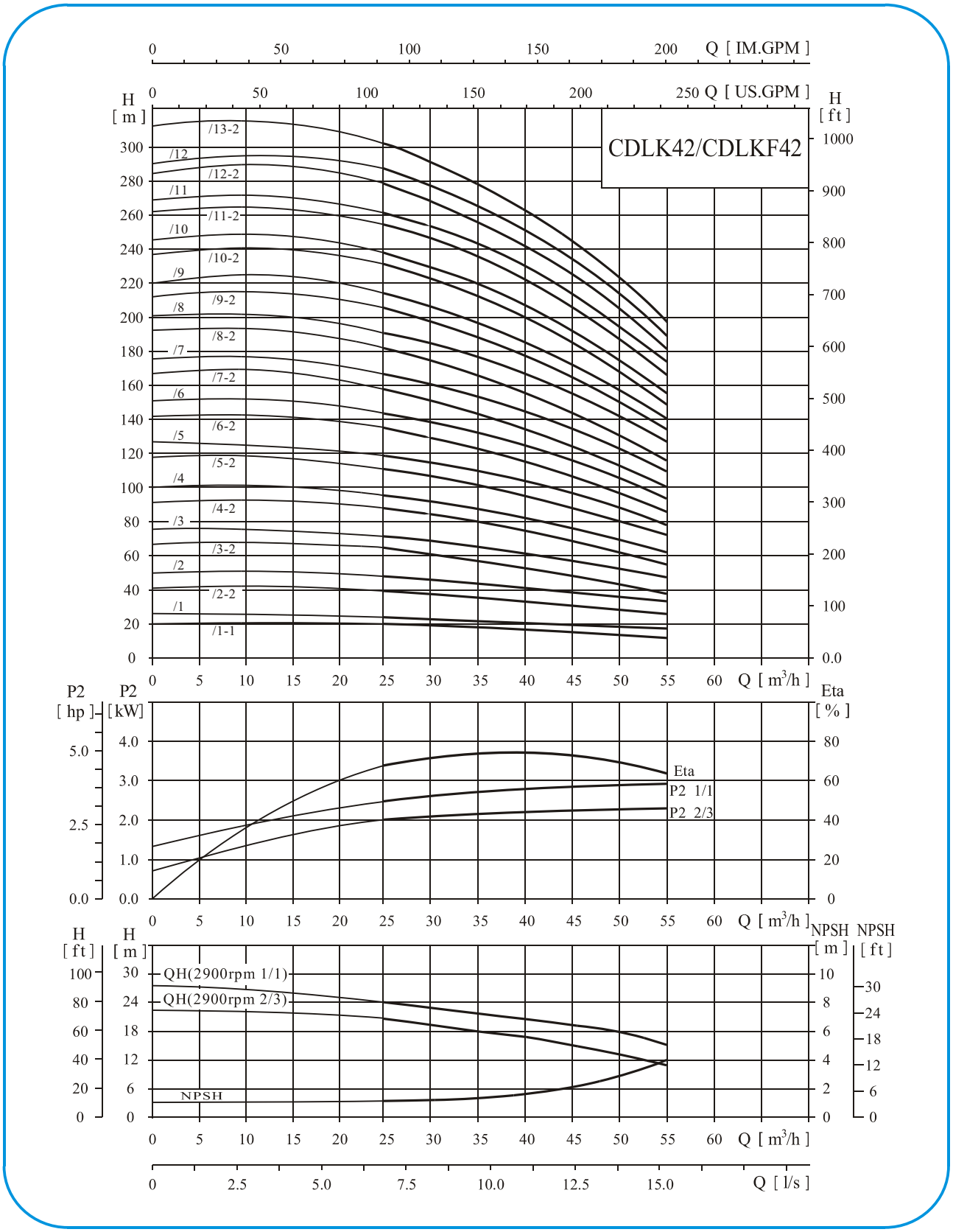

性能表

型号	配用电机 (kW)	Q (m^3/h)	25	30	35	40	42	45	50	55
CDLK42-10/1-1	3.0	H (m)	20	19	18	17	16	15	13	11
CDLK42-10/1	4.0		24	23	22	21	20	19	18	16
CDLK42-20/2-2	5.5		40	38	36	33	32	30	27	23
CDLK42-20/2	7.5		48	46	44	42	41	39	35	31
CDLK42-30/3-2	11		63	61	58	54	52	50	44	38
CDLK42-30/3	11		71	69	66	63	61	58	53	47
CDLK42-40/4-2	15		87	84	80	75	73	69	62	54
CDLK42-40/4	15		95	92	88	84	81	78	71	62
CDLK42-50/5-2	18.5		111	107	102	96	93	88	80	69
CDLK42-50/5	18.5		119	115	110	105	101	97	88	78
CDLK42-60/6-2	22		135	130	124	117	113	108	97	85
CDLK42-60/6	22		143	138	132	125	122	116	106	93
CDLK42-70/7-2	30		158	152	146	138	134	127	115	100
CDLK42-70/7	30		166	161	154	146	142	135	124	109
CDLK42-80/8-2	30		182	175	168	159	154	146	133	116
CDLK42-80/8	30		190	184	176	167	162	154	141	124
CDLK42-90/9-2	30		205	198	190	180	174	166	150	132
CDLK42-90/9	37		214	207	198	188	183	174	159	140
CDLK42-100/10-2	37		230	221	212	200	194	185	168	147
CDLK42-100/10	37		238	230	220	209	203	193	177	155
CDLK42-110/11-2	45		255	246	236	223	217	206	188	165
CDLK42-110/11	45		263	255	244	232	225	214	196	173
CDLK42-120/12-2	45		280	270	259	245	238	226	206	181
CDLK42-120/12	45		289	280	268	255	247	236	216	190
CDLK42-130/13-2	45		305	294	282	267	259	247	225	198

安装图

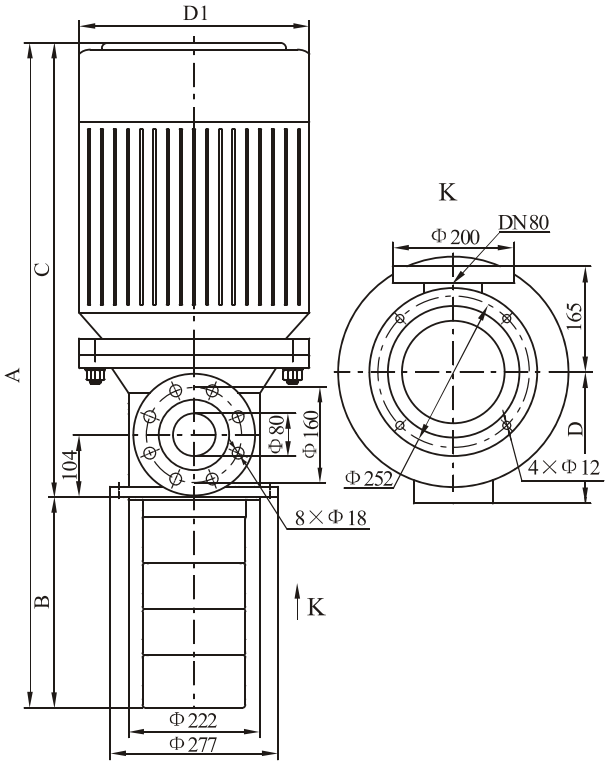

尺寸和重量

型号	尺寸(mm) A	B	C	D	D1	重量 (kg)
CDLK42-10/1-1 CDLK42-10/1	672/692	198	474/494	165/185	197/230	60/65
CDLK42-20/2-2 CDLK42-20/2	887	278	609	210	260	77/84
CDLK42-30/3-2 CDLK42-30/3	1080	358	722	255	330	150
CDLK42-40/4-2 CDLK42-40/4	1160	438	722	255	330	162
CDLK42-50/5-2 CDLK42-50/5	1300	518	782	255	330	182
CDLK42-60/6-2 CDLK42-60/6	1420	598	822	285	360	225
CDLK42-70/7-2 CDLK42-70/7	1570	678	892	310	400	288
CDLK42-80/8-2 CDLK42-80/8	1650	758	892	310	400	292
CDLK42-90/9-2 CDLK42-90/9	1730	838	892	310	400	296/315
CDLK42-100/10-2 CDLK42-100/10	1810	918	892	310	400	320
CDLK42-110/11-2 CDLK42-110/11	1930	998	932	345	450	385
CDLK42-120/12-2 CDLK42-120/12	2010	1078	932	345	450	390
CDLK42-130/13-2	2090	1158	932	345	450	394

单相电机、隔爆电机外形尺寸有所变动，详情请咨询本公司。